NORME INTERNATIONALE ISO 4247

INTERNATIONAL ORGANIZATION FOR STANDARDIZATION • МЕЖДУНАРОДНАЯ ОРГАНИЗАЦИЯ ПО СТАНДАРТИЗАЦИИ • ORGANISATION INTERNATIONALE DE NORMALISATION

Guides de perçage et accessoires — Dimensions

Jig bushes and accessories for drilling purposes — Dimensions

Première édition — 1977-12-15

iTeh STANDARD PREVIEW
(standards.iteh.ai)

ISO 4247:1977
https://standards.iteh.ai/catalog/standards/sist/a2ec2dac-18f8-4878-abf0-2e66ea5c6df5/iso-4247-1977

CDU 621.951

Réf. nº : ISO 4247-1977 (F)

Descripteurs : outil, canon de perçage, dimension, spécification de matériel.

Prix basé sur 9 pages

ISO 4247-1977 (F)

AVANT-PROPOS

L'ISO (Organisation internationale de normalisation) est une fédération mondiale d'organismes nationaux de normalisation (comités membres de l'ISO). L'élaboration des Normes internationales est confiée aux comités techniques de l'ISO. Chaque comité membre intéressé par une étude a le droit de faire partie du comité technique correspondant. Les organisations internationales, gouvernementales et non gouvernementales, en liaison avec l'ISO, participent également aux travaux.

Les projets de Normes internationales adoptés par les comités techniques sont soumis aux comités membres pour approbation, avant leur acceptation comme Normes internationales par le Conseil de l'ISO.

La Norme internationale ISO 4247 a été élaborée par le comité technique ISO/TC 29, *Petit outillage*, et a été soumise aux comités membres en septembre 1976.

iTeh STANDARD PREVIEW
(standards.iteh.ai)

Les comités membres des pays suivants l'ont approuvée :

ISO 4247:1977
https://standards.iteh.ai/catalog/standards/sist/a2ec2dac-18f8-4878-abf0-2e66ea1c0df5/iso-4247-1977

Afrique du Sud, Rép. d'	Hongrie	Royaume-Uni
Allemagne	Inde	Suède
Australie	Irlande	Suisse
Autriche	Italie	Tchécoslovaquie
Belgique	Japon	Turquie
Brésil	Mexique	U.R.S.S.
Corée, Rép. de	Pays-Bas	U.S.A.
Espagne	Pologne	Yougoslavie
France	Roumanie	

Aucun comité membre ne l'a désapprouvée.

© Organisation internationale de normalisation, 1977 •

Imprimé en Suisse

TABLEAU 2 — **Dimensions des douilles de perçage**

Valeurs en millimètres

Diamètres d'alésage d_1 (F7)		**Diamètre du corps** d (n6)	**Collerette**		**Longueur** l			**Chanfrein sur diamètre extérieur** l_2 max.	**Chanfrein d'entrée**[1] l_3 max.	**Concentricité** V
au-dessus de	jusqu'à et y compris		diamètre d_2 (h13)	hauteur l_1	courte	longue	extra-longue			
—	1	3	6	2	6	9	—	1	1	0,01
1	1,8	4	7							
1,8	2,6	5	8							
2,6	3,3	6	9	2,5	8	12	16			
3,3	4	7	10							
4	5	8	11							
5	6	10	13	3	10	16	20	1,25	1,5	0,02
6	8	12	15							
8	10	15	18		12	20	25	1,5	2	
10	12	18	22	4						
12	15	22	26		16	28	36			
15	18	26	30							
18	22	30	34	5	20	36	45	2,5	3	
22	26	35	39							
26	30	42	46		25	45	56			
30	35	48	52							0,04
35	42	55	59		30	56	67	3	3,5	
42	48	62	66	6						
48	55	70	74							
55	63	78	82		35	67	78		4	
63	70	85	90							
70	78	95	100		40	78	105			
78	85	105	110							
85	95	115	120		45	89	112			
95	105	125	130							

1) Un rayon peut être utilisé en variante.

iTeh STANDARD PREVIEW
(standards.iteh.ai)
ISO 4247:1977
https://standards.iteh.ai/catalog/standards/sist/a2e62dac-18f5-4878-abf0-2e66ea5c6cf5/iso-4247-1977

5 GUIDES DE PERCAGE AMOVIBLES

5.1 Dimensions générales

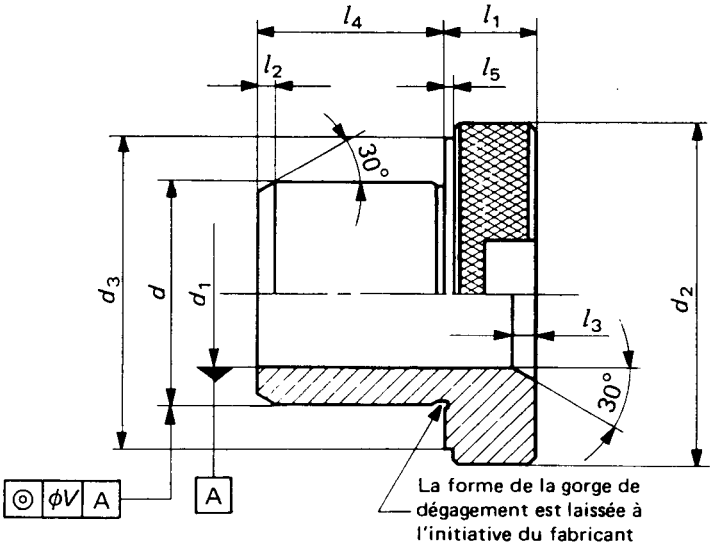

FIGURE 3 — **Guide de perçage amovible**

iTeh STANDARD PREVIEW
(standards.iteh.ai)

TABLEAU 3 — **Dimensions générales des guides de perçage amovibles**

Valeurs en millimètres

Diamètres d'alésage d_1 (F7)		Diamètre du corps	Détail de la tête				Longueur sous tête l_4			Chanfrein sur diamètre extérieur	Chanfrein d'entrée[1]	Concentricité
					Épaulement							
au-dessus de	jusqu'à et y compris	d (m6)	diamètre d_2 (h13)	hauteur l_1	diamètre d_3 0 −0,25	hauteur l_5 0 −0,25	courte	longue	extra-longue	l_2 max.	l_3 max.	V
0	4	8	15	8	12	1	10	16	—	1,25	1,0	0,02
4	6	10	18		15		12	20	25	1,5	1,5	
6	8	12	22	10	18							
8	10	15	26		22		16	28	36		2	
10	12	18	30		26							
12	15	22	34	12	30		20	36	45	2,5		
15	18	26	39		35							
18	22	30	46		42		25	45	56		3	
22	26	35	52		46	1,5						0,04
26	30	42	59		53		30	56	67	3,0		
30	35	48	66	16	60	2						
35	42	55	74		68							
42	48	62	82		76		35	67	78		3,5	
48	55	70	90		84							
55	62	78	100		94		40	78	105		4	
62	70	85	110		104							
70	78	95	120		114		45	89	112			
78	85	105	130		124							

ISO 4247:1977
https://standards.iteh.ai/catalog/standards/sist/a2e22dac-18f8-4878-abf0-2e66ea5c6df5/iso-4247-1977

1) Un rayon peut être utilisé en variante.

5.2 Détails d'exécution de la tête

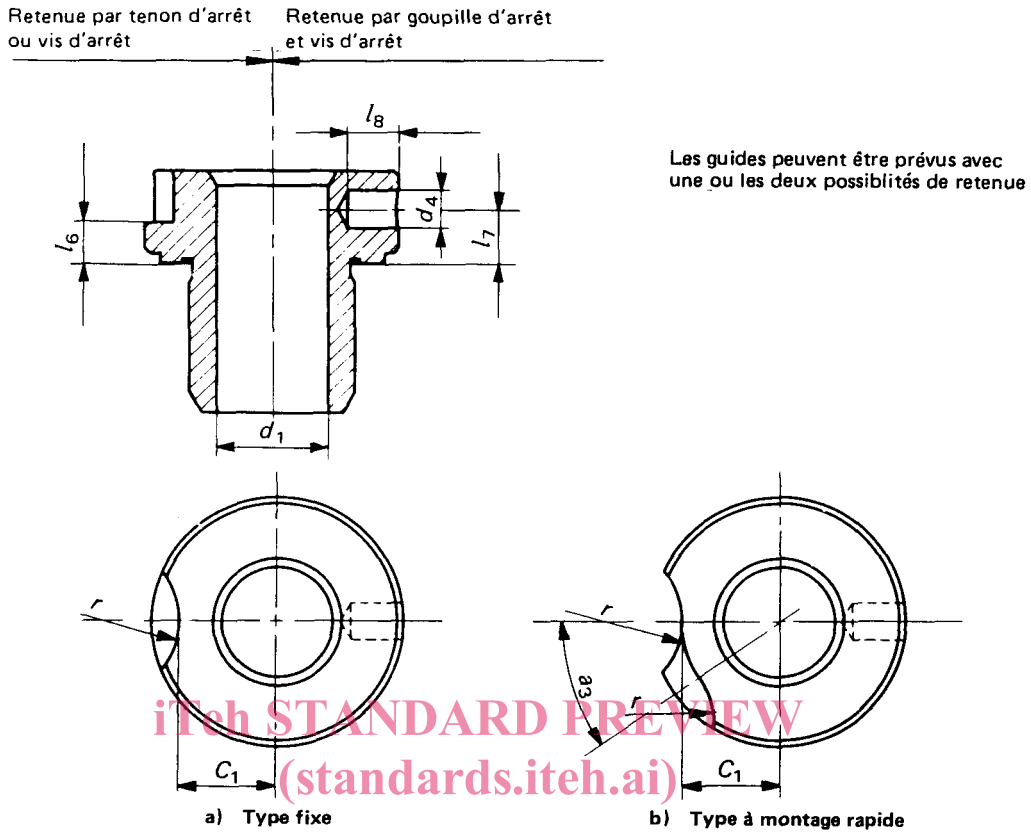

a) Type fixe

b) Type à montage rapide

FIGURE 4 — Tête de guide de perçage amovible

iTeh STANDARD PREVIEW
(standards.iteh.ai)
ISO 4247:1977
https://standards.iteh.ai/catalog/standards/sist/a2ec2dac-18f8-4878-abf0-2c06ca5c6df5/iso-4247-1977

TABLEAU 4 — Détails d'exécution de la tête

Valeurs en millimètres

Diamètres d'alésage d_1		Retenue par tenon ou vis d'arrêt				Retenue par goupille d'arrêt		
au-dessus de	jusqu'à et y compris	l_6	C_1 max.	Rayon r	a_3 degrés	l_7	d_4 H7	l_8
0	4	3	4,5	7,0	65	4,25	2,5	4
4	6	3	6	7,0	65			
6	8	4	7,5	8,5	60	6	3	
8	10	4	9,5	8,5	50			5
10	12	4	11,5	8,5	50			6
12	15	5,5	13	10,5	35	7	5	7
15	18	5,5	15,5	10,5	35			8
18	22	5,5	19	10,5	30			
22	26	5,5	22	10,5	30	6,5	6	9
26	30	5,5	25,5	10,5	30			10
30	35	7	28,5	12,5	30	9		12
35	42	7	32,5	12,5	25			
42	48	7	36,5	12,5	25	8	8	14
48	55	7	40,5	12,5	25			
55	62	7	45,5	12,5	25			
62	70	7	50,5	12,5	20			
70	78	7	55,5	12,5	20			16
78	85	7	60,5	12,5	20			

6 DISPOSITIFS DE RETENUE DES GUIDES AMOVIBLES

(voir note au chapitre 1)

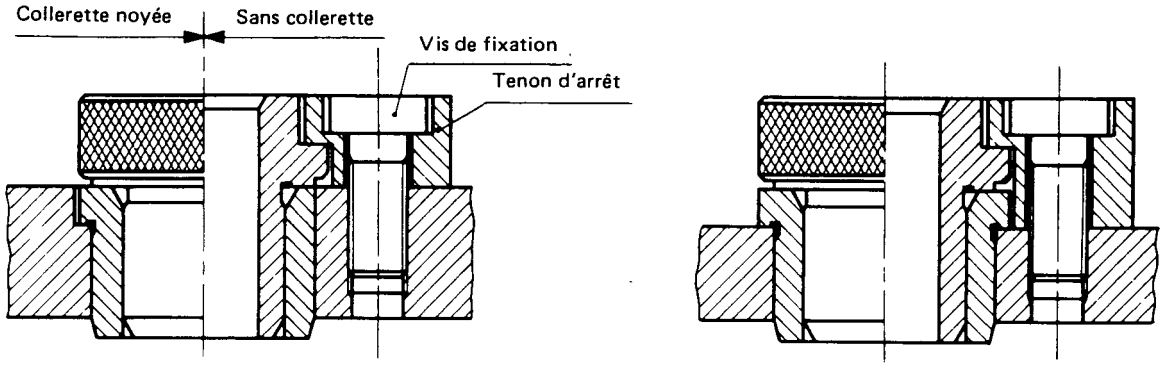

a) Douille porte-guide à collerette noyée ou sans collerette

b) Douille porte-guide à collerette en appui

FIGURE 5 — Guide de perçage amovible retenu par tenon d'arrêt

iTeh STANDARD PREVIEW
(standards.iteh.ai)
ISO 4247:1977
https://standards.iteh.ai/catalog/standards/sist/a2[illegible]-4878-[illegible]
2e66ea5c6df5/iso-4247-1977

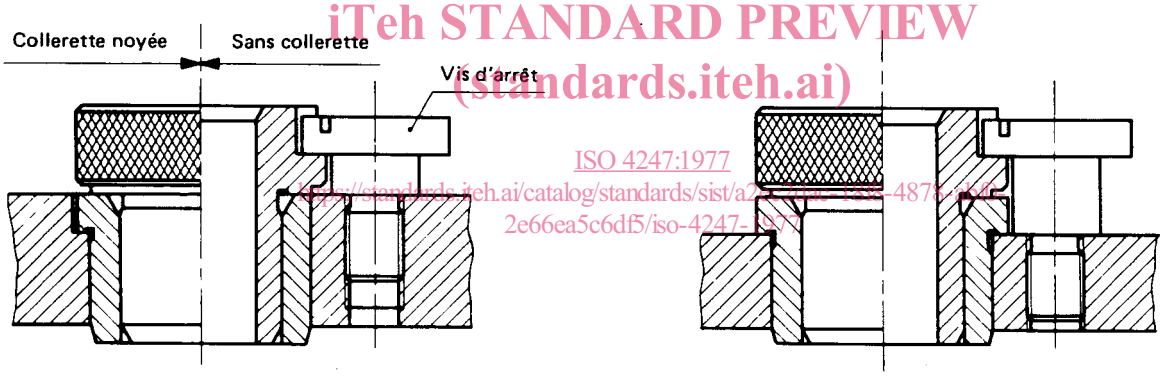

a) Douille porte-guide à collerette noyée ou sans collerette

b) Douille porte-guide à collerette en appui

FIGURE 6 — Guide de perçage amovible retenu par vis d'arrêt

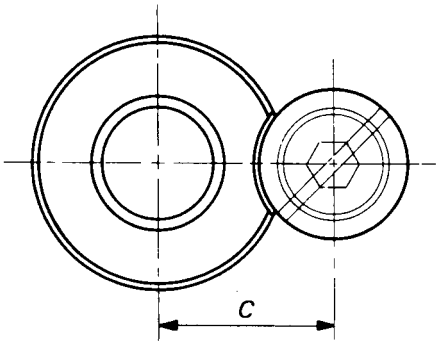

FIGURE 7 — Guide de perçage amovible — Type fixe avec tenon d'arrêt ou vis d'arrêt

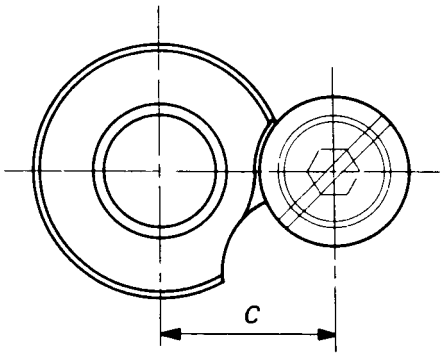

FIGURE 8 — Guide de perçage amovible — Type à montage rapide avec tenon d'arrêt ou vis d'arrêt

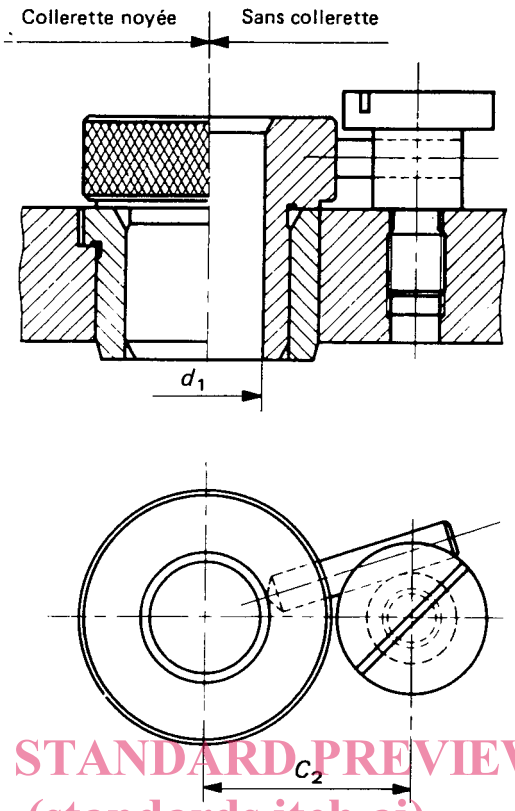

La douille porte-guide peut être avec collerette noyée ou sans collerette

iTeh STANDARD PREVIEW
(standards.iteh.ai)
ISO 4247:1977
https://standards.iteh.ai/catalog/standards/sist/a2ec2dac-18f8-4878-abf0-7ebbea5c6df5/iso-4247-1977

FIGURE 9 — **Guide de perçage amovible — Type à montage rapide avec goupille d'arrêt et vis d'arrêt**

TABLEAU 5 — **Dimensions de montage**

Valeurs en millimètres

d_1 (F7)	au-delà de	—	4	6	8	10	12	15	18	22	26	30	35	42	48	55	62	70	78
	jusqu'à inclus	4	6	8	10	12	15	18	22	26	30	35	42	48	55	62	70	78	85
C_2		15	17	20	22	24	28	31	35	37	41	47	51	55	59	63	68	74	79
C min.		11,5	13	16	18	20	23,5	26	29,5	32,5	36	41	45	49	53	58	63	68	73

7 ACCESSOIRES

7.1 Tenon d'arrêt

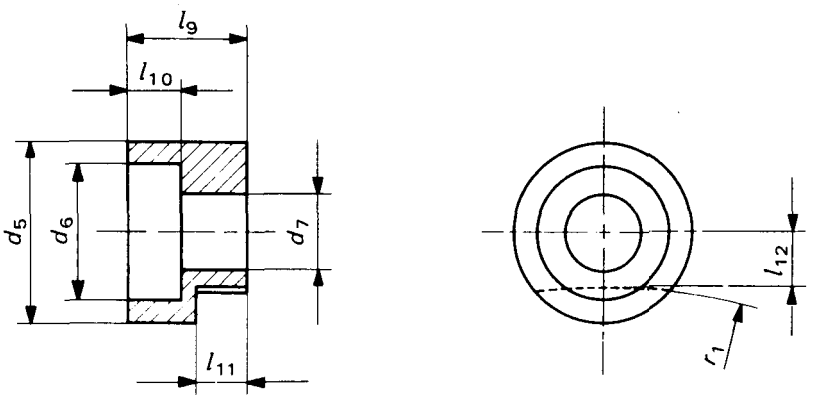

FIGURE 10 — **Tenon d'arrêt**

TABLEAU 6 — **Dimensions des tenons d'arrêt**

Valeurs en millimètres

Diamètres d'alésage du guide	l_9		l_{11}		l_{10}	d_5	d_6	d_7	r_1	l_{12}	Dimension de la vis de fixation
	collerette noyée	collerette en appui	collerette noyée	collerette en appui							
0 à 6	8	11	3	6	4	13	10	5,1	9,5	3,7	M5
6 à 12	10	14	4	8	5	16	12	6,1	15	4,7	M6
12 à 30	12	17	5,5	10,5	5	20	15	8,1	30	6,2	M8
30 à 85	16	22	7	13	7	24	18	10,1	80	7,5	M10

iTeh STANDARD PREVIEW
(standards.iteh.ai)
ISO 4247:1977
https://standards.iteh.ai/catalog/standards/sist/a2ea2dae-1818-4878-abf0-2e66ea5c6df5/iso-4247-1977

7.2 Vis d'arrêt

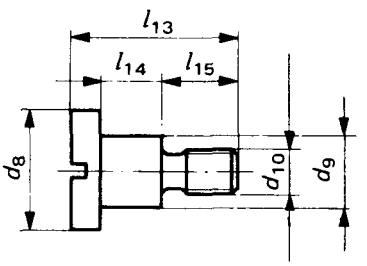

FIGURE 11 — **Vis d'arrêt**

TABLEAU 7 — **Dimensions des vis d'arrêt**

Valeurs en millimètres

Diamètres d'alésage du guide	l_{13}		l_{14}		l_{15}	d_8 max.	d_9	Diamètre du filetage d_{10}
	collerette noyée	collerette en appui	collerette noyée	collerette en appui				
0 à 6	15	18	3	6	9	13	7,5	M5
6 à 12	18	22	4	8	10	16	9,5	M6
12 à 30	22	27	5,5	10,5	11,5	20	12	M8
30 à 85	32	38	7	13	18,5	24	15	M10

7.3 Goupille d'arrêt

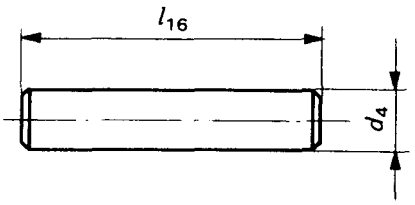

FIGURE 12 — **Goupille d'arrêt**

TABLEAU 8 — **Dimensions des goupilles d'arrêt**

Valeurs en millimètres

Diamètres d'alésage du guide	d_4 m6	l_{16}
0 à 6	2,5	16
6 à 12	3	20
12 à 22	5	25
22 à 30	6	30
30 à 42	6	35
42 à 78	8	35
78 à 85	8	40

iTeh STANDARD PREVIEW
(standards.iteh.ai)
ISO 4247:1977
https://standards.iteh.ai/catalog/standards/sist/a2ec2dac-18f8-4878-abf0-2e66ea5c6df5/iso-4247-1977