Norme internationale ISO 4757

INTERNATIONAL ORGANIZATION FOR STANDARDIZATION•МЕЖДУНАРОДНАЯ ОРГАНИЗАЦИЯ ПО СТАНДАРТИЗАЦИИ•ORGANISATION INTERNATIONALE DE NORMALISATION

Empreintes cruciformes pour vis

Cross recesses for screws

Première édition — 1983-08-01

iTeh STANDARD PREVIEW
(standards.iteh.ai)

ISO 4757:1983
https://standards.iteh.ai/catalog/standards/sist/1411a6fe-97e5-4317-9b1f-2554a33b80f9/iso-4757-1983

CDU 621.882.215.6 **Réf. nº : ISO 4757-1983 (F)**

Descripteurs : élément de fixation, vis, vis à empreinte cruciforme, dimension.

ISO 4757-1983 (F)

Prix basé sur 9 pages

Avant-propos

L'ISO (Organisation internationale de normalisation) est une fédération mondiale d'organismes nationaux de normalisation (comités membres de l'ISO). L'élaboration des Normes internationales est confiée aux comités techniques de l'ISO. Chaque comité membre intéressé par une étude a le droit de faire partie du comité technique correspondant. Les organisations internationales, gouvernementales et non gouvernementales, en liaison avec l'ISO, participent également aux travaux.

Les projets de Normes internationales adoptés par les comités techniques sont soumis aux comités membres pour approbation, avant leur acceptation comme Normes internationales par le Conseil de l'ISO.

iTeh STANDARD PREVIEW
(standards.iteh.ai)

La Norme internationale ISO 4757 a été élaborée par le comité technique ISO/TC 2, *Éléments de fixation*, et a été soumise aux comités membres en décembre 1981.

Les comités membres des pays suivants l'ont approuvée:

ISO 4757:1983
https://standards.iteh.ai/catalog/standards/sist/1411a6fe-97e5-4317-9b1f-2554a3[illegible]/iso-4757-1983

Afrique du Sud, Rép. d'	Espagne	Pays-Bas
Allemagne, R.F.	Finlande	Pologne
Autriche	France	Roumanie
Belgique	Hongrie	Sri Lanka
Brésil	Inde	Suède
Canada	Irlande	Suisse
Chine	Italie	Tchécoslovaquie
Corée, Rép. de	Japon	URSS
Corée, Rép. dém. p. de	Mexique	USA
Danemark	Norvège	
Égypte, Rép. arabe d'	Nouvelle-Zélande	

Le comité membre du pays suivant l'a désapprouvée pour des raisons techniques:

Royaume-Uni

© **Organisation internationale de normalisation, 1983** ●

Imprimé en Suisse

Empreintes cruciformes pour vis

iTeh STANDARD PREVIEW
(standards.iteh.ai)

1 Objet et domaine d'application

La présente Norme internationale définit deux types d'empreintes cruciformes pour vis:

ISO 4757-1983
https://standards.iteh.ai/catalog/standards/sist/1411a6fe-97e5-4317-9b1f-2554a33b80f9/iso-4757-1983

— l'empreinte type H;

— l'empreinte type Z.

Elle comporte une méthode de vérification de la profondeur de pénétration dans les deux cas.

2 Empreinte type H

2.1 Dimensions

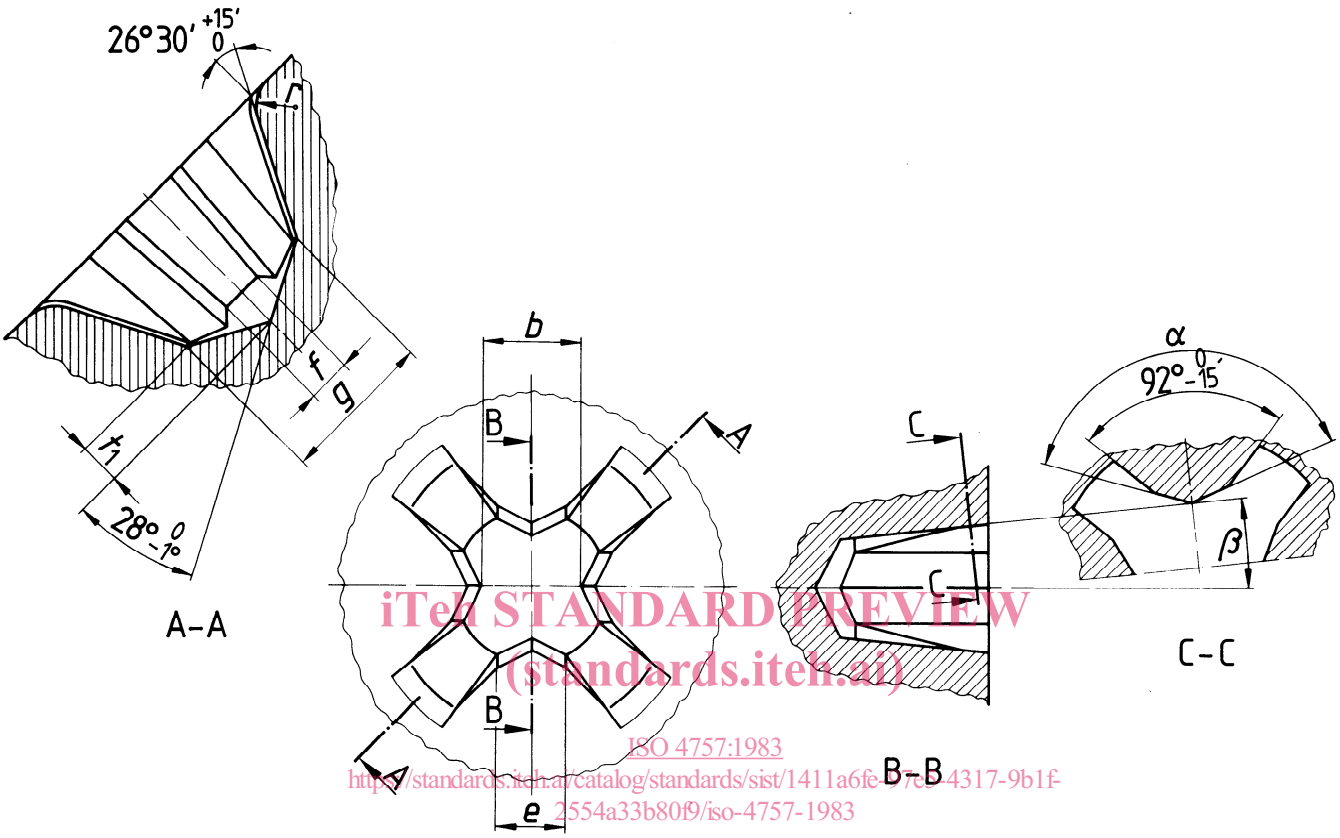

iTeh STANDARD PREVIEW
(standards.iteh.ai)
ISO 4757:1983
https://standards.iteh.ai/catalog/standards/sist/1411a6fe-97e5-4317-9b1f-2554a33b80f9/iso-4757-1983

Tableau 1 — Empreinte type H

Dimensions en millimètres

Empreinte n°		0	1	2	3	4
b	$^{0}_{-0,03}$	0,61	0,97	1,47	2,41	3,48
e		0,26 - 0,36	0,41 - 0,46	0,79 - 0,84	1,98 - 2,03	2,39 - 2,44
g	$^{+0,05}_{0}$	0,81	1,27	2,29	3,81	5,08
f		0,31 - 0,36	0,51 - 0,56	0,66 - 0,74	0,79 - 0,86	1,19 - 1,27
r	nom.	0,3	0,5	0,6	0,8	1
t_1	réf.	0,22	0,34	0,61	1,01	1,35
α	$^{0}_{-15'}$	*	138°	140°	146°	153°
β	$^{+15'}_{0}$	7°	7°	5° 45′	5° 45′	7°

* Sera remplacé par r min. 0,25 mm; r max. 0,36 mm.

Les dimensions indiquées sont des valeurs théoriques.

2.2 Vérification de la profondeur de pénétration de la jauge dans l'empreinte et dimensions de la jauge employée pour l'empreinte type H

La profondeur de pénétration de la jauge est indiquée dans les diverses normes de produit (dimensions minimale et maximale). C'est la dimension déterminante pour la conformité de l'empreinte cruciforme.

iTeh STANDARD PREVIEW
(standards.iteh.ai)

La pointe de la jauge est semblable à celle du tournevis correspondant. Un manchon sert à la guider et à déterminer la position du plan de référence. Ce plan passe par le point d'intersection entre les ailes de l'empreinte et le dessus de la tête de la vis, ce qui correspond à la surface d'une vis à tête plate. Dans le cas de vis à tête bombée, il se situe en-dessous du sommet, dans la zone d'intersection des ailes de l'empreinte et de la surface de la tête. Pour ces types de vis, le plan de référence est défini à partir des surfaces d'appui du manchon de la jauge.

ISO 4757:1983
https://standards.iteh.ai/catalog/standards/sist/1411a6fe-97e5-4317-9b1f-2554a33b80f9/iso-4757-1983

La profondeur de pénétration de la jauge est mesurée à partir du plan de référence, à l'aide d'un comparateur à cadran. La position zéro et la position de vérification de la jauge peuvent être définies sur une surface plane.

En raison de la tolérance sur l'épaisseur de l'ailette b à la pointe de la jauge, une tolérance supplémentaire maximale de 0,13 mm peut être admise sur la mesure de la profondeur de pénétration.

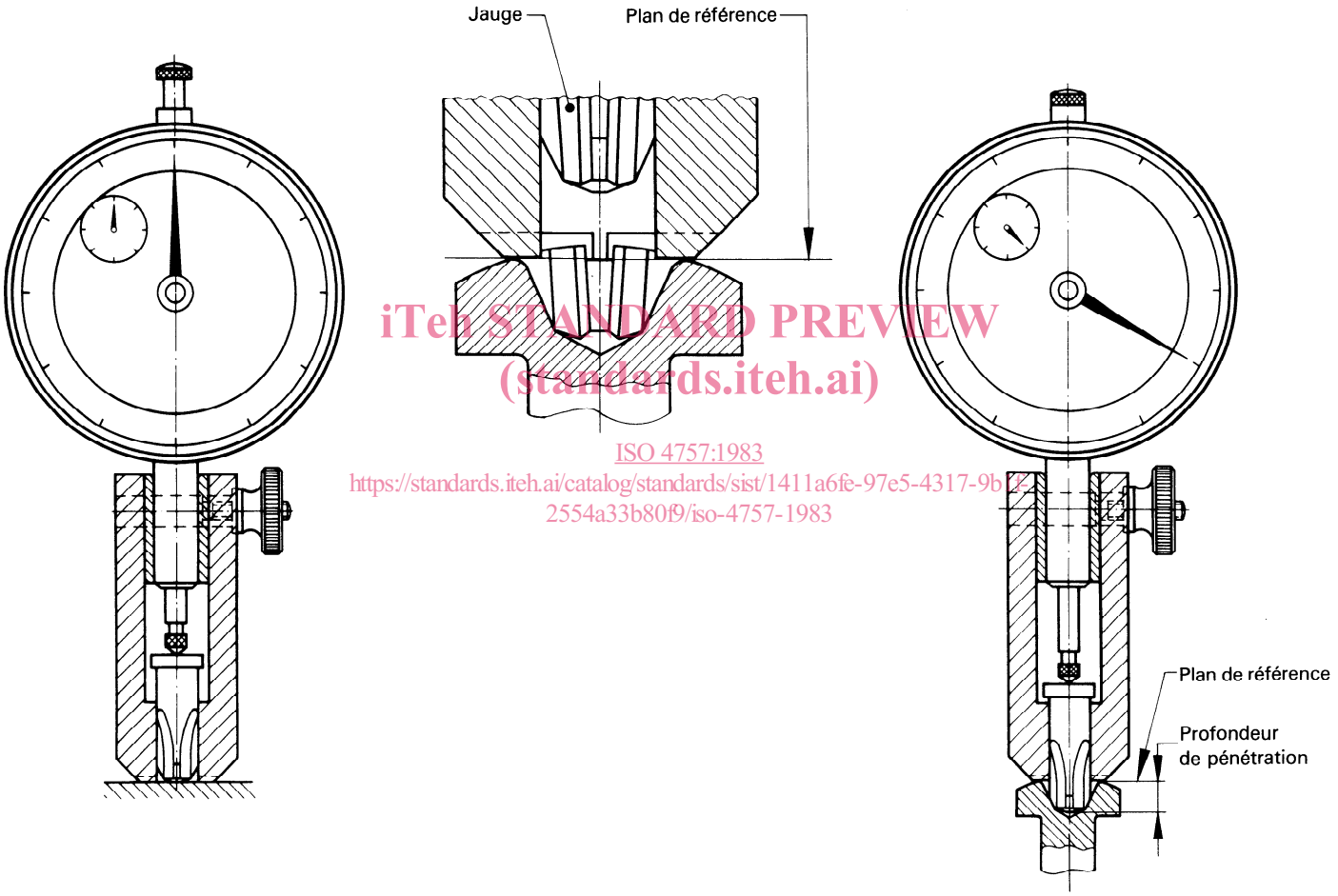

Position zéro

Position de vérification

iTeh STANDARD PREVIEW
(standards.iteh.ai)
ISO 4757:1983
https://standards.iteh.ai/catalog/standards/sist/1411a6fe-97e5-4317-9b11-2554a33b80f9/iso-4757-1983

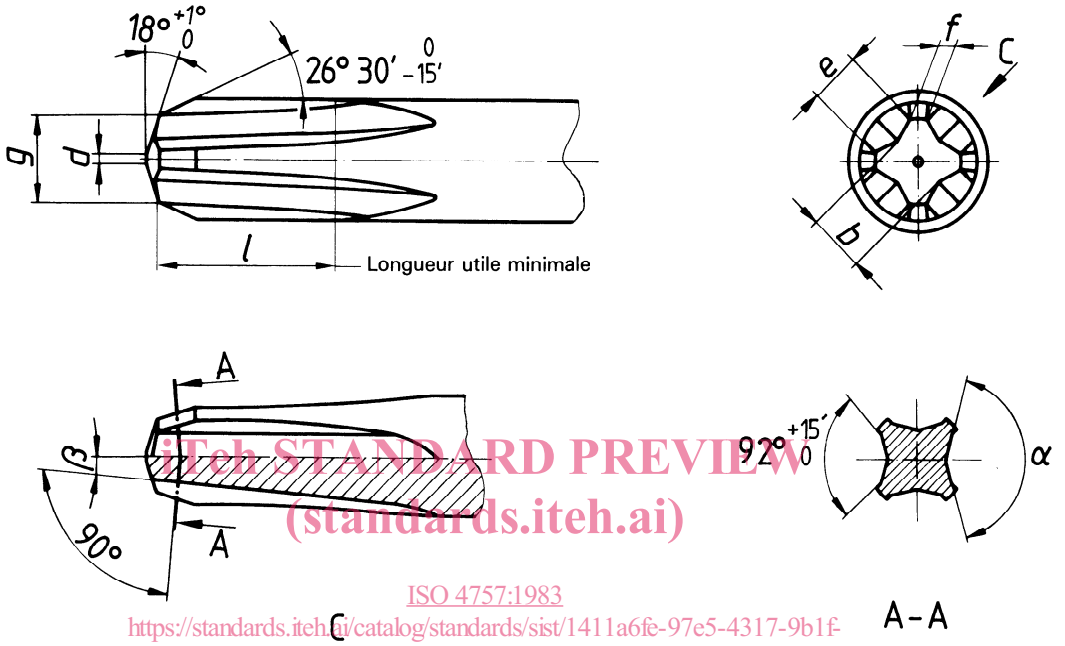

iTeh STANDARD PREVIEW
(standards.iteh.ai)
ISO 4757:1983
https://standards.iteh.ai/catalog/standards/sist/1411a6fe-97e5-4317-9b1f-2554a33b80f9/iso-4757-1983

Tableau 2 — Dimensions de la jauge pour empreinte type H

Dimensions en millimètres

Jauge n°		0	1	2	3	4
b	$^{0}_{-0,025}$	0,64	1,001	1,539	2,497	3,574
g	$^{+0,025}_{0}$	0,813	1,27	2,286	3,81	5,08
d	$^{+0,13}_{0}$	0,25	0,38	0,38	0,38	0,38
e	$^{0}_{-0,025}$	0,315	0,513	1,102	2,098	2,738
f	$^{0}_{-0,06}$	0,31	0,51	0,64	0,79	1,12
l	min.	3,17	3,17	4,78	7,14	8,74
α	$^{+15'}_{0}$	*	138°	140°	146°	153°
β	$^{0}_{-15'}$	7°	7°	5° 45′	5° 45′	7°

* Sera remplacé par r = 0,25 ± 0,025 mm.

3 Empreinte type Z

3.1 Dimensions

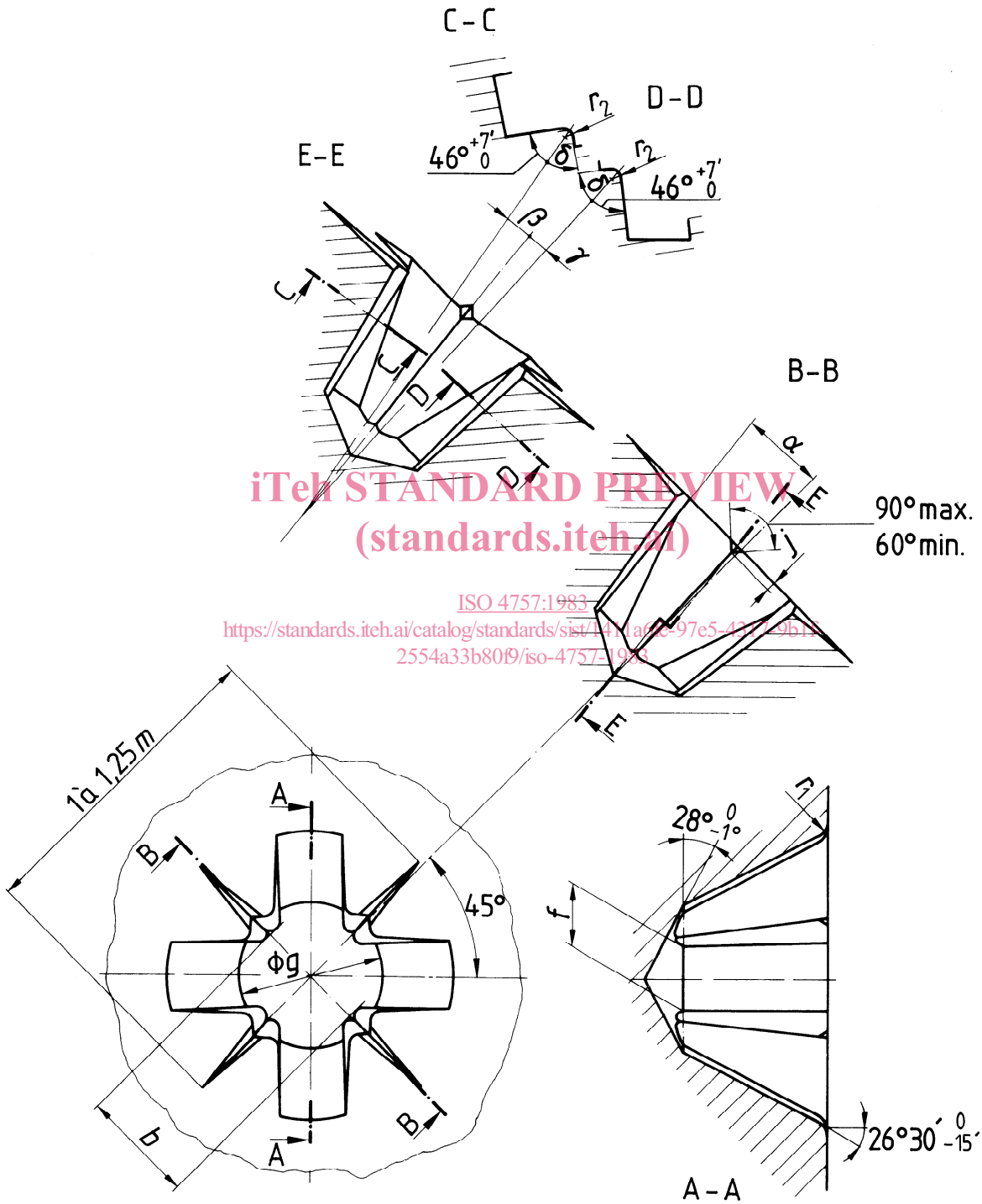

iTeh STANDARD PREVIEW
(standards.iteh.ai)
ISO 4757:1983
https://standards.iteh.ai/catalog/standards/sist/1411a6fc-97e5-4377-9b1f-2554a33b80f9/iso-4757-1983

Tableau 3 — Empreinte type Z

Dimensions en millimètres

Empreinte n°		0	1	2	3	4
b	$^{0}_{-0,05}$	0,76	1,27	1,83	2,72	3,96
f	$^{0}_{-0,025}$	0,48	0,74	1,03	1,42	2,16
g	$^{0}_{-0,05}$	0,86	1,32	2,34	3,86	5,08
r_1	max.	0,30	0,30	0,38	0,51	0,64
r_2	max.	0,10	0,13	0,15	0,25	0,38
j	max.	0,13	0,15	0,15	0,20	0,20
α	$^{+15'}_{0}$	7°	7°	5° 45′	5° 45′	7°
β	$^{0}_{-15'}$	7° 45′	7° 45′	6° 20′	6° 20′	7° 45′
γ	$^{0}_{-15'}$	4° 23′	4° 23′	3°	3°	4° 23′
δ	$^{0}_{-7'}$	46°	46°	46°	56° 15′	56° 15′

Les dimensions indiquées sont des valeurs théoriques.

iTeh STANDARD PREVIEW
(standards.iteh.ai)
ISO 4757:1983
https://standards.iteh.ai/catalog/standards/sist/1411a6fe-9755-4317-9b1f-2554a33b80f8/iso-4757-1983