CEI 60034-5
(Quatrième édition – 2000)

Machines électriques tournantes –
Partie 5: Degrés de protection procurés par la conception intégrale des machines électriques tournantes (code IP) – Classification

CORRIGENDUM 1

Page 38

Remplacer les figures 5 et 6 existantes par les nouvelles figures suivantes:

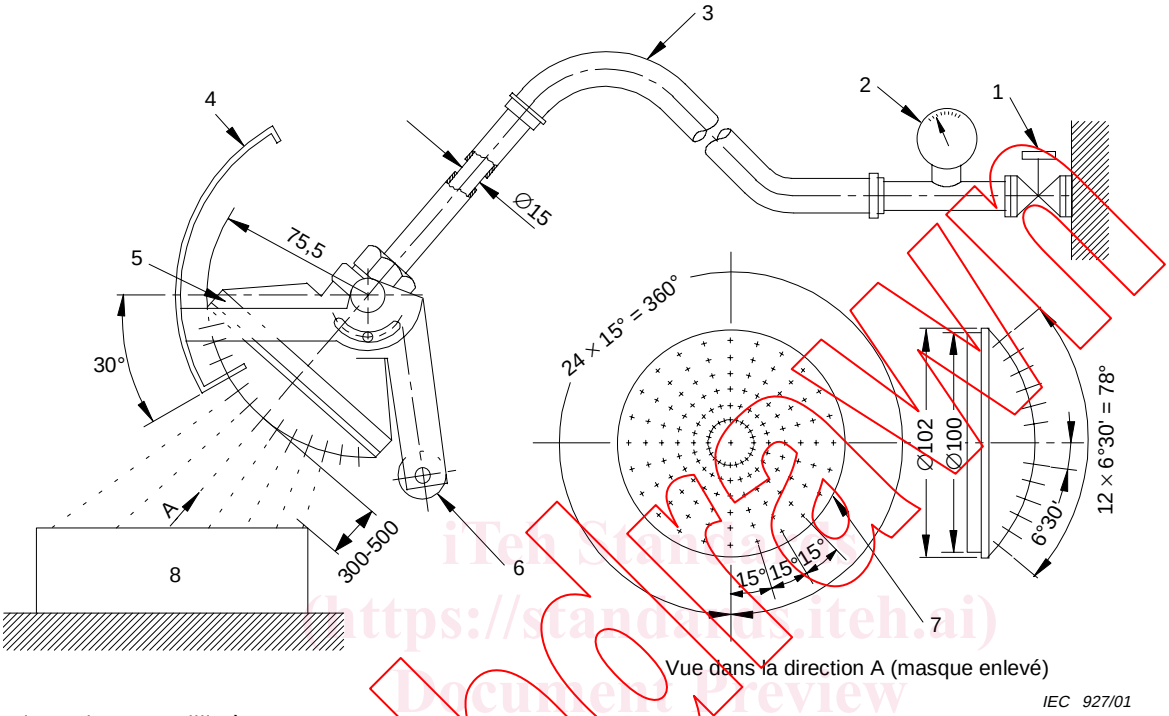

Dimensions en millimètres

Légende

1 Robinet d'arret
2 Manomètre
3 Tuyau flexible
4 Masque mobile – aluminium
5 Pomme d'arrosoir
6 Contrepoids
7 Pomme d'arrosoir – laiton avec 121 trous de 0,5 de diamètre:
  1 trou au centre
  2 cercles intérieurs de 12 trous à 30°
  4 cercles extérieurs de 24 trous à 15°
8 Machine en essai

Figure 5 – Appareil portatif pour la vérification de la protection contre l'eau tombant en pluie et contre les projections d'eau

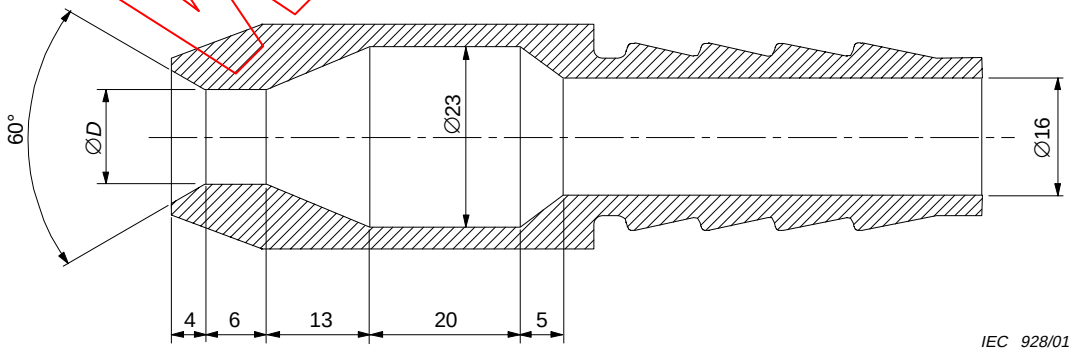

Dimensions en millimètres
D est 6,3 mm pour les essais du tableau 5, chiffre 5
D est 12,5 mm pour les essais du tableau 5, chiffre 6

Figure 6 – Buse normalisée pour les essais à la lance

iTeh Standards (https://standards.iteh.ai) Document Preview
IEC 60034-5:2000/COR1:2001
https://standards.iteh.ai/catalog/standards/iec/4b095f61-bdcc-4ed3-bc58-9995c68c3ffa/iec-60034-5-2000-cor1-2001
withdrawn