NORME INTERNATIONALE

ISO 5775-2

Deuxième édition
1996-12-01

Pneumatiques et jantes pour cycles —

Partie 2: Jantes

iTeh STANDARD PREVIEW
(standards.iteh.ai)

Bicycle tyres and rims —

Part 2: Rims

ISO 5775-2:1996
https://standards.iteh.ai/catalog/standards/sist/7badf208-c867-4355-9b6b-5bd8f5f08db2/iso-5775-2-1996

Numéro de référence
ISO 5775-2:1996(F)

Avant-propos

L'ISO (Organisation internationale de normalisation) est une fédération mondiale d'organismes nationaux de normalisation (comités membres de l'ISO). L'élaboration des Normes internationales est en général confiée aux comités techniques de l'ISO. Chaque comité membre intéressé par une étude a le droit de faire partie du comité technique créé à cet effet. Les organisations internationales, gouvernementales et non gouvernementales, en liaison avec l'ISO participent également aux travaux. L'ISO collabore étroitement avec la Commission électrotechnique internationale (CEI) en ce qui concerne la normalisation électrotechnique.

Les projets de Normes internationales adoptés par les comités techniques sont soumis aux comités membres pour vote. Leur publication comme Normes internationales requiert l'approbation de 75 % au moins des comités membres votants.

iTeh STANDARD PREVIEW
(standards.iteh.ai)

La Norme internationale ISO 5775-2 a été élaborée par le comité technique ISO/TC 31, *Pneus, jantes et valves*, sous-comité SC 10, *Pneus et jantes pour cycles, cyclomoteurs et motocycles*.

ISO 5775-2:1996
https://standards.iteh.ai/catalog/standards/sist/7b6d0b1a-c867-4355-9b6b-9bd81a0bbb4e/iso-5775-2-1996

Cette deuxième édition annule et remplace la première édition (ISO 5775-2:1989), dont elle constitue une révision technique.

L'ISO 5775 comprend les parties suivantes, présentées sous le titre général *Pneumatiques et jantes pour cycles*:

— *Partie 1: Désignation et cotes des pneumatiques*

— *Partie 2: Jantes*

L'annexe A de la présente partie de l'ISO 5775 est donnée uniquement à titre d'information.

© ISO 1996

Droits de reproduction réservés. Sauf prescription différente, aucune partie de cette publication ne peut être reproduite ni utilisée sous quelque forme que ce soit et par aucun procédé, électronique ou mécanique, y compris la photocopie et les microfilms, sans l'accord écrit de l'éditeur.

Organisation internationale de normalisation
Case postale 56 • CH-1211 Genève 20 • Suisse

Imprimé en Suisse

Pneumatiques et jantes pour cycles —

Partie 2:
Jantes

1 Domaine d'application

iTeh STANDARD PREVIEW
(standards.iteh.ai)

La présente partie de l'ISO 5775 fixe les cotes des jantes de pneumatiques pour cycles; elle ne donne que les cotes du profil de la jante nécessaires pour le montage et l'ajustement du pneumatique sur la jante.

ISO 5775-2:1996
https://standards.iteh.ai/catalog/standards/sist/7bad5f08-c867-4355-9b6b-5bd8f5f08db2/iso-5775-2-1996

L'ISO 5775-1 traite de la désignation et des dimensions des pneumatiques.

L'ISO 5775 traite des jantes à rebord droit (SS), des jantes à crochet (HB) et des jantes à crosse (C).

L'annexe A présente des méthodes de mesure et de contrôle des cotes des jantes à rebord droit et des jantes à crochet.

2 Symboles

Les symboles suivants sont utilisés dans la présente partie de l'ISO 5775.

- A Largeur de jante spécifiée
- A_1 Largeur de la jante au niveau des portées du talon du pneumatique
- D Diamètre de jante spécifié
- D_1 Diamètre de la jante de mesure
- D_2 Diamètre extérieur
- G Hauteur du rebord de jante
- H_1 Partie libre de la gorge au-dessus du ruban de fond de jante, nécessaire pour le montage du pneumatique
- L_1 Largeur de la gorge au-dessus du ruban de fond de jante
- P Largeur de la portée du talon du pneumatique

R_2 Rayon du rebord

R_3 Rayon de raccordement rebord/portée du talon du pneumatique

R_4 Rayon supérieur de la gorge

W Largeur du ruban de mesure

β Angle de la portée du talon du pneumatique

3 Exigences générales

3.1 Profil de la jante

Le profil de la jante doit être lisse et sans bord aigu du côté du pneumatique.

3.2 Trou de jante pour la valve

Le trou de jante pour la valve doit être centré au fond de la gorge de la jante. Côté pneumatique, les bords doivent être arrondis ou chanfreinés. Côté moyeu, les bords ne doivent pas avoir de bavures qui puissent endommager la valve.

3.3 Exigences particulières

iTeh STANDARD PREVIEW
(standards.iteh.ai)

Les désignations et les dimensions des jantes à rebord droit, des jantes à crochet et des jantes à crosse sont données, respectivement, dans les articles 4, 5 et 6.

ISO 5775-2:1996
https://standards.iteh.ai/catalog/standards/sist/7badf208-c867-4355-9b6b-5bd8f5f08db2/iso-5775-2-1996

4 Jantes à rebord droit

4.1 Profil des jantes

Les cotes et les tolérances des jantes à rebord droit (SS) doivent être telles qu'indiquées à la figure 1 et dans le tableau 1.

4.2 Diamètres des jantes

Le code de diamètre nominal de jante, le diamètre de jante spécifié et le diamètre de la jante de mesure des jantes à rebord droit (SS) doivent être tels qu'indiqués à la figure 1 et dans le tableau 2.

4.3 Désignation et marquage

Une jante à rebord droit (SS) doit être désignée par son diamètre nominal de jante et sa largeur nominale de jante, précédés facultativement des lettres «SS» pour indiquer qu'il s'agit d'un rebord droit.

EXEMPLE

SS 400 × 20

Cotes en millimètres

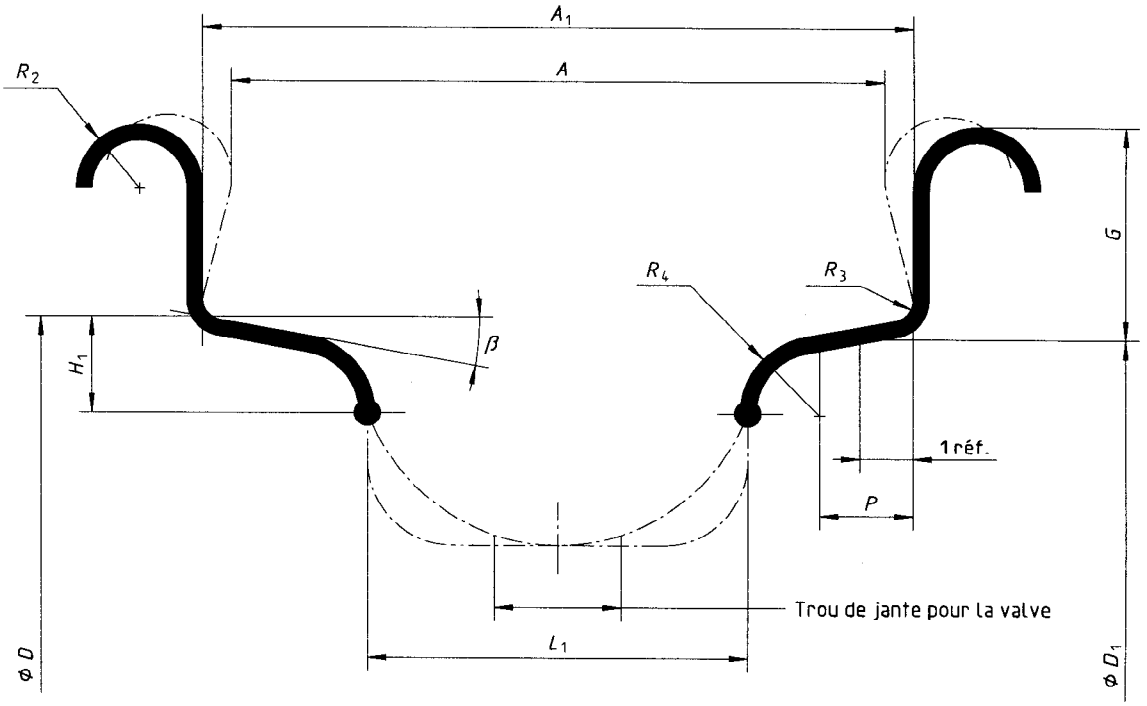

Figure 1 — Profil des jantes à rebord droit

iTeh STANDARD PREVIEW
(standards.iteh.ai)

Tableau 1 — Cotes des jantes à rebord droit

ISO 5775-2:1996
https://standards.iteh.ai/catalog/standards/sist/7bad1208-c867-4555-9b6b-5bd8f5f08db2/iso-5775-2-1996

Cotes en millimètres

Largeur nominale de jante	A ± 1	A_1 $^{0}_{-1}$	G ± 0,5	P min.	H_1 [1), 2)] min.	L_1 [2)] min.	R_2 min.	R_3 max.	R_4 min.	β [3)] ± 5°
18[4)]	18	18	6,5	1,8	1,8	10	1,5	1	1,5	10°
20	20	—	6,5	2	2	11	1,8	1	1,5	10°
22	22	—	6,5	2,2	3	11	1,8	1	2	10°
24	24	—	7	3	3	11	2	1	2,5	10°
27	27	—	7,5	3,5	3,5	14	2,5	1	2,5	10°
30,5	30,5	—	8	3,5	3,5	14	2,5	1	2,5	10°

1) Pour les jantes de diamètre inférieur ou égal à 400 mm, augmenter la profondeur H_1 de 1 mm.

2) La cote H_1 en liaison avec la cote L_1 définit l'espace libre au-dessus du fond de jante et des têtes de rayons, une fois le ruban de fond de jante monté, permettant un ajustement satisfaisant du pneumatique. La profondeur de gorge réelle de la jante doit être définie sous la responsabilité du fabricant de jantes de façon à atteindre cet objectif.

3) Pour les jantes laminées dont le diamètre nominal de jante est inférieur ou égal à 400 mm, $\beta = 15° \pm 10°$.

4) Cette largeur nominale de jante était précédemment le code de largeur de jante 17.

Tableau 2 — Diamètres de jante spécifiés et diamètres de la jante de mesure des jantes à rebord droit

Cotes en millimètres

Code de diamètre nominal de jante	Diamètre de jante spécifié D	Diamètre de la jante de mesure[1] D_1
194	194,2	193,85
203	203,2	202,85
222	222,2	221,85
239	239,4	239,05
248	247,6	247,25
251	250,8	250,45
279	279,2	278,85
288	287,8	287,45
298	298,4	298,05
305	304,7	304,35
317	317	316,65
330	329,8	329,45
337	336,6	336,25
340	339,6	339,25
349	349,2	348,85
355	355	354,65
357	357,1	356,75
369	368,6	368,25
381	380,9	380,55
387	387,1	386,75
390	389,6	389,25
400	400,1	399,75
406	405,6	405,25
419	418,6	418,25
428	428,1	427,75
432	431,6	431,25
438	437,7	437,35
440	439,9	439,55
451	450,8	450,45
484	484	483,65
489	488,6	488,25
490	490,2	489,85
498	497,5	497,15
501	501,3	500,95
507	507,3	506,95
520	520,2	519,85
531	530,6	530,25
534	533,5	533,15
540	539,6	539,25
541	540,8	540,45
547	546,5	546,15
559	558,8	558,45
565	564,9	564,55
571	571	570,65
584	583,9	583,55
590	590,2	589,85
597	597,2	596,85
609	609,2	608,85
622	622,3	621,95
630	629,7	629,35
635	634,7	634,35
642	641,7	641,35

1) La tolérance sur la circonférence mesurée sur la portée de talon du pneumatique ($\pi \times$ diamètre de la jante de mesure) est de ± 1,5 mm.

iTeh STANDARD PREVIEW
(standards.iteh.ai)
ISO 5775-2:1996
https://standards.iteh.ai/catalog/standards/sist/7badf208-c867-4355-9b6b-5bd8f5f08db2/iso-5775-2-1996

5 Jantes à crochet

5.1 Profil des jantes

Les cotes et les tolérances des jantes à crochet (HB) doivent être telles qu'indiquées à la figure 2 et dans le tableau 3.

5.2 Diamètres et circonférences des jantes

Le code de diamètre nominal de jante, le diamètre de jante spécifié et la circonférence de jante spécifiée des jantes à crochet (HB) doivent être tels qu'indiqués à la figure 2 et dans le tableau 4.

5.3 Désignation et marquage

Une jante à crochet (HB) doit être désignée par son diamètre nominal de jante et sa largeur nominale de jante, précédés des lettres «HB» pour indiquer qu'il s'agit d'un type à crochet.

EXEMPLE

HB 422 × 25

Cotes en millimètres

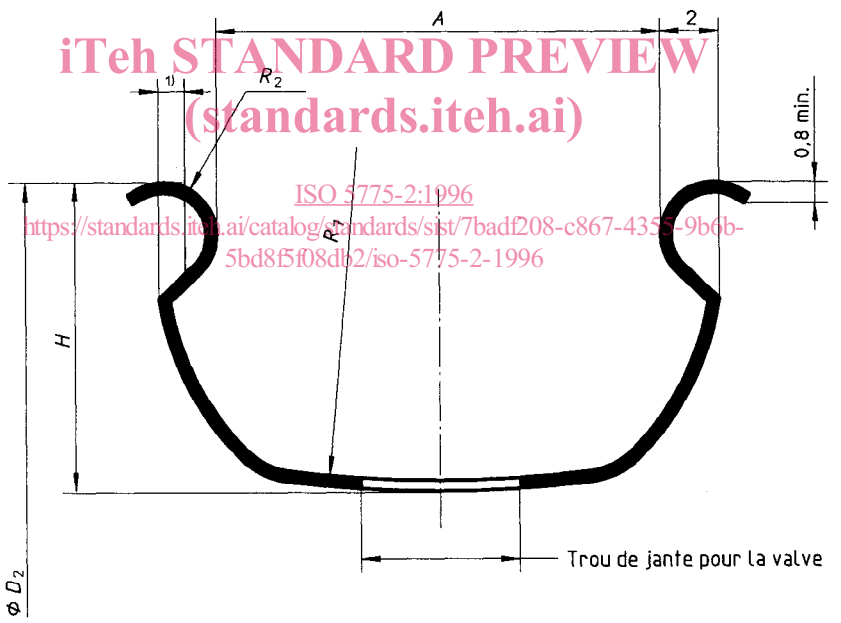

iTeh STANDARD PREVIEW
(standards.iteh.ai)
ISO 5775-2:1996
https://standards.iteh.ai/catalog/standards/sist/7badf208-c867-4358-9b6b-5bd8f5f08db2/iso-5775-2-1996

1) Ouverture facultative ne devant pas dépasser 1 mm.

Figure 2 — Profil des jantes à crochet

Tableau 3 — Cotes des jantes à crochet

Cotes en millimètres

Largeur nominale de jante	A ± 1	H min.	R_2 ± 0,5	R_7 min.
20	20	13	2	30
25	25	14	2	50
27	27	15	2	70

Tableau 4 — Diamètres de jante spécifiés et circonférences de jante spécifiées des jantes à crochet

Cotes en millimètres

Code de diamètre nominal de jante[1)]	Diamètre de jante spécifié D	Circonférence de jante spécifiée, πD ± 2,5
HB 270	269,9	847,9
HB 321	320,7	1 007,5
HB 372	371,5	1 167,1
HB 422	422,3	1 326,7
HB 459	458,8	1 441,4
HB 473	473,1	1 486,3
HB 510	509,6	1 601
HB 524	523,9	1 645,9
HB 560	560,4	1 760,6
HB 575	574,7	1 805,5
HB 611	611,2	1 920,1

1) Les lettres «HB» indiquent qu'il s'agit de jantes à crochet; le chiffre qui suit les lettres «HB» est le code de diamètre de jante.

6 Jantes à crosse

6.1 Profil des jantes

Les cotes et les tolérances des jantes à crosse (C) doivent être telles qu'indiquées à la figure 3 et dans le tableau 5.

iTeh STANDARD PREVIEW
(standards.iteh.ai)
ISO 5775-2:1996

6.2 Diamètres des jantes

Le code de diamètre nominal de jante, le diamètre de jante spécifié et le diamètre de la jante de mesure des jantes à crosse doivent être tels qu'indiqués à la figure 3 et dans le tableau 2.

6.3 Désignation et marquage

Une jante à crosse (C) doit être désignée par son diamètre nominal de jante et sa largeur nominale de jante, suivis de la lettre «C» pour indiquer qu'il s'agit d'un type à crosse.

EXEMPLE

622 × 13C

Cotes en millimètres

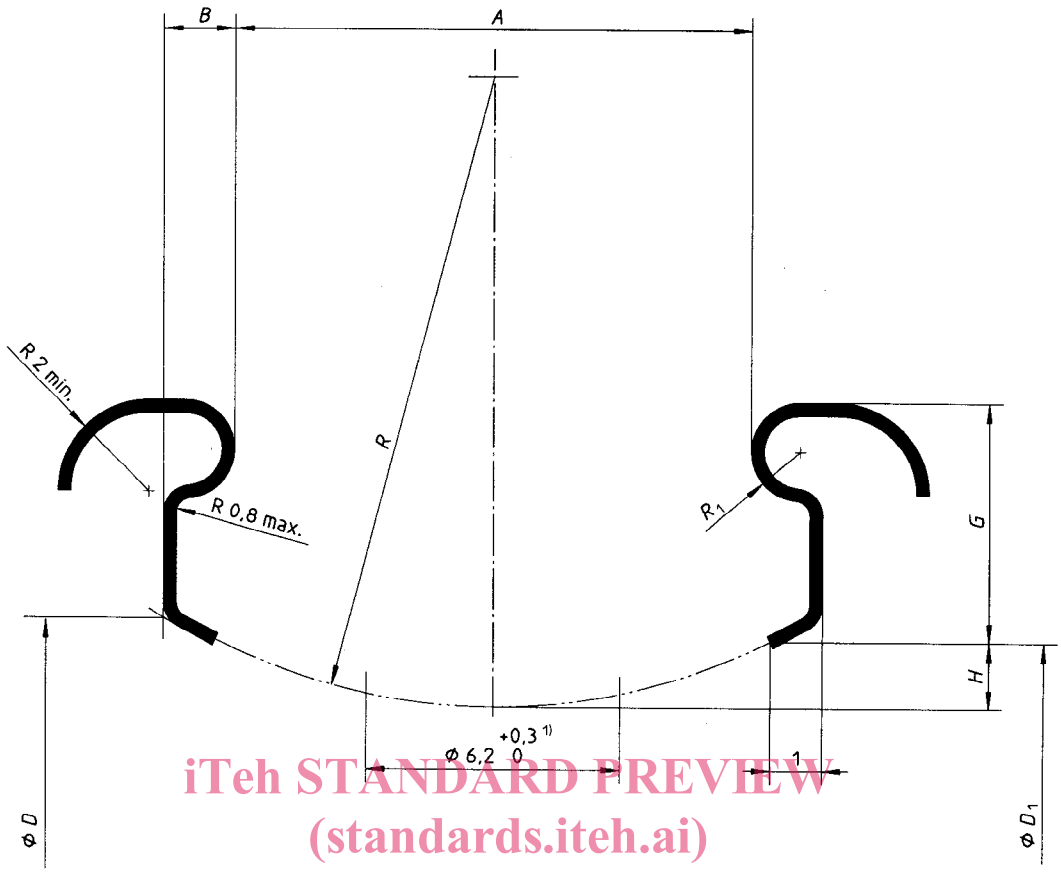

iTeh STANDARD PREVIEW
(standards.iteh.ai)

1) Une cote du trou de jante pour la valve de 8,3 $^{+0,3}_{0}$ est permise pour les largeurs de jante ≥ 19C.

ISO 5775-2:1996
https://standards.iteh.ai/catalog/standards/sist/7badf208-e867-4333-9b6b-5bd8f5f08db2/iso-5775-2-1996

Figure 3 — Profil des jantes à crosse

Tableau 5 — Cotes des jantes à crosse

Cotes en millimètres

Code de largeur nominale de jante	*A* ± 0,5	*B* ± 0,5	*G* ± 0,5	*H*[1] min.	R_1[1]
13C	13	1,5	5	2	0,9 ± 0,1
15C	15				
16C	16		5,5		$1{,}1\ ^{+0{,}2}_{-0{,}1}$
17C	17			2,2	
19C	19		6,5	2,5	
21C	21				
23C	23		7,5	4,5	
25C	25				

1) La cote *H* en liaison avec la cote *R* définit l'espace libre au-dessus du fond de jante et des têtes de rayons, une fois le ruban de fond de jante monté, permettant un ajustement satisfaisant du pneumatique.

© ISO

Annexe A
(informative)

Méthodes de mesure et de contrôle des cotes des jantes pour cycles

A.1 Objet

La présente annexe établit des méthodes de mesure et de contrôle des cotes des jantes à rebord droit, des jantes à crochet et des jantes à crosse, pour cycles.

A.2 Généralités

Tous les mesurages doivent être effectués sur des jantes prêtes à recevoir un pneumatique et placées sur des surfaces planes. Pour des mesurages précis, les calibres et rubans doivent toujours être montés perpendiculairement aux rebords de la jante, sur les deux portées de talon du pneumatique.

iTeh STANDARD PREVIEW
(standards.iteh.ai)

A.3 Principales cotes des jantes à mesurer et à contrôler

Les principales cotes des jantes qui doivent être mesurées et contrôlées sont indiquées aux figures A.1, A.2, et A.3.

ISO 5775-2:1996
https://standards.iteh.ai/catalog/standards/sist/7badf208-c867-4355-9b6b-5bd8f5f08db2/iso-5775-2-1996

Cotes en millimètres

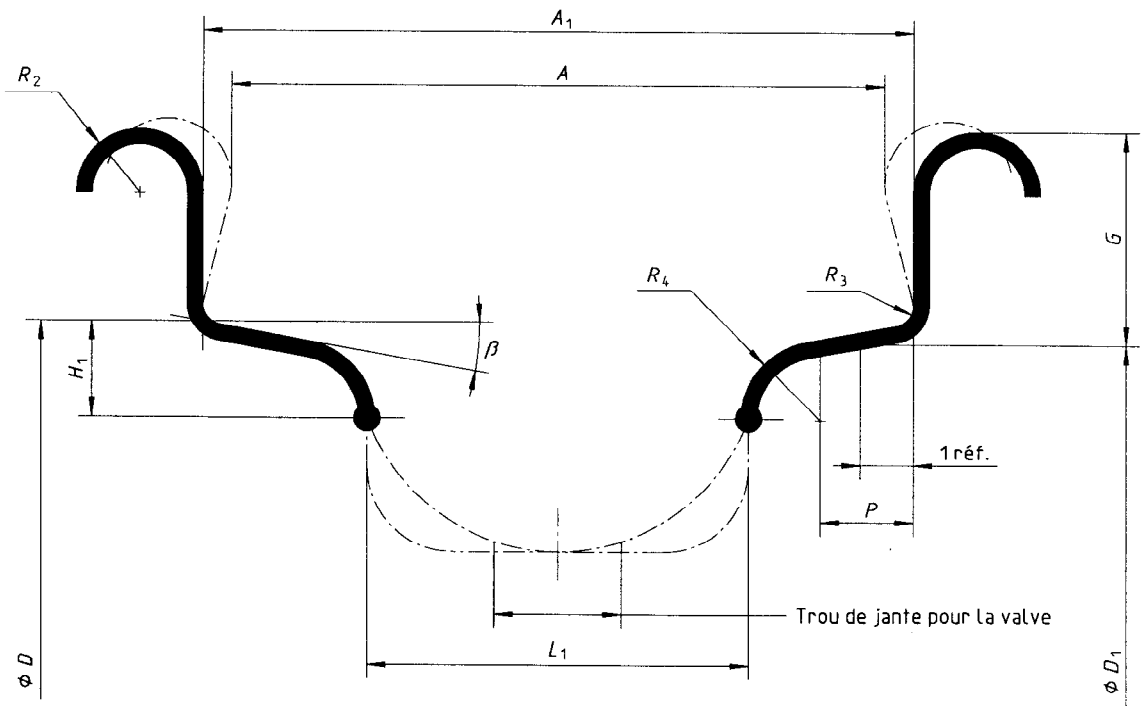

Figure A.1 — Jantes à rebord droit

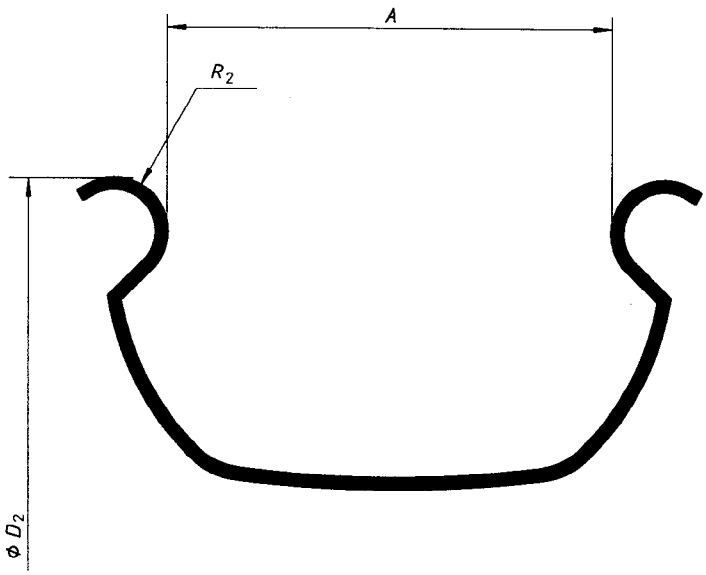

Figure A.2 — Jantes à crochet

iTeh STANDARD PREVIEW
(standards.iteh.ai)

Cotes en millimètres

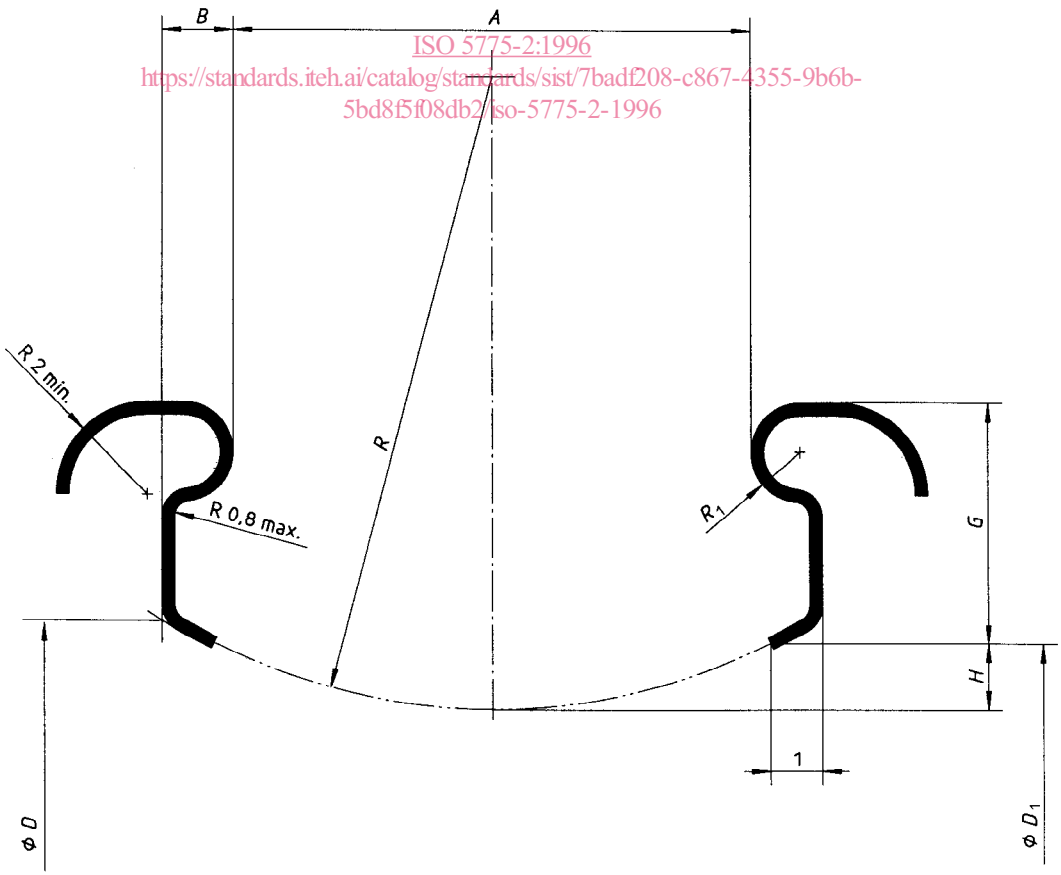

ISO 5775-2:1996
https://standards.iteh.ai/catalog/standards/sist/7badf208-c867-4355-9b6b-5bd8f5f08db2/iso-5775-2-1996

Figure A.3 — Jantes à crosse