Norme internationale ISO 5837/1

INTERNATIONAL ORGANIZATION FOR STANDARDIZATION•МЕЖДУНАРОДНАЯ ОРГАНИЗАЦИЯ ПО СТАНДАРТИЗАЦИИ•ORGANISATION INTERNATIONALE DE NORMALISATION

Implants chirurgicaux — Systèmes d'enclouage intramédullaire — Partie 1 : Clous intramédullaires à section en forme de trèfle ou en V

iTeh STANDARD PREVIEW

Implants for surgery — Intramedullary nailing systems — Part 1 : Intramedullary nails with cloverleaf or V-shaped cross-section

(standards.iteh.ai)

Première édition — 1985-06-15

ISO 5837-1:1985
https://standards.iteh.ai/catalog/standards/sist/57ec850d-e1a8-4404-84e9-fffb6a404e85/iso-5837-1-1985

CDU 615.465 : 621.882.2 **Réf. nº : ISO 5837/1-1985 (F)**

Descripteurs : matériel médical, implant chirurgical, clou, dimension, tolérance de dimension.

Prix basé sur 5 pages

Avant-propos

L'ISO (Organisation internationale de normalisation) est une fédération mondiale d'organismes nationaux de normalisation (comités membres de l'ISO). L'élaboration des Normes internationales est confiée aux comités techniques de l'ISO. Chaque comité membre intéressé par une étude a le droit de faire partie du comité technique créé à cet effet. Les organisations internationales, gouvernementales et non gouvernementales, en liaison avec l'ISO, participent également aux travaux.

Les projets de Normes internationales adoptés par les comités techniques sont soumis aux comités membres pour approbation, avant leur acceptation comme Normes internationales par le Conseil de l'ISO. Les Normes internationales sont approuvées conformément aux procédures de l'ISO qui requièrent l'approbation de 75 % au moins des comités membres votants.

iTeh STANDARD PREVIEW
(standards.iteh.ai)

La Norme internationale ISO 5837/1 a été élaborée par le comité technique ISO/TC 150, *Implants pour la chirurgie.*

ISO 5837-1:1985
https://standards.iteh.ai/catalog/standards/sist/57ec850d-e1a8-4404-84e9-fffb6a404e85/iso-5837-1-1985

© Organisation internationale de normalisation, 1985 ●

Imprimé en Suisse

Implants chirurgicaux — Systèmes d'enclouage intramédullaire — Partie 1 : Clous intramédullaires à section en forme de trèfle ou en V

iTeh STANDARD PREVIEW
(standards.iteh.ai)

1 Objet et domaine d'application

La présente partie de l'ISO 5837 fixe les principales dimensions des clous intramédullaires ayant une section en forme de trèfle ou en V utilisés en chirurgie osseuse. Elle spécifie également les caractéristiques des crochets servant à l'extraction des clous et recommande les diamètres des broches de guidage à utiliser avec les clous.

NOTE — Toutes les dimensions sont données en millimètres.

ISO 5837-1:1985
https://standards.iteh.ai/catalog/standards/sist/57ec850d-e1a8-4404-84e9-
ffb6a004e85f/iso-5837-1-1985

2 Références

ISO 5832, *Implants chirurgicaux — Produits à base de métaux*

— *Partie 1 : Acier à forger inoxydable.*

— *Partie 5 : Alliage à forger à base de cobalt, de chrome, de tungstène et de nickel.*

3 Forme A

Clous intramédullaires droits, à section en forme de trèfle.

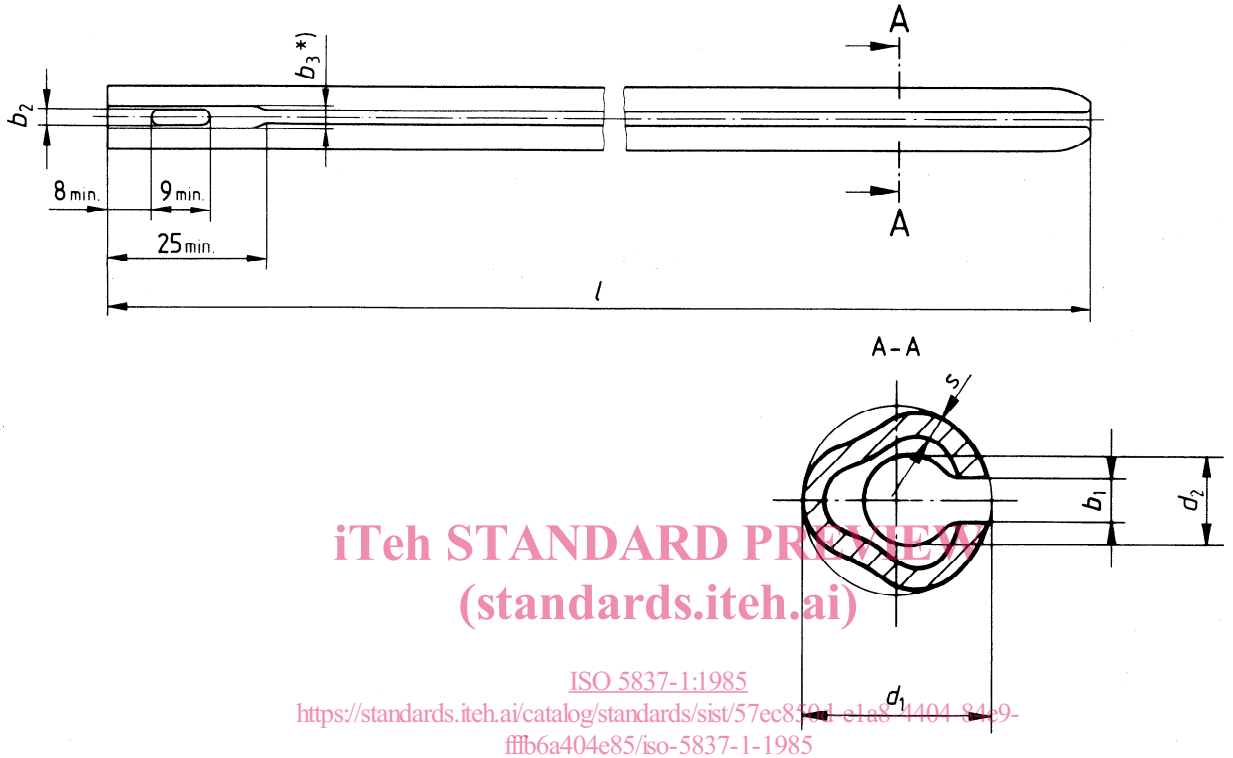

iTeh STANDARD PREVIEW
(standards.iteh.ai)
ISO 5837-1:1985
https://standards.iteh.ai/catalog/standards/sist/57ec8501-c1a8-4404-84e9-fffb6a404e85/iso-5837-1-1985

Figure 1

* La dimension b_3 peut se prolonger sur toute la longueur du clou. Il convient de se rappeler, dans ce cas, que b_3 ne doit pas dépasser le diamètre de la broche de guidage correspondante, ceci pour des raisons purement pratiques (voir chapitre 8).

Tableau 1

		6	7	8	9	10	11	12	13	14	15	16
d_1		0 −0,18	0 −0,22				0 −0,27					
d_2	min.	2,7	3	3,3	3,8	4,5		5,3		6,3		
b_1		1,8				2,5						3
		+0,45 0				+0,7 0						
b_2	min.	2,2				3,2						
b_3	+ 0,7 0	2,6				3,3						
s	Acier inoxydable nuance B, conforme à l'ISO 5832/1	0,80 à 1,15	0,90 à 1,25	1,15 à 1,50	1,30 à 1,65							
	Alliage à forger à base de cobalt, chrome, tungstène, nickel, conforme à l'ISO 5832/5	0,79 à 0,99	0,97 à 1,17		1,27 à 1,47							
l	(Par paliers de 10 mm dans toutes les gammes de dimensions)	140 à 400		200 à 500		240 à 500			290 à 500			

4 Forme B

Clous intramédullaires courbes à section en forme de trèfle.

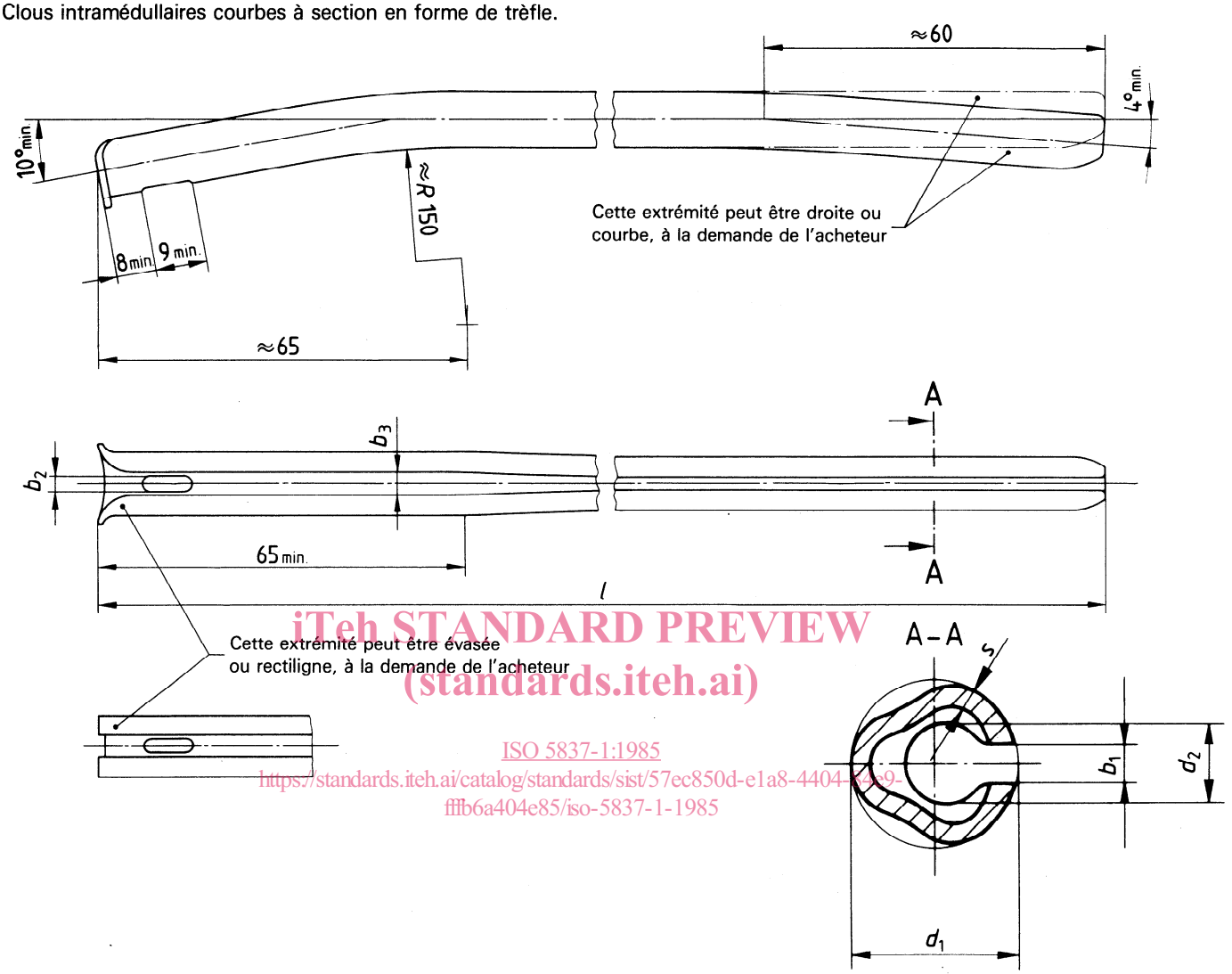

iTeh STANDARD PREVIEW
(standards.iteh.ai)
ISO 5837-1:1985
https://standards.iteh.ai/catalog/standards/sist/57ec850d-e1a8-4404-8469-fffb6a404e85/iso-5837-1-1985

Figure 2

Tableau 2

		6	7	8	9	10	11	12	13	14	15	16
d_1		0 −0,18	0 −0,22				0 −0,27					
d_2	min.	2,7	3	3,3	3,8	4,5		5,3		6,3		
b_1		1,8				2,5						3
		+0,45 0				+0,7 0						
b_2	min.	2,2				3,2						
b_3	+0,7 0	2,6		3,2	3,7	4,2			4,7			
s	Acier inoxydable nuance B, conforme à l'ISO 5832/1	0,80 à 1,15	0,90 à 1,25	1,15 à 1,50	1,30 à 1,65							
	Alliage à forger à base de cobalt, chrome, tungstène, nickel, conforme à l'ISO 5832/5	0,79 à 0,99	0,97 à 1,17		1,27 à 1,47							
l	(Par paliers de 10 mm dans toutes les gammes de dimensions)	140 à 380		180 à 420		240 à 420			290 à 420			

5 Forme C

Clous intramédullaires à section en V.

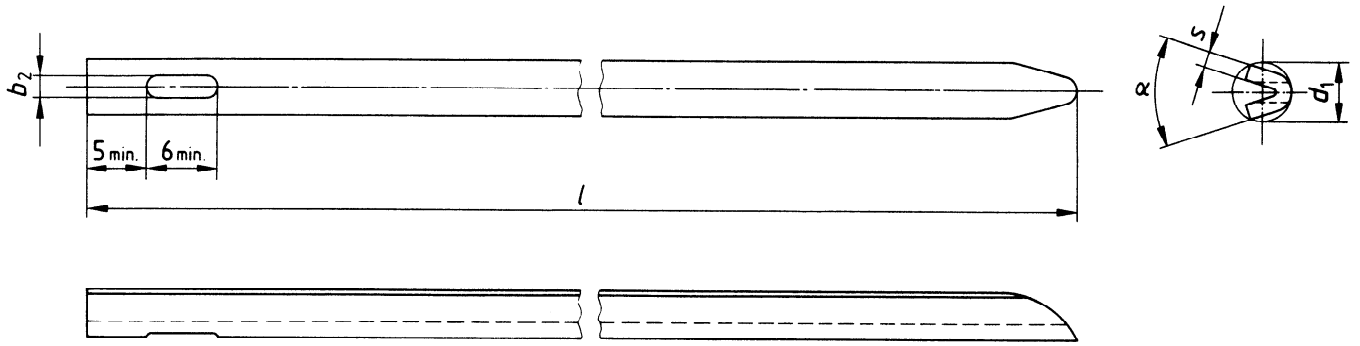

Figure 3

Tableau 3

d_1		4	4,5	5	5,5	6	7	8	11
		0 −0,18					0 −0,22		0 −0,27
b_2	min.	1,3			1,9				
s	Acier inoxydable nuance B, conforme à l'ISO 5832/1	1,10 à 1,40		1,35 à 1,65					
α	± 5°	35°							53°
l	(Par paliers de 10 mm dans toutes les gammes de dimensions)	120 à 300							

iTeh STANDARD PREVIEW
(standards.iteh.ai)
ISO 5837-1:1985
https://standards.iteh.ai/catalog/standards/sist/57ec850d-e1a8-4404-84e9-fffb6a404e85/iso-5837-1-1985

6 Forme D

Clous intramédullaires à section en forme de trèfle, à double tête.

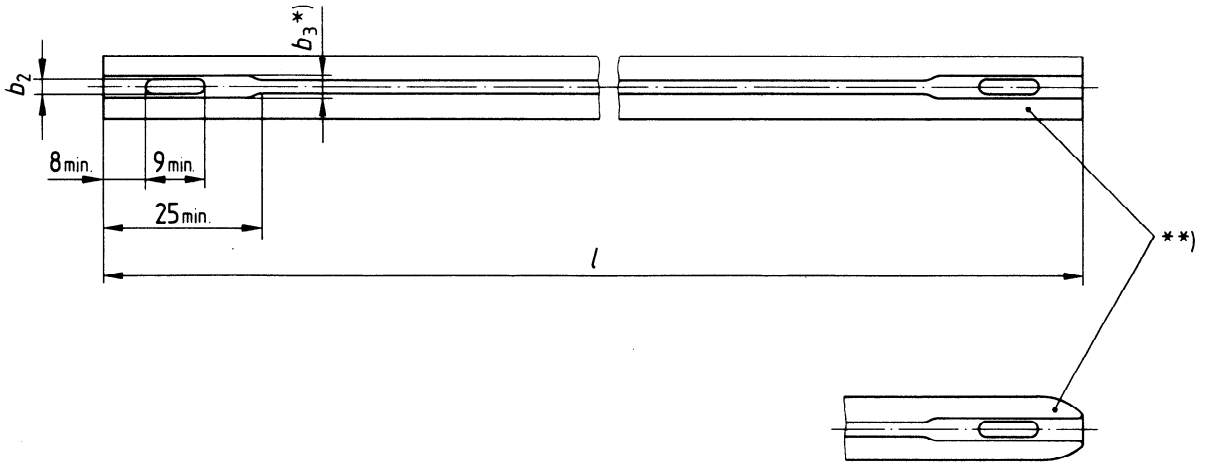

Figure 4

* La dimension b_3 peut se prolonger sur toute la longueur du clou. Il convient de se rappeler, dans ce cas, que b_3 ne doit pas dépasser le diamètre de la broche de guidage correspondante, ceci pour des raisons purement pratiques (voir chapitre 8).

** Les extrémités peuvent être rectilignes ou présenter une conicité asymétrique, à la demande de l'acheteur.

Les dimensions des clous de forme D sont celles données dans le tableau 1, comme dans le cas de la forme A.

7 Crochets d'extraction

Les dimensions des crochets d'extraction sont celles données dans les tableaux 4 et 5.

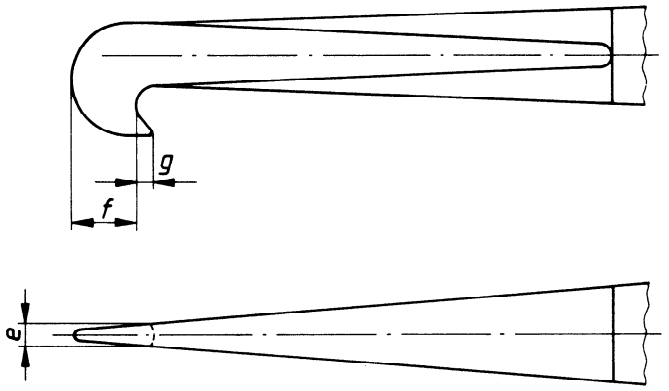

Figure 5

Tableau 4

iTeh STANDARD PREVIEW
(standards.iteh.ai)
ISO 5837-1:1985
https://standards.iteh.ai/catalog/standards/sist/57ec8501-c9d8-4404-84e9-f8bc404e85/iso-5837-1-1985

Pour clous en forme de trèfle dans la gamme des diamètres d_1	6 à 9	10 à 16
e	$2{,}1\ ^{0}_{-0{,}3}$	3,15 max.
f	7 à 8,7	
g min.	2	

Tableau 5

Pour clous à section en forme de V dans la gamme des diamètres d_1	4 à 5	5,5 à 11
$e\ ^{0}_{-0{,}1}$	1,2	1,8
f	5 à 5,8	
g min.	2	

8 Diamètres recommandés des broches de guidage

Tableau 6

Diamètre des clous		6	7	8	9	10	11	12	13	14	15	16
Diamètre des broches de guidage, $^{0}_{-0{,}05}$	Pour clous de formes A et D	2,5		3	3,5	4		5		6		
	Pour clous de forme B	2,5		3	3,5	4						

Page blanche

iTeh STANDARD PREVIEW
(standards.iteh.ai)

ISO 5837-1:1985
https://standards.iteh.ai/catalog/standards/sist/57ec850d-e1a8-4404-84e9-fffb6a404e85/iso-5837-1-1985