Norme internationale ISO 6044

INTERNATIONAL ORGANIZATION FOR STANDARDIZATION•МЕЖДУНАРОДНАЯ ОРГАНИЗАЦИЯ ПО СТАНДАРТИЗАЦИИ•ORGANISATION INTERNATIONALE DE NORMALISATION

Construction navale et structures maritimes — Ferrures de pied de corne de charge — Dimensions principales

Shipbuilding and marine structures — Derrick boom heel fittings — Main dimensions

Première édition — 1985-12-15

iTeh STANDARD PREVIEW
(standards.iteh.ai)

ISO 6044:1985
https://standards.iteh.ai/catalog/standards/sist/68b8ac51-5b7c-4041-92ca-41897379a0b2/iso-6044-1985

CDU 621.885.9 : 629.12 **Réf. nº : ISO 6044-1985 (F)**

Descripteurs : construction navale, appareil de levage, derrick, joint articulé, axe d'articulation, dimension, matériau, désignation.

ISO 6044-1985 (F)

Prix basé sur 2 pages

Avant-propos

L'ISO (Organisation internationale de normalisation) est une fédération mondiale d'organismes nationaux de normalisation (comités membres de l'ISO). L'élaboration des Normes internationales est confiée aux comités techniques de l'ISO. Chaque comité membre intéressé par une étude a le droit de faire partie du comité technique créé à cet effet. Les organisations internationales, gouvernementales et non gouvernementales, en liaison avec l'ISO participent également aux travaux.

Les projets de Normes internationales adoptés par les comités techniques sont soumis aux comités membres pour approbation, avant leur acceptation comme Normes internationales par le Conseil de l'ISO. Les Normes internationales sont approuvées conformément aux procédures de l'ISO qui requièrent l'approbation de 75 % au moins des comités membres votants.

iTeh STANDARD PREVIEW
(standards.iteh.ai)

La Norme internationale ISO 6044 a été élaborée par le comité technique ISO/TC 8, *Construction navale et structures matitimes*.

ISO 6044:1985
https://standards.iteh.ai/catalog/standards/sist/0b0bdc51-5b7c-4041-92ca-4189f3f79a0b2/iso-6044-1985

L'attention des utilisateurs est attirée sur le fait que toutes les Normes internationales sont de temps en temps soumises à révision et que toute référence faite à une autre Norme internationale dans le présent document implique qu'il s'agit, sauf indication contraire, de la dernière édition.

© **Organisation internationale de normalisation, 1985** ●

Imprimé en Suisse

Construction navale et structures maritimes — Ferrures de pied de corne de charge — Dimensions principales

1 Objet et domaine d'application

La présente Norme internationale fixe les dimensions principales d'interchangeabilité et spécifie les matériaux des chapes et boulons ou broches associé(e)s de ferrures de pied de corne de charge pour construction navale et structures maritimes.

2 Références

ISO 286, *Système ISO de tolérances et d'ajustements.* [1]

ISO 630, *Aciers de construction métallique.*

ISO/R 683/1, *Aciers pour traitement thermique, aciers alliés et aciers pour décolletage — Partie 1: Aciers non alliés trempés et revenus.*

ISO 8147, *Construction navale et structures maritimes — Appaaux de levage et composants — Vocabulaire.* [2]

3 Définitions

Dans le cadre de la présente Norme internationale, les définitions données dans l'ISO 8147 sont applicables.

4 Grandeur nominale

La grandeur nominale d'une ferrure de pied de corne de charge est une valeur numérique sans unité, aux fins de référence, dérivée de l'effort maximal dans la corne en kilonewtons.

iTeh STANDARD PREVIEW
(standards.iteh.ai)
ISO 6044:1985
https://standards.iteh.ai/catalog/standards/sist/68b8ac51-5b7c-4041-92ca-41897379a0b2/iso-6044-1985

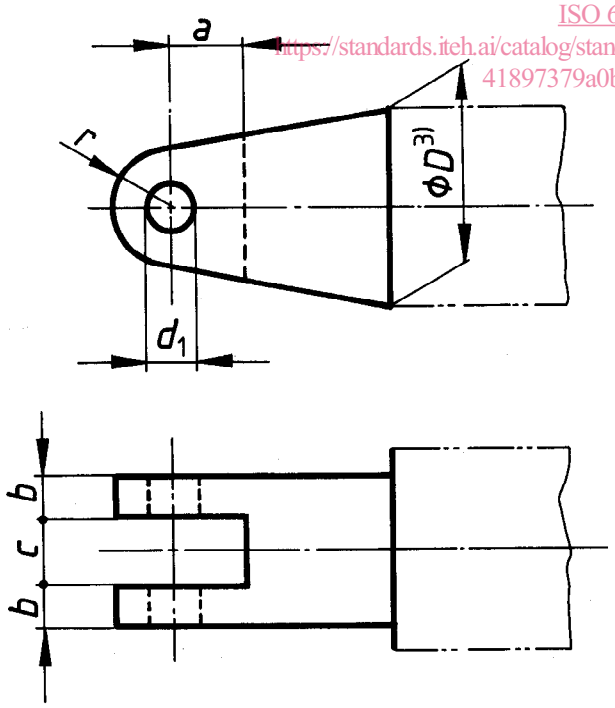

Figure 1 — Chape

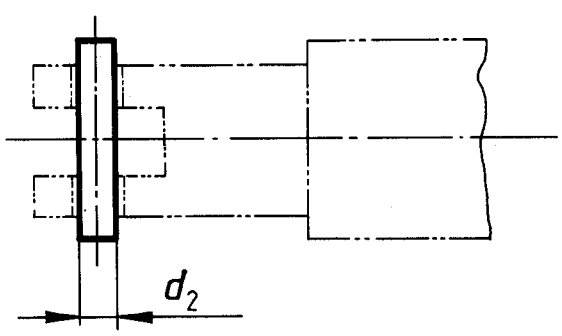

Figure 2 — Boulon ou broche

1) Actuellement au stade de projet. (Révision de l'ISO/R 286-1962.)

2) Actuellement au stade de projet.

3) Le diamètre *D* du la ferrure est égal au diamètre extérieur de la corne ou est légèrement plus grand, suivant la forme de la fixation soudée.

Tableau — Grandeurs nominales et dimensions principales

Dimensions en millimètres

Grandeur nominale	Effort maximal dans la corne kN	Chape					Boulon ou broche
		a	b	c	d_1	r	d_2
1,6	16	32	16	28	24	25	22
2	20	35	16	30	26	28	24
2,5	25	45	22	32	29	30	27
3	32	50	22	35	32	32	30
4	40	50	25	38	35	35	33
5	50	55	25	42	41	42	39
6	63	60	32	47	44	45	42
8	80	65	32	53	47	48	45
10	100	70	40	60	54	55	52
12	125	75	40	67	58	60	56
16	160	85	45	76	67	68	64
20	200	95	50	85	75	75	72
25	250	100	60	95	79	80	76
32	320	105	70	105	83	85	80
40	400	115	70	115	93	95	90
50	500	125	80	127	103	105	100
63	630	135	80	144	113	115	110
80	800	160	100	154	129	130	125
100	1 000	175	100	164	144	145	140
125	1 250	200	120	184	164	165	160
160	1 600	225	130	204	184	185	180
200	2 000	250	140	230	205	205	200
250	2 500	275	150	255	225	225	220

iTeh STANDARD PREVIEW
(standards.iteh.ai)
ISO 6044:1985
https://standards.iteh.ai/catalog/standards/sist/68b8ac51-5b7c-4041-92ca-41897379a0b2/iso-6044-1985

5 Dimensions et tolérances

5.1 Dimensions principales

Les dimensions principales d'une chape et du boulon ou de la broche associé(e) doivent être conformes aux indications des figures 1 et 2 et du tableau.

NOTES

1 Les figures 1 et 2 ne définissent pas la construction et la forme des pièces d'une manière précise. Elles ont uniquement pour but d'indiquer les dimensions normalisées données dans le tableau.

2 Le type de boulon ou broche à utiliser et sa fixation sont soumis aux réglementations nationales.

5.2 Tolérances

Les tolérances dimensionnelles doivent correspondre à la qualité de tolérance fondamentale IT 14 de l'ISO 286.

6 Matériaux

6.1 Chape

La chape doit être fabriquée en acier conforme à l'ISO 630, nuance Fe 360 (comme qualité minimale).

6.2 Boulons et broches

Les boulons et les broches doivent être fabriqués en acier conforme à l'ISO 630, nuance Fe 430 (comme qualité minimale).

6.3 Qualité supérieure

Si l'emploi d'acier trempé traité thermiquement est exigé, le matériau doit satisfaire aux prescriptions de l'ISO/R 683/1.

7 Désignation

Pour des besoins de référence uniquement (dessins techniques, par exemple), mais pas pour une commande, la ferrure de pied de corne de charge complète (chape avec boulon ou broche) doit être désignée comme suit.

7.1 Éléments de désignation

Les éléments suivants doivent être donnés dans l'ordre indiqué:

a) dénomination, en abrégé: ferrure;

b) numéro de la présente Norme internationale: ISO 6044;

c) grandeur nominale (conformément au tableau).

7.2 Exemple

Une ferrure de pied de corne de charge complète conforme à la présente Norme internationale, de grandeur nominale 10, est désignée comme suit:

Ferrure ISO 6044 - 10