NORME INTERNATIONALE

ISO 6701

Première édition
1991-01-15

Cycles — Dimensions extérieures des écrous de rayons

Cycles — External dimensions of spoke nipples

iTeh STANDARD PREVIEW
(standards.iteh.ai)

ISO 6701:1991
https://standards.iteh.ai/catalog/standards/sist/da7526ee-d330-403d-bda4-43934d2e6bae/iso-6701-1991

Numéro de référence
ISO 6701:1991(F)

Avant-propos

L'ISO (Organisation internationale de normalisation) est une fédération mondiale d'organismes nationaux de normalisation (comités membres de l'ISO). L'élaboration des Normes internationales est en général confiée aux comités techniques de l'ISO. Chaque comité membre intéressé par une étude a le droit de faire partie du comité technique créé à cet effet. Les organisations internationales, gouvernementales et non gouvernementales, en liaison avec l'ISO participent également aux travaux. L'ISO collabore étroitement avec la Commission électrotechnique internationale (CEI) en ce qui concerne la normalisation électrotechnique.

Les projets de Normes internationales adoptés par les comités techniques sont soumis aux comités membres pour vote. Leur publication comme Normes internationales requiert l'approbation de 75 % au moins des comités membres votants.

iTeh STANDARD PREVIEW
(standards.iteh.ai)

La Norme internationale ISO 6701 a été élaborée par le comité technique ISO/TC 149, *Cycles*.

ISO 6701:1991
https://standards.iteh.ai/catalog/standards/sist/da7526ee-d330-403d-bda4-43934d2e6bae/iso-6701-1991

© ISO 1991
Droits de reproduction réservés. Aucune partie de cette publication ne peut être reproduite ni utilisée sous quelque forme que ce soit et par aucun procédé, électronique ou mécanique, y compris la photocopie et les microfilms, sans l'accord écrit de l'éditeur.

Organisation internationale de normalisation
Case Postale 56 • CH-1211 Genève 20 • Suisse

Imprimé en Suisse

Cycles — Dimensions extérieures des écrous de rayons

1 Domaine d'application

La présente Norme internationale prescrit les caractéristiques dimensionnelles extérieures et les tolérances des écrous de rayons de bicyclettes. Elle prescrit aussi la manière de les désigner.

Elle s'applique aux écrous de rayons à tête bombée ou à tête plate.

2 Caractéristiques dimensionnelles

Les dimensions extérieures des écrous de rayons doivent être conformes à celles indiquées à la figure 1 et dans le tableau 1.

3 Désignation

Tout écrou de rayon conforme aux prescriptions de la présente Norme internationale doit être désigné par le numéro de la présente Norme internationale suivi du diamètre du fil, exprimé en millimètres.

Exemple de désignation:

Écrou ISO 6701 Ø2

iTeh STANDARD PREVIEW
(standards.iteh.ai)
ISO 6701:1991
https://standards.iteh.ai/catalog/standards/sist/da7526ee-d330-403d-bda4-43934d2e6bae/iso-6701-1991

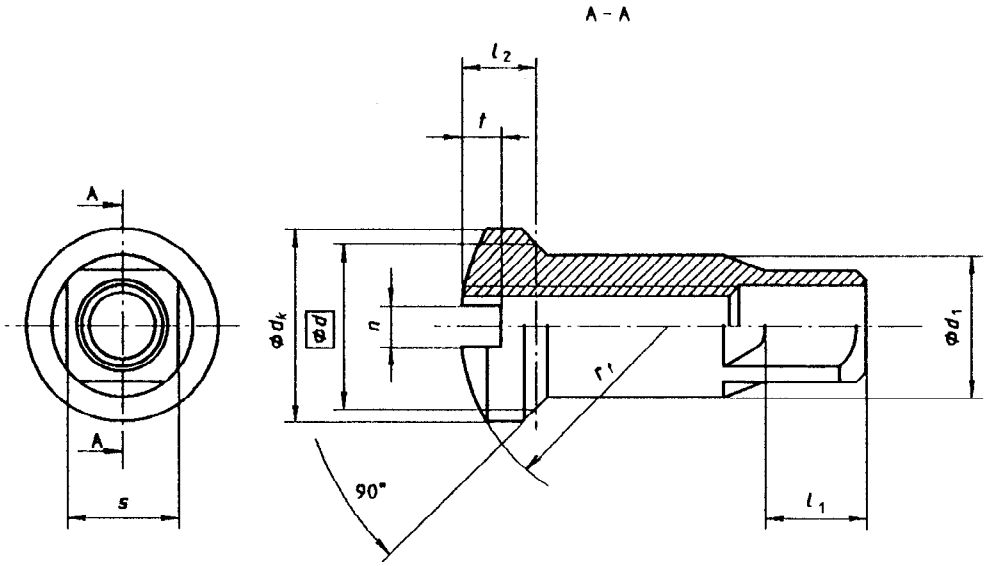

Légende:

Φd_1 = diamètre du fût
Φd_k = diamètre de la tête
l_1 = longueur du plat
s = cote sur plats du carré
r_f = rayon du bombé de la tête
l_2 = épaisseur de la tête
n = largeur de la fente
t = profondeur de la fente

Figure 1

Tableau 1

Dimensions en millimètres

Diamètre du fil	d_1	d	d_k	l_1	s	Longueur du filet en prise	Épaisseur de la tête et largeur de la fente										
							Tête bombée épaisse				Tête bombée mince				Tête plate épaisse		
		réf.	min.	min.			r_f min.	l_2	n	t	r_f min.	l_2	n	t	l_2	n	t
1,8 2	$4^{\ 0}_{-0,3}$	5	6	4	$3,3^{\ 0}_{-0,1}$	4 min.	5	$2,7^{\ 0}_{-0,2}$	$1,6^{\ 0}_{-0,2}$	$1,6^{\ 0}_{-0,4}$	10	$2^{\ 0}_{-0,2}$	$1,1^{\ 0}_{-0,2}$	$1,1^{\ 0}_{-0,4}$	$2,3^{\ 0}_{-0,2}$	$1,6^{\ 0}_{-0,2}$	$1,5^{\ 0}_{-0,4}$
2,3	$4,8^{\ 0}_{-0,3}$	5,5	6,5	4	$3,8^{\ 0}_{-0,1}$	4,5	6	$2,7^{\ 0}_{-0,2}$	$1,6^{\ 0}_{-0,2}$	$1,6^{\ 0}_{-0,4}$	—	—	—	—	$3,15^{\ 0}_{-0,3}$	$1,6^{\ 0}_{-0,2}$	$1,75^{\ 0}_{-0,5}$
2,6	$5,5^{\ 0}_{-0,3}$	6,5	7,5	4	$4,5^{\ 0}_{-0,1}$	5,5	7,5	$3,6^{\ 0}_{-0,3}$	$2^{\ 0}_{-0,2}$	$2^{\ 0}_{-0,4}$	12,5	$2,6^{\ 0}_{-0,2}$	$1,6^{\ 0}_{-0,2}$	$1,6^{\ 0}_{-0,4}$	$3,2^{\ 0}_{-0,9}$	$1,6^{\ 0}_{-0,2}$	$1,75^{\ 0}_{-0,5}$

iTeh STANDARD PREVIEW
(standards.iteh.ai)
ISO 6701:1991
https://standards.iteh.ai/catalog/standards/sist/da7526ee-d330-403d-bda4-43934d2e6bae/iso-6701-1991

CDU 629.118.3.012.62

Descripteurs: véhicule routier, bicyclette, rayon de roue, dimension.

Prix basé sur 2 pages