Norme internationale ISO 6704

INTERNATIONAL ORGANIZATION FOR STANDARDIZATION•МЕЖДУНАРОДНАЯ ОРГАНИЗАЦИЯ ПО СТАНДАРТИЗАЦИИ•ORGANISATION INTERNATIONALE DE NORMALISATION

Purgeurs automatiques de vapeur d'eau — Classification

Automatic steam traps — Classification

Première édition — 1982-01-15
Corrigée et réimprimée — 1983-01-15

iTeh STANDARD PREVIEW
(standards.iteh.ai)

ISO 6704:1982
https://standards.iteh.ai/catalog/standards/sist/fddfe3a9-1edf-493b-a04f-17b52e09688c/iso-6704-1982

CDU 621.186.6 **Réf. nº : ISO 6704-1982 (F)**

Descripteurs : robinetterie industrielle, piège, vapeur d'eau sous pression, classification.

Prix basé sur 4 pages

Avant-propos

L'ISO (Organisation internationale de normalisation) est une fédération mondiale d'organismes nationaux de normalisation (comités membres de l'ISO). L'élaboration des Normes internationales est confiée aux comités techniques de l'ISO. Chaque comité membre intéressé par une étude a le droit de faire partie du comité technique correspondant. Les organisations internationales, gouvernementales et non gouvernementales, en liaison avec l'ISO, participent également aux travaux.

Les projets de Normes internationales adoptés par les comités techniques sont soumis aux comités membres pour approbation, avant leur acceptation comme Normes internationales par le Conseil de l'ISO.

iTeh STANDARD PREVIEW
(standards.iteh.ai)

La Norme internationale ISO 6704 a été élaborée par le comité technique ISO/TC 153, *Robinetterie*, et a été soumise aux comités membres en février 1980.

Les comités membres des pays suivants l'ont approuvée :

ISO 6704:1982
https://standards.iteh.ai/catalog/standards/sist/fddfe3a9-1edf-493b-a04f-17b52e09688c/iso-6704-1982

Afrique du Sud, Rép. d'	Corée, Rép. de	Pologne
Allemagne, R.F.	Danemark	Roumanie
Australie	Finlande	Royaume-Uni
Autriche	France	Suède
Belgique	Inde	Suisse
Brésil	Italie	Tchécoslovaquie
Canada	Norvège	URSS
Chine	Pays-Bas	USA

Aucun comité membre ne l'a désapprouvée.

© **Organisation internationale de normalisation, 1982** ●

Imprimé en Suisse

Purgeurs automatiques de vapeur d'eau — Classification

iTeh STANDARD PREVIEW
(standards.iteh.ai)
ISO 6704:1982
https://standards.iteh.ai/catalog/standards/sist/fddfa3a9-1edf-493b-a04f-17b52e00688c/iso-6704-1982

1 Objet et domaine d'application

La présente Norme internationale établit une classification simple des principaux types de purgeurs automatiques de vapeur d'eau, en fonction du mode de commande de leur dispositif d'obturation, quels que soient leurs détails de conception et de construction.

2 Références

ISO 6552, *Purgeurs automatiques de vapeur d'eau — Terminologie*.

ISO 6553, *Purgeurs automatiques de vapeur d'eau — Marquage*.

ISO 6554, *Purgeurs automatiques de vapeur d'eau à brides — Dimensions face-à-face*.

3 Définition

Dans le cadre de la présente Norme internationale, la définition suivante est applicable :

purgeur automatique de vapeur d'eau : Appareil de robinetterie autonome qui évacue de manière automatique les condensats se formant dans une enceinte contenant de la vapeur d'eau, tout en restant étanche en présence de vapeur vive ou en établissant si nécessaire un écoulement prédéterminé ou réglé de vapeur.

4 Classification

Les types de purgeurs définis ci-après sont classés suivant leur mode d'ouverture; des purgeurs différents, combinant ces différents types (ou présentant une conception nouvelle) peuvent être développés, mais ces purgeurs ne sauraient être considérés comme un type caractéristique de purgeur automatique de vapeur d'eau au sens de la présente Norme internationale.

Si l'on prend en considération le mode de commande du dispositif d'obturation, on peut distinguer trois grandes catégories de purgeurs automatiques :

— les purgeurs mécaniques, commandés par le niveau du condensat (4.1.);

— les purgeurs thermostatiques, commandés par la température du condensat (4.2);

— les purgeurs thermodynamiques, commandés par la dynamique des fluides (4.3).

Schéma de principe	Fonctionnement
4.1 Purgeurs mécaniques : purgeurs à flotteur (commandés par le niveau du condensat) **4.1.1 Purgeur à flotteur fermé** 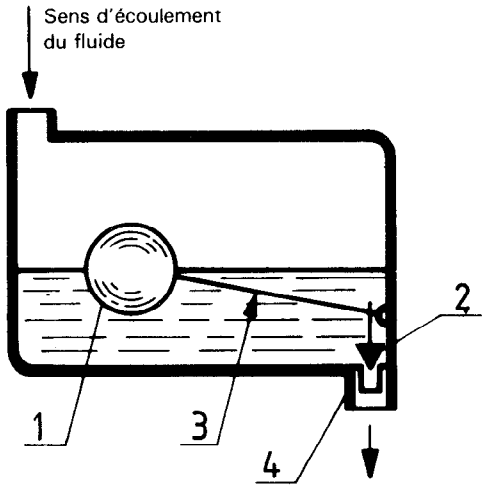 1 Flotteur fermé 2 Obturateur 3 Levier 4 Siège	Les variations de niveau du condensat dans l'enveloppe du purgeur provoquent les mouvements d'ouverture et de fermeture de l'obturateur.
4.1.2 Purgeur à flotteur ouvert 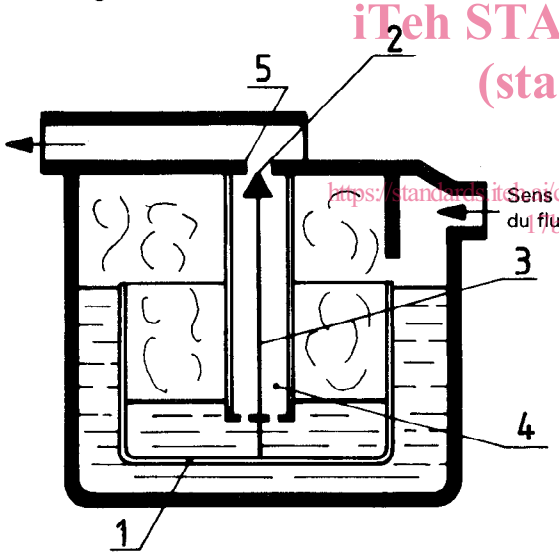 1 Flotteur (type «seau») 2 Obturateur 3 Levier 4 Siphon 5 Siège	Les variations de niveau du condensat dans le flotteur provoquent les mouvements d'ouverture et de fermeture de l'obturateur.
4.1.3 Purgeur à flotteur inversé ouvert 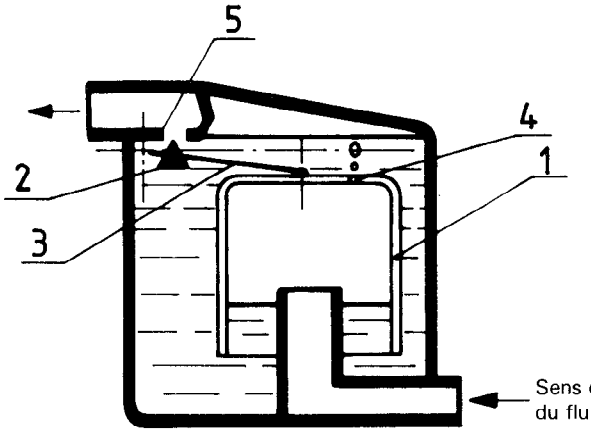 1 Flotteur inversé ouvert 2 Obturateur 3 Levier 4 Trou d'évent 5 Siège	Les variations de niveau du condensat dans le flotteur provoquent les mouvements d'ouverture et de fermeture de l'obturateur.

iTeh STANDARD PREVIEW
(standards.iteh.ai)
ISO 6704:1982
https://standards.iteh.ai/catalog/standards/sist/fddfe3a9-1edf-493b-a04f-17b92e09688c/iso-6704-1982

Schéma de principe	Fonctionnement
4.2 Purgeurs thermostatiques (commandés par la température du condensat) **4.2.1 Purgeur à tension de vapeur** 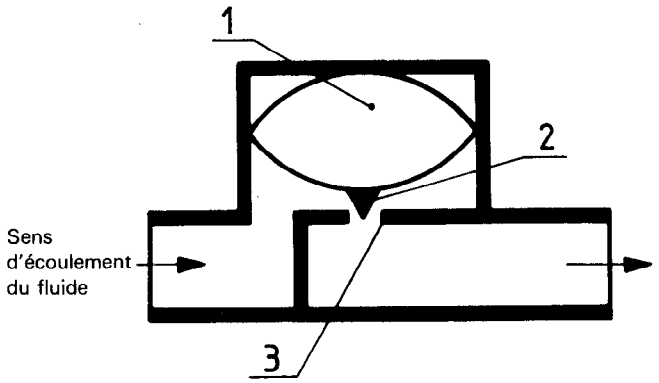 1 Élément déformable 2 Obturateur 3 Siège	Les mouvements d'ouverture et de fermeture de l'obturateur sont commandés par les déséquilibres qui se créent entre la pression du condensat dans le purgeur et la tension de vapeur du liquide volatil contenu dans un élément déformable.
4.2.2 Purgeur bimétallique ou thermoélastique 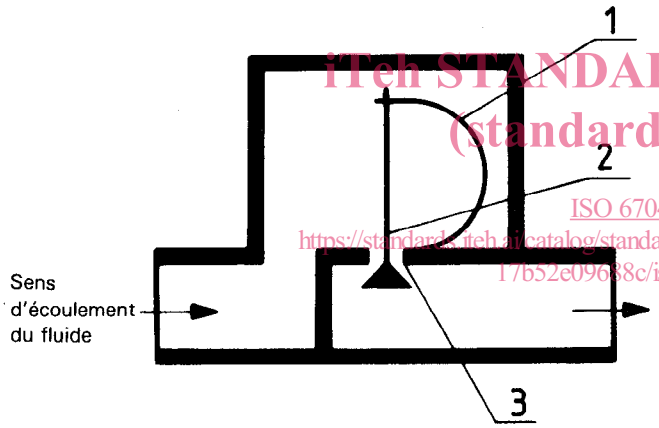 1 Élément bimétallique 2 Obturateur 3 Siège	Les variations de température dues à l'arrivée du condensat provoquent la déformation de l'élément bimétallique ou thermoélastique et, par conséquent, les mouvements d'ouverture et de fermeture de l'obturateur.
4.2.3 Purgeur à dilatation de liquide ou de solide 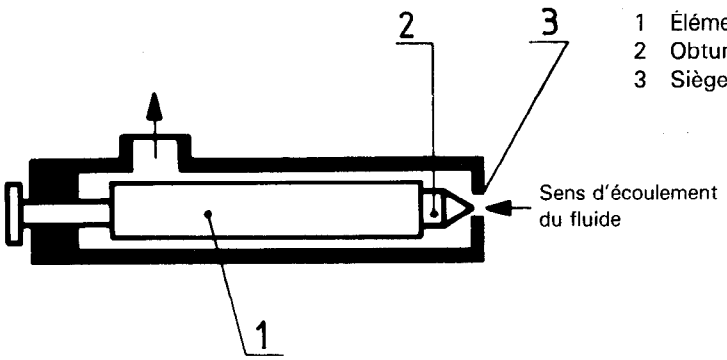 1 Élément dilatable 2 Obturateur 3 Siège	Les mouvements d'ouverture et de fermeture de l'obturateur sont provoqués par les variations de température du condensat agissant sur un élément à coefficient de dilatation élevé.

iTeh STANDARD PREVIEW
(standards.iteh.ai)
ISO 6704:1982
https://standards.iteh.ai/catalog/standards/sist/fddfe3a9-1edf-493b-a04f-17b52e09688c/iso-6704-1982

Schéma de principe	Fonctionnement
4.3 Purgeurs thermodynamiques (commandés par la dynamique des fluides) **4.3.1 Purgeur à obturateur** 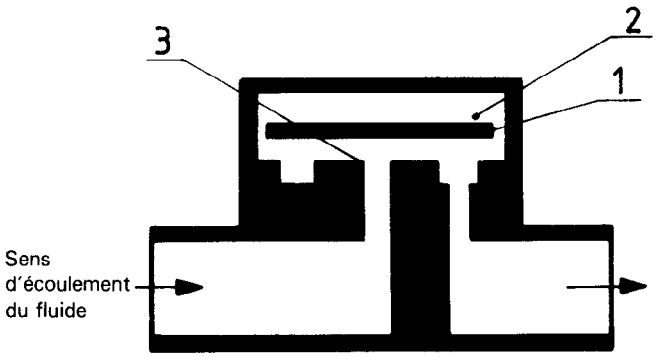 1 Obturateur 2 Chambre de pression 3 Siège	Les différences de pression successives entre l'entrée et la chambre de pression provoquent les mouvements d'ouverture et de fermeture de l'obturateur.
4.3.2 Purgeur à impulsion 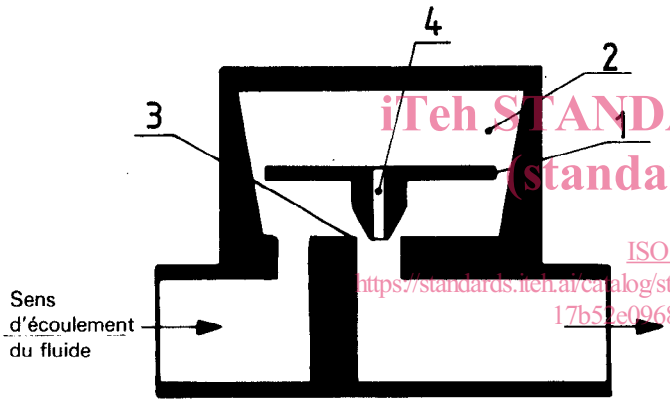 1 Obturateur (avec orifice de décompression) 2 Chambre de pression 3 Siège 4 Orifice de décompression	Les différences de pression successives entre l'entrée et la chambre de pression provoquent les mouvements d'ouverture et de fermeture de l'obturateur.
4.3.3 Purgeur à chicanes ou à orifices 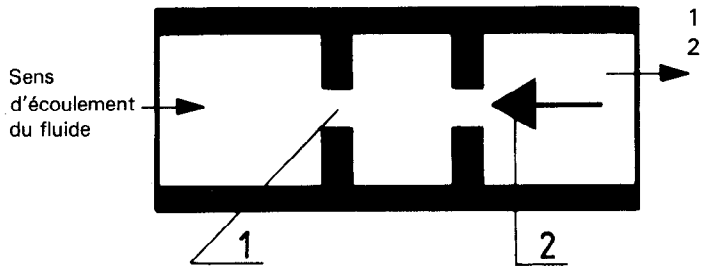 1 Orifice (un ou plus) 2 Obturateur réglable (facultatif)	Les fluides passent librement à travers l'orifice. Le condensat peut annuler ou réduire le débit de vapeur ou des non condensables.

iTeh STANDARD PREVIEW
(standards.iteh.ai)
ISO 6704:1982
https://standards.iteh.ai/catalog/standards/sist/fddfe3a9-1edf-493b-a04f-17b52e09688c/iso-6704-1982

Page blanche

iTeh STANDARD PREVIEW
(standards.iteh.ai)

ISO 6704:1982
https://standards.iteh.ai/catalog/standards/sist/fddfe3a9-1edf-493b-a04f-17b52e09688c/iso-6704-1982

Page blanche

iTeh STANDARD PREVIEW
(standards.iteh.ai)

ISO 6704:1982
https://standards.iteh.ai/catalog/standards/sist/fddfe3a9-1edf-493b-a04f-17b52e09688c/iso-6704-1982