NORME INTERNATIONALE

ISO 6940

Première édition
1984-09-15

AMENDEMENT 1
1993-01-15

Textiles – Comportement au feu – Détermination de la facilité d'allumage d'éprouvettes orientées verticalement

iTeh STANDARD PREVIEW
(standards.iteh.ai)

AMENDEMENT 1

Textile fabrics – Burning behaviour – Determination of ease of ignition of vertically oriented specimens

ISO 6940:1984/Amd 1:1993
https://standards.iteh.ai/catalog/standards/sist/af466a08-aad4-4eaa-9864-7b1[illegible]6940-1984-amd-1-1993

AMENDMENT 1

Numéro de référence
ISO 6940:1984/Amd.1:1993 (F)

Avant-propos

L'ISO (Organisation internationale de normalisation) est une fédération mondiale d'organismes nationaux de normalisation (comités membres de l'ISO). L'élaboration des Normes internationales est en général confiée aux comités techniques de l'ISO. Chaque comité membre intéressé par une étude a le droit de faire partie du comité technique créé à cet effet. Les organisations internationales, gouvernementales et non gouvernementales, en liaison avec l'ISO participent également aux travaux. L'ISO collabore étroitement avec la Commission électrotechnique internationale (CEI) en ce qui concerne la normalisation électrotechnique.

Les projets de Normes internationales adoptés par les comités techniques sont soumis aux comités membres pour vote. Leur publication comme Normes internationales requiert l'approbation de 75 % au moins des comités membres votants.

iTeh STANDARD PREVIEW
(standards.iteh.ai)

L'Amendement 1 à la Norme internationale ISO 6940:1984 a été élaboré par le comité technique ISO/TC 38, *Textiles*, sous-comité SC 19, *Comportement au feu des textiles et des produits textiles*.

ISO 6940:1984/Amd 1:1993
https://standards.iteh.ai/catalog/standards/sist/af466a08-aad4-4eaa-9864-7b10b8fab226/iso-6940-1984-amd-1-1993

© ISO 1993

Droits de reproduction réservés. Aucune partie de cette publication ne peut être reproduite ni utilisée sous quelque forme que ce soit et par aucun procédé, électronique ou mécanique, y compris la photocopie et les microfilms, sans l'accord écrit de l'éditeur.

Organisation internationale de normalisation
Case postale 56 • CH-1211 Genève 20 • Suisse

Imprimé en Suisse

Textiles – Comportement au feu – Détermination de la facilité d'allumage d'éprouvettes orientées verticalement

AMENDEMENT 1

iTeh STANDARD PREVIEW
(standards.iteh.ai)
ISO 6940:1984/Amd 1:1993
https://standards.iteh.ai/catalog/standards/sist/af166a08-aad4-4eaa-9864-7b10b8fab226/iso-6940-1984-amd-1-1993

Page 2, 8.3

La modification de 8.3 ne concerne pas la version française.

Page 2, 8.5

Remplacer 8.5 par le texte suivant:

«Pour toutes les étoffes, mettre le brûleur dans la position décrite en 8.5.1. Lorsque les étoffes destinées à des rideaux ou des tentures ne s'allument pas, le brûleur se trouvant dans la position susmentionnée, mettre le brûleur dans la position décrite en 8.5.2 si les caractéristiques de l'étoffe en question l'exigent.»

Page 3, article 10

Remplacer le point p) par le suivant:

«temps minimal d'allumage du matériau textile, qui est le temps le plus court noté en 10 n).»

Page 6, A.2.1

Remplacer le premier alinéa par le suivant:

«Le diamètre de base [voir figure 3 b)] doit être de 0,19 ± 0,02 mm.»

Page 7, figure 3

Remplacer la figure par la figure 3 modifiée.

Dimensions en millimètres

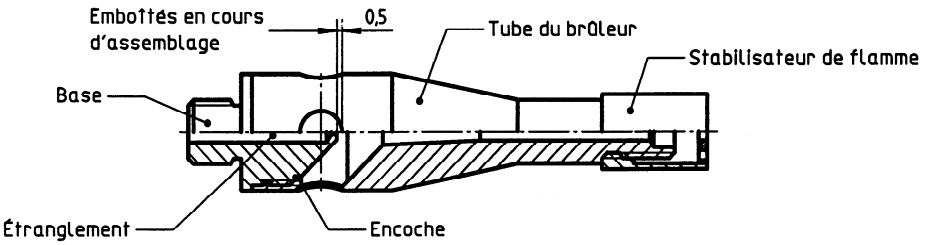

a) Disposition du brûleur à gaz

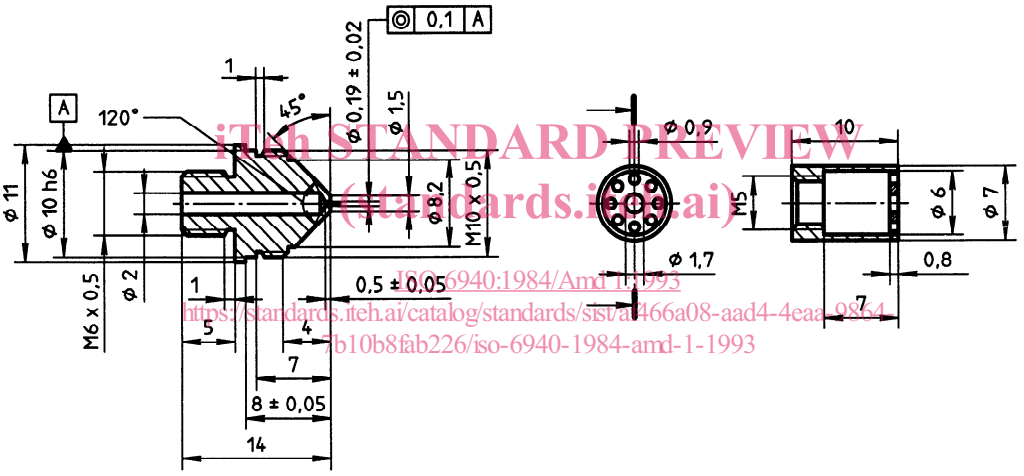

b) Base

c) Stabilisateur de flamme

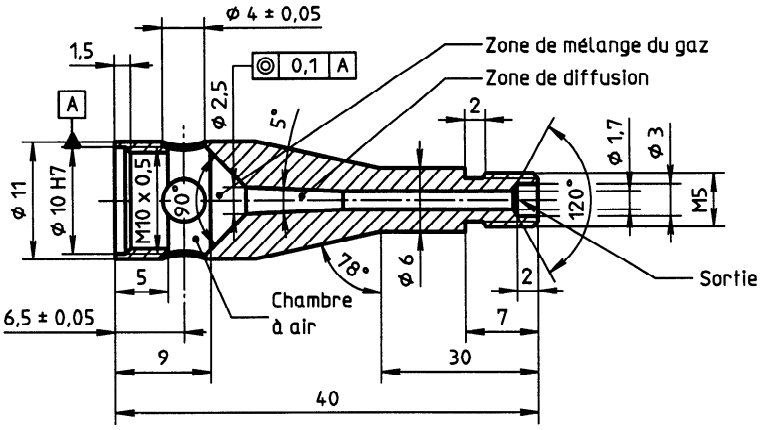

d) Tube du brûleur

Figure 3 – Brûleur à gaz

iTeh STANDARD PREVIEW
(standards.iteh.ai)
ISO 6940:1984/Amd 1:1993
https://standards.iteh.ai/catalog/standards/sist/a466a08-aad4-4eaa-9864-7b10b8fab226/iso-6940-1984-amd-1-1993

Page blanche

iTeh STANDARD PREVIEW
(standards.iteh.ai)

ISO 6940:1984/Amd 1:1993
https://standards.iteh.ai/catalog/standards/sist/af466a08-aad4-4eaa-9864-7b10b8fab226/iso-6940-1984-amd-1-1993

Page blanche

iTeh STANDARD PREVIEW
(standards.iteh.ai)

ISO 6940:1984/Amd 1:1993
https://standards.iteh.ai/catalog/standards/sist/af466a08-aad4-4eaa-9864-7b10b8fab226/iso-6940-1984-amd-1-1993

Page blanche

iTeh STANDARD PREVIEW
(standards.iteh.ai)

ISO 6940:1984/Amd 1:1993
https://standards.iteh.ai/catalog/standards/sist/af466a08-aad4-4eaa-9864-7b10b8fab226/iso-6940-1984-amd-1-1993

iTeh STANDARD PREVIEW
(standards.iteh.ai)

ISO 6940:1984/Amd 1:1993
https://standards.iteh.ai/catalog/standards/sist/af466a08-aad4-4eaa-9864-7b10b8fab226/iso-6940-1984-amd-1-1993

CDU 677.014.52

Descripteurs: textile, étoffe, essai, essai de comportement au feu, détermination, allumage, matériel d'essai, brûleur.

Prix basé sur 2 pages