Norme internationale ISO 7006

INTERNATIONAL ORGANIZATION FOR STANDARDIZATION•МЕЖДУНАРОДНАЯ ОРГАНИЗАЦИЯ ПО СТАНДАРТИЗАЦИИ•ORGANISATION INTERNATIONALE DE NORMALISATION

Machines à bois — Diamètres des broches portant des lames de scies circulaires

Woodworking machines — Diameters of spindles for receiving circular sawblades

Première édition — 1981-07-15

iTeh STANDARD PREVIEW
(standards.iteh.ai)

ISO 7006:1981
https://standards.iteh.ai/catalog/standards/sist/a01694ec-1336-4229-b319-d7a8089a5244/iso-7006-1981

CDU 674.053 : 621.934

Réf. n° : ISO 7006-1981 (F)

Avant-propos

L'ISO (Organisation internationale de normalisation) est une fédération mondiale d'organismes nationaux de normalisation (comités membres de l'ISO). L'élaboration des Normes internationales est confiée aux comités techniques de l'ISO. Chaque comité membre intéressé par une étude a le droit de faire partie du comité technique correspondant. Les organisations internationales, gouvernementales et non gouvernementales, en liaison avec l'ISO, participent également aux travaux.

Les projets de Normes internationales adoptés par les comités techniques sont soumis aux comités membres pour approbation, avant leur acceptation comme Normes internationales par le Conseil de l'ISO.

iTeh STANDARD PREVIEW
(standards.iteh.ai)

La Norme internationale ISO 7006 a été élaborée par le comité technique ISO/TC 39, *Machines-outils*, et a été soumise aux comités membres en juin 1980.

Les comités membres des pays suivants l'ont approuvée :

ISO 7006:1981
https://standards.iteh.ai/catalog/standards/sist/a01694ec-1336-4229-b319-d7a8085a5244/iso-7006-1981

Afrique du Sud, Rép. d'	Espagne	Pologne
Allemagne, R. F.	France	Roumanie
Belgique	Hongrie	Royaume-Uni
Bulgarie	Inde	Suède
Chili	Italie	Tchécoslovaquie
Corée, Rép. de	Japon	

Aucun comité membre ne l'a désapprouvée.

© **Organisation internationale de normalisation, 1981** ●

Imprimé en Suisse

Machines à bois — Diamètres des broches portant des lames de scies circulaires

iTeh STANDARD PREVIEW
(standards.iteh.ai)

1 Objet et domaine d'application

La présente Norme internationale fixe les diamètres des broches portant des lames de scies circulaires à bois.

ISO 7006:1981
https://standards.iteh.ai/catalog/standards/sist/a01604a-a1336-4228-b210-
a8089a5244/iso-7006-1981

2 Diamètres des broches

Les diamètres donnés dans le tableau sont conformes aux dimensions spécifiées dans l'ISO 2935, *Lames de scies circulaires à bois — Dimensions*.

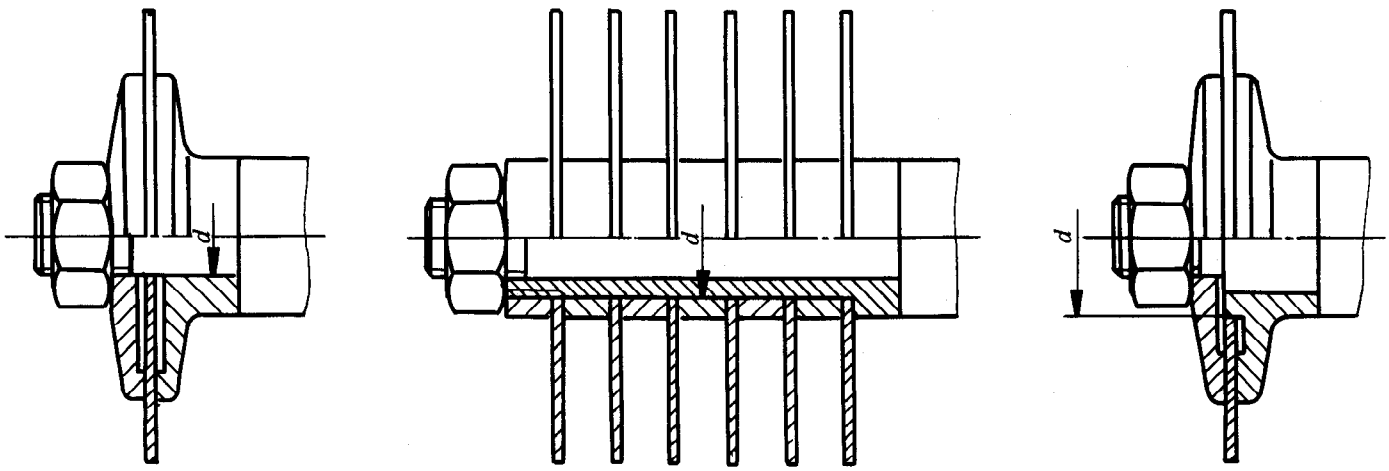

Dimensions en millimètres

ϕ *d*, tolérance g6					
12,5	20	30	40	60	85

Page blanche

iTeh STANDARD PREVIEW
(standards.iteh.ai)

ISO 7006:1981
https://standards.iteh.ai/catalog/standards/sist/a01694ec-1336-4229-b319-d7a8089a5244/iso-7006-1981