NORME INTERNATIONALE

ISO
7650

Première édition
1987-08-01

INTERNATIONAL ORGANIZATION FOR STANDARDIZATION
ORGANISATION INTERNATIONALE DE NORMALISATION
МЕЖДУНАРОДНАЯ ОРГАНИЗАЦИЯ ПО СТАНДАРТИЗАЦИИ

Véhicules utilitaires et autobus — Dimensions de montage des démarreurs de types 1, 2, 3 et 4

Commercial vehicles and buses — Mounting dimensions for stater motors of types 1, 2, 3 and 4

iTeh STANDARD PREVIEW
(standards.iteh.ai)

ISO 7650:1987
https://standards.iteh.ai/catalog/standards/sist/977de7c0-da42-43b1-a169-7bd7758656fd/iso-7650-1987

Numéro de référence
ISO 7650 : 1987 (F)

Avant-propos

L'ISO (Organisation internationale de normalisation) est une fédération mondiale d'organismes nationaux de normalisation (comités membres de l'ISO). L'élaboration des Normes internationales est normalement confiée aux comités techniques de l'ISO. Chaque comité membre intéressé par une étude a le droit de faire partie du comité technique créé à cet effet. Les organisations internationales, gouvernementales et non gouvernementales, en liaison avec l'ISO participent également aux travaux.

Les projets de Normes internationales adoptés par les comités techniques sont soumis aux comités membres pour approbation, avant leur acceptation comme Normes internationales par le Conseil de l'ISO. Les Normes internationales sont approuvées conformément aux procédures de l'ISO qui requièrent l'approbation de 75 % au moins des comités membres votants.

iTeh STANDARD PREVIEW
(standards.iteh.ai)

La Norme internationale ISO 7650 a été élaborée par le comité technique ISO/TC 22, *Véhicules routiers.*

ISO 7650:1987
https://standards.iteh.ai/catalog/standards/iso/7b7b7b90-da42-43b1-a169-7bd7c5b5b0d/iso-7650-1987

L'attention des utilisateurs est attirée sur le fait que toutes les Normes internationales sont de temps en temps soumises à révision et que toute référence faite à une autre Norme internationale dans le présent document implique qu'il s'agit, sauf indication contraire, de la dernière édition.

© **Organisation internationale de normalisation, 1987** ●

Imprimé en Suisse

Véhicules utilitaires et autobus — Dimensions de montage des démarreurs de types 1, 2, 3 et 4

iTeh STANDARD PREVIEW
(standards.iteh.ai)

1 Objet et domaine d'application

ISO 7650:1987
https://standards.iteh.ai/catalog/standards/sist/977dc7c0-da42-4361-a169-7bd775865bfd/iso-7650-1987

La présente Norme internationale fixe les dimensions de montage nécessaires pour l'interchangeabilité des démarreurs équipant les moteurs à combustion interne des véhicules utilitaires et autobus.

Elle est applicable aux démarreurs de types 1, 2, 3 et 4 de dimensions « A » et « B », et elle peut s'appliquer à d'autres moteurs pour lesquels n'existe aucune norme spécifique.

2 Référence

ISO 8123, *Véhicules routiers — Pignons de démarreurs — Caractéristiques et nombre de dents* [1)]

1) Actuellement au stade de projet.

3 Dimensions et tolérances

3.1 Dimensions générales

3.1.1 Démarreurs avec nez support de palier

3.1.1.1 Démarreur type 1 de dimensions « A » et « B »

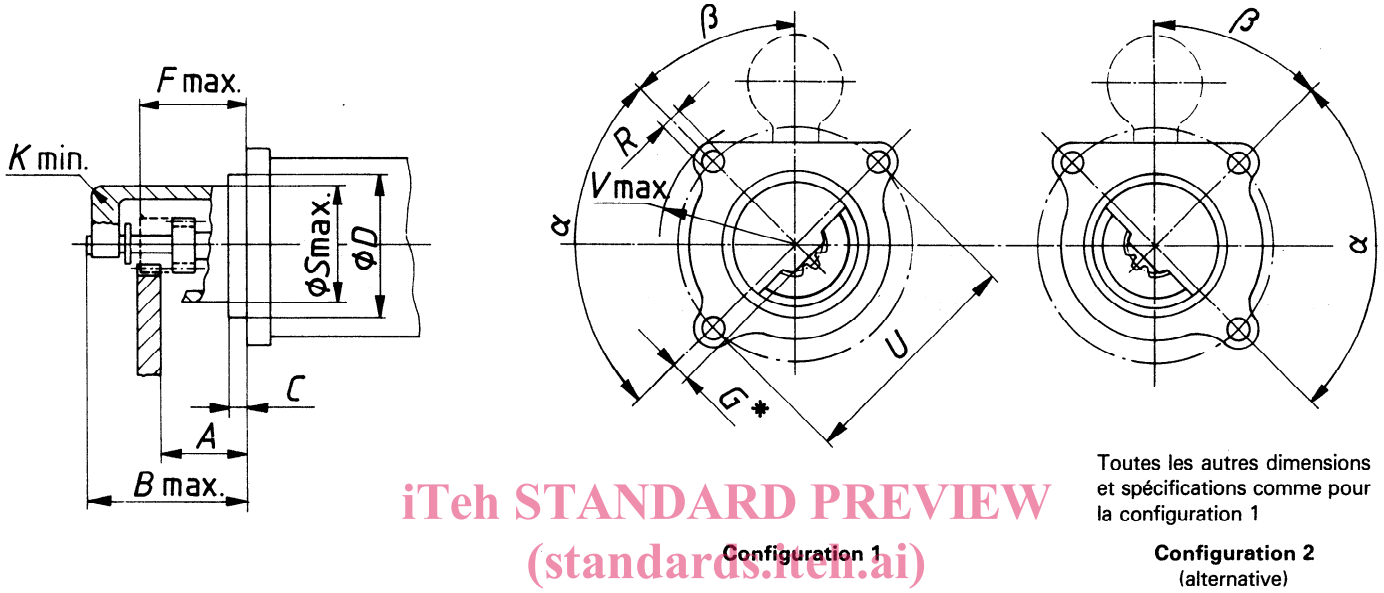

iTeh STANDARD PREVIEW
(standards.iteh.ai)

* La cote G ne doit pas dépasser le rayon à fond de dent de la denture de pignon (voir ISO 8123).

ISO 7650:1987
https://standards.iteh.ai/catalog/standards/sist/977de7c0-da42-43b1-a169-7bd7758656f1/iso-7650-1987

Figure 1 — Démarreur avec nez support de palier, type 1

Tableau 1

Dimensions en millimètres

Cote / Dimension	A ±1	B max.	C	D[1]	F max.	K min.	R H13	S max.	U ±0,15	V max.	α ±30′	β[2] ±2°
A	51	98	5 à 9	89	68	6	11	D − 0,7	127	80	90°	45°
B	24	72	5 à 9	89	39	6	11	D − 0,7	127	80	90°	45°

1) Classes de tolérance: voir 3.2.

2) La valeur d'angle β spécifiée dans ce tableau est la valeur préférentielle. D'autres valeurs peuvent être convenues entre les constructeurs de moteur et de démarreur.

3.1.1.2 Démarreur type 2 de dimensions « A » et « B »

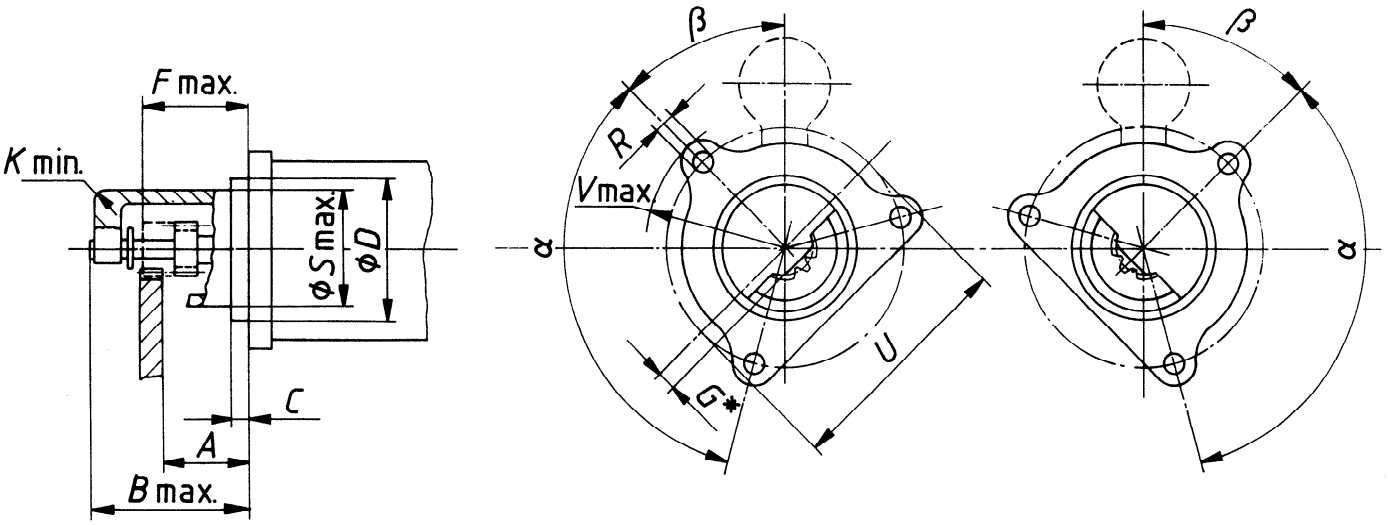

Toutes les autres dimensions et spécifications comme pour la configuration 1.

Configuration 1

Configuration 2
(alternative)

iTeh STANDARD PREVIEW
(standards.iteh.ai)

* La cote G ne doit pas dépasser le rayon à fond de dent de la denture de pignon (voir ISO 8123).

ISO 7650:1987
https://standards.iteh.ai/catalog/standards/sist/977de7c0-da42-43b1-a169-7bd7758656fd/iso-7650-1987

Figure 2 — Démarreur avec nez support de palier, type 2

Tableau 2

Dimensions en millimètres

Cote / Dimension	A ±1	B max.	C	D 1)	F max.	K min.	R H13	S max.	U ±0,15	V max.	α ±30′	β 2) ±2°
A	51	105	5 à 9	92	75	6	13,5 17	D − 0,7	146	90	120°	45°
B	24	78	5 à 9	92	48	6	13,5 17	D − 0,7	146	90	120°	45°

1) Classes de tolérance : voir 3.2.

2) La valeur d'angle β spécifiée dans ce tableau est la valeur préférentielle. D'autres valeurs peuvent être convenues entre les constructeurs de moteur et de démarreur.

3.1.2 Démarreurs sans nez support de palier

3.1.2.1 Démarreur type 3 de dimensions «A» et «B»

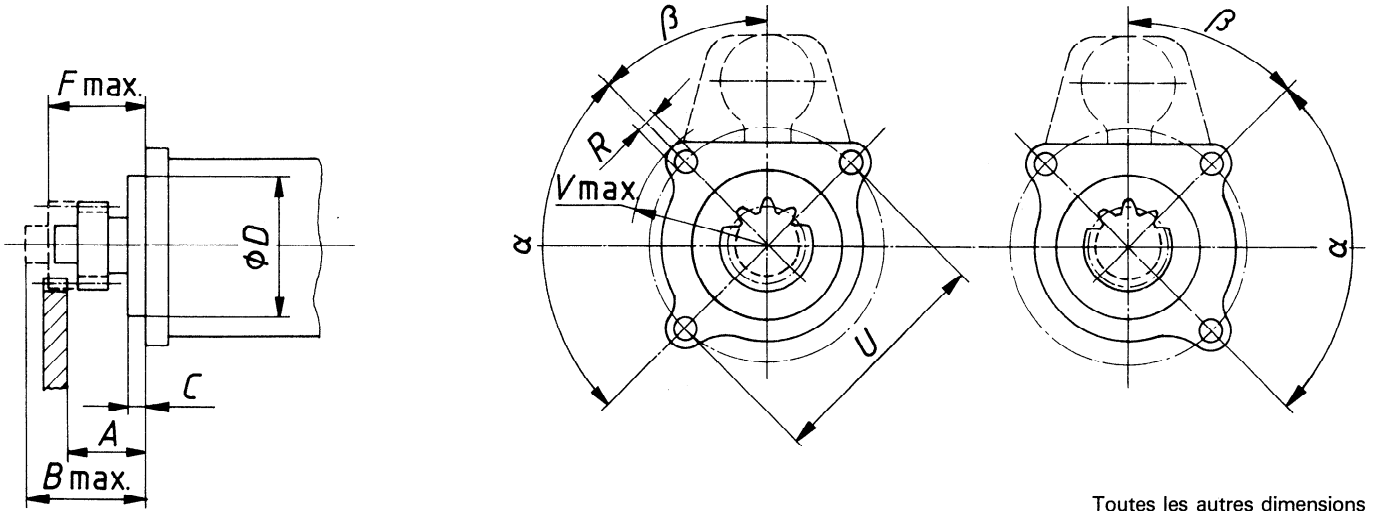

Toutes les autres dimensions et spécifications comme pour la configuration 1.

Configuration 1

Configuration 2
(alternative)

iTeh STANDARD PREVIEW
(standards.iteh.ai)

Figure 3 — Démarreur sans nez support de palier, type 3

ISO 7650:1987
https://standards.iteh.ai/catalog/standards/sist/977de7c0-da42-43b1-a169-7bd7758656fd/iso-7650-1987

Tableau 3

Dimensions en millimètres

Cote / Dimension	*A* ±1	*B* max.	*C*	*D*[1]	*F* max.	*R* H13	*U* ±0,15	*V* max.	*α* ±30′	*β*[2] ±2°
A	51	88	5 à 9	89	75	11	127	80	90°	45°
B	24	72	5 à 9	89	48	11	127	80	90°	45°

1) Classes de tolérance: voir 3.2.

2) La valeur d'angle *β* spécifiée dans ce tableau est la valeur préférentielle. D'autres valeurs peuvent être convenues entre les constructeurs de moteur et de démarreur.

3.1.2.2 Démarreur type 4 de dimensions « A » et « B »

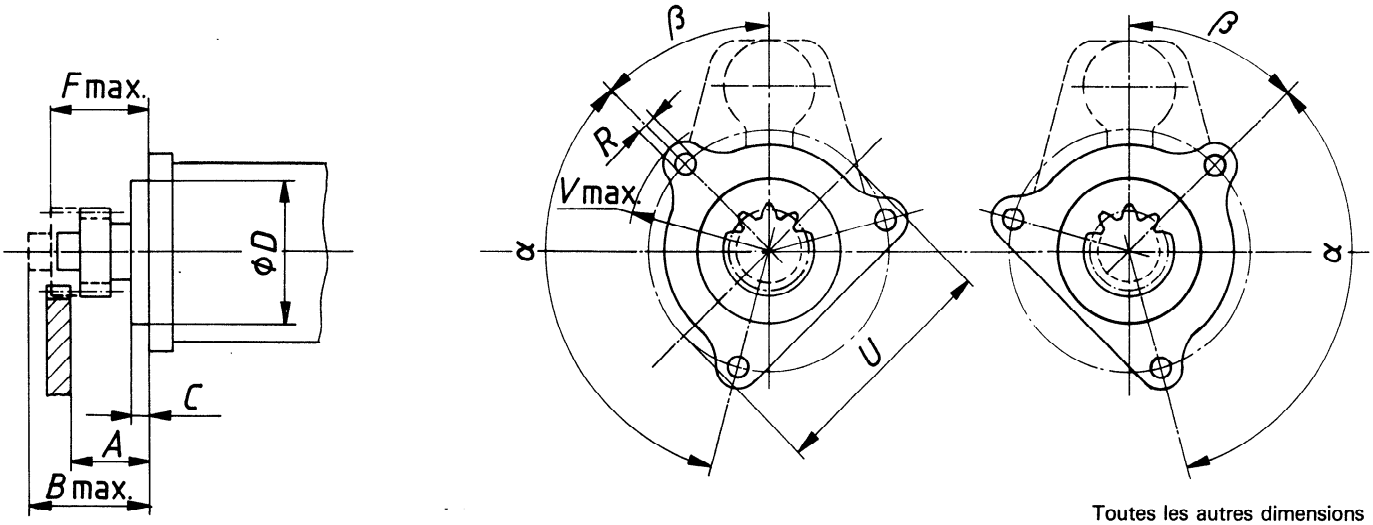

Toutes les autres dimensions et spécifications comme pour la configuration 1.

Configuration 1

Configuration 2
(alternative)

iTeh STANDARD PREVIEW

Figure 4 — Démarreur sans nez support de palier, type 4

(standards.iteh.ai)

Tableau 4

ISO 7650:1987
https://standards.iteh.ai/catalog/standards/sist/977de7c0-da42-43b1-a169-7bd7758656fd/iso-7650-1987

Dimensions en millimètres

Cote / Dimension	A ±1	B max.	C	D[1]	F max.	R H13	U ±0,15	V max.	α ±30′	β[2] ±2°
A	51	88	5 à 9	92	75	13,5 17	146	90	120°	45°
B	24	72	5 à 9	92	48	13,5 17	146	90	120°	45°

1) Classes de tolérance: voir 3.2.

2) La valeur d'angle β spécifiée dans ce tableau est la valeur préférentielle. D'autres valeurs peuvent être convenues entre les constructeurs de moteur et de démarreur.

3.2 Classes de tolérance des diamètres de centrage des démarreurs et diamètres correspondants des alésages pilotes du moteur

Les classes de tolérance des diamètres de centrage des démarreurs, fonction de D, sont les suivantes:

d9 pour D = 89 mm
js9 pour D = 92 mm

Les constructeurs de moteurs sont encouragés à respecter, pour les diamètres correspondants d'alésage pilote du moteur, les classes de tolérance suivantes:

P8 pour D = 89 mm

E8 pour D = 92 mm

3.3 Autres dimensions et exigences

Les dimensions et exigences non mentionnées dans la présente Norme internationale sont laissées à la discrétion du constructeur.

iTeh STANDARD PREVIEW
(standards.iteh.ai)

ISO 7650:1987
https://standards.iteh.ai/catalog/standards/sist/977de7c0-da42-43b1-a169-7bd7758656fd/iso-7650-1987

CDU 621.316.717 : 629.11

Descripteurs : véhicule routier, véhicule routier utilitaire, autobus, moteur à combustion interne, démarreur, dimension, cotes de raccordement.

Prix basé sur 5 pages