Norme internationale ISO 8667

INTERNATIONAL ORGANIZATION FOR STANDARDIZATION•МЕЖДУНАРОДНАЯ ОРГАНИЗАЦИЯ ПО СТАНДАРТИЗАЦИИ•ORGANISATION INTERNATIONALE DE NORMALISATION

Véhicules utilitaires et autobus — Brides de boîtes de vitesses à dents croisées, type T

Commercial vehicles and buses — Cross-tooth gearbox flanges, type T

Première édition — 1986-07-01

CDU 621.825.24 : 629.114.4/.5 **Réf. nº : ISO 8667-1986 (F)**

Descripteurs : véhicule routier, véhicule routier utilitaire, autobus, boîte de vitesses, bride, dimension, désignation.

Prix basé sur 3 pages

Avant-propos

L'ISO (Organisation internationale de normalisation) est une fédération mondiale d'organismes nationaux de normalisation (comités membres de l'ISO). L'élaboration des Normes internationales est confiée aux comités techniques de l'ISO. Chaque comité membre intéressé par une étude a le droit de faire partie du comité technique créé à cet effet. Les organisations internationales, gouvernementales et non gouvernementales, en liaison avec l'ISO participent également aux travaux.

Les projets de Normes internationales adoptés par les comités techniques sont soumis aux comités membres pour approbation, avant leur acceptation comme Normes internationales par le Conseil de l'ISO. Les Normes internationales sont approuvées conformément aux procédures de l'ISO qui requièrent l'approbation de 75 % au moins des comités membres votants.

La Norme internationale ISO 8667 a été élaborée par le comité technique ISO/TC 22, *Véhicule routiers*.

L'attention des utilisateurs est attirée sur le fait que toutes les Normes internationales sont de temps en temps soumises à révision et que toute référence faite à une autre Norme internationale dans le présent document implique qu'il s'agit, sauf indication contraire, de la dernière édition.

© **Organisation internationale de normalisation, 1986** ●

Imprimé en Suisse

Véhicules utilitaires et autobus — Brides de boîtes de vitesses à dents croisées, type T

1 Objet et domaine d'application

La présente Norme internationale fixe les dimensions nominales et les tolérances qui ont une influence sur l'interchangeabilité entre les brides de boîtes de vitesses à dents croisées « type T » et les éléments accouplés, utilisés sur les véhicules utilitaires et les autobus.

Les dimensions et tolérances des éléments accouplés autres que celles intervenant à l'interface des deux brides sont laissées à la discrétion du constructeur de la pièce.

2 Références

ISO 1101, *Dessins techniques — Tolérancement géométrique — Tolérancement de forme, orientation, position et battement — Généralités, définitions, symboles, indications dans les dessins.*

ISO 7646, *Véhicules utilitaires et autobus — Brides de boîtes de vitesses — Type A.*

ISO 7647, *Véhicules utilitaires et autobus — Brides de boîtes de vitesses — Type S.*

3 Dimensions et tolérances

Les dimensions nominales et les tolérances qui affectent l'interchangeabilité des brides de boîtes de vitesses de type T, sont données dans le tableau et représentées à la figure.

Si la bride est réalisée par forgeage, une rainure supplémentaire est autorisée de chaque côté des dents d'entraînement. Dans ce cas, toutefois, les rainures ne font pas partie de l'entraînement.

4 Désignation

Les brides de boîtes de vitesses répondant aux exigences de la présente Norme internationale doivent être identifiées par un certain nombre d'éléments à indiquer dans l'ordre suivant:

a) la référence de la présente Norme internationale;

b) le type T;

c) le code dimensionnel.

Exemple:

Désignation d'une bride de boîte de vitesses de type T et de code dimensionnel 1:

Bride ISO 8667 - T1

Dimensions en millimètres, valeurs de rugosité du surface en micromètres

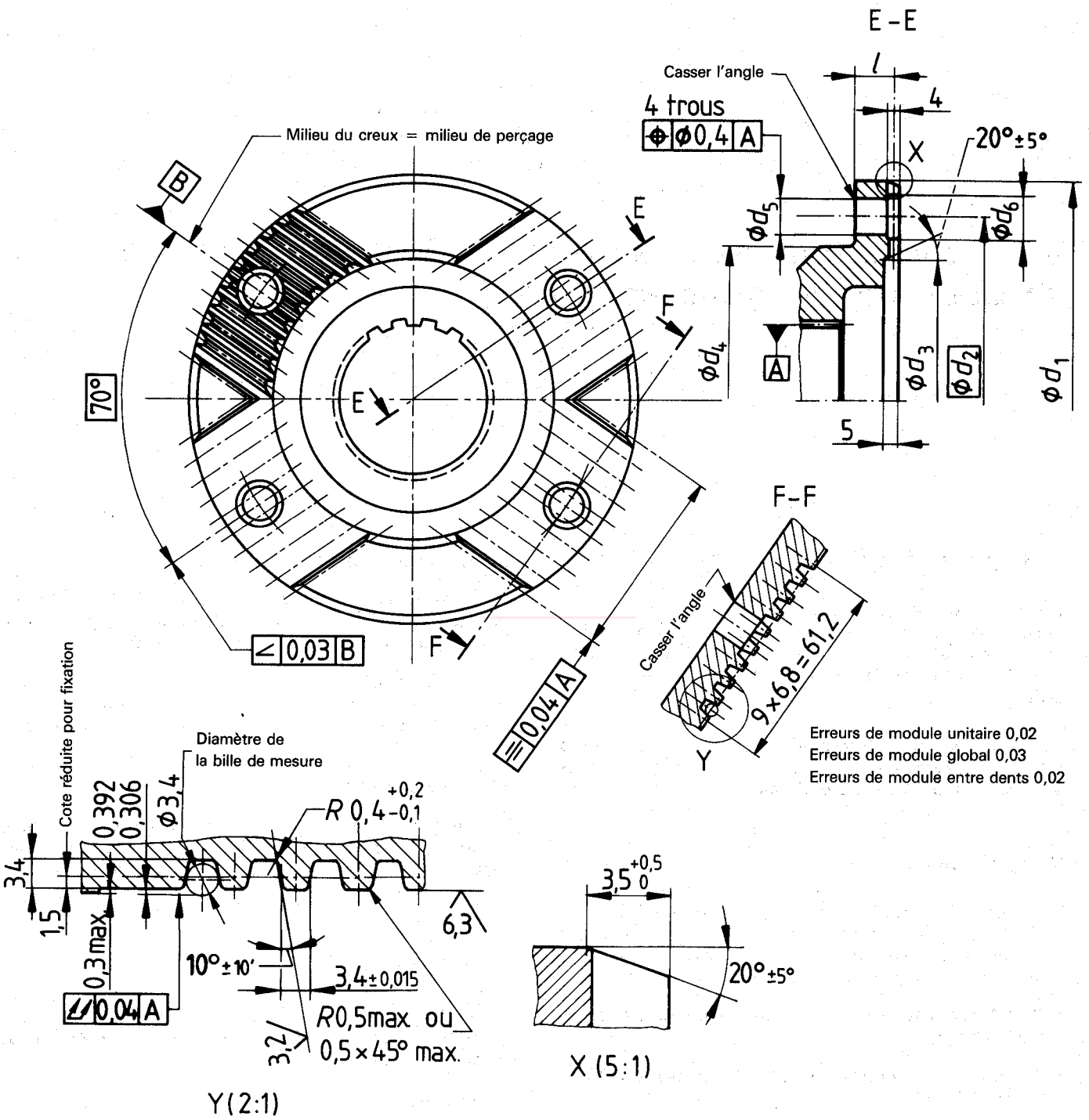

Figure