173

NORME INTERNATIONALE

ISO 8669-2

Première édition
1988-07-15

INTERNATIONAL ORGANIZATION FOR STANDARDIZATION
ORGANISATION INTERNATIONALE DE NORMALISATION
МЕЖДУНАРОДНАЯ ОРГАНИЗАЦИЯ ПО СТАНДАРТИЗАЦИИ

Poches de recueil d'urine —

Partie 2:
Détermination des dimensions

Urine collection bags —

Part 2: Determination of dimensions

Numéro de référence
ISO 8669-2 : 1988 (F)

Avant-propos

L'ISO (Organisation internationale de normalisation) est une fédération mondiale d'organismes nationaux de normalisation (comités membres de l'ISO). L'élaboration des Normes internationales est en général confiée aux comités techniques de l'ISO. Chaque comité membre intéressé par une étude a le droit de faire partie du comité technique créé à cet effet. Les organisations internationales, gouvernementales et non gouvernementales, en liaison avec l'ISO participent également aux travaux. L'ISO collabore étroitement avec la Commission électrotechnique internationale (CEI) en ce qui concerne la normalisation de l'électrotechnique.

Les projets de Normes internationales adoptés par les comités techniques sont soumis aux comités membres pour approbation, avant leur acceptation comme Normes internationales par le Conseil de l'ISO. Les Normes internationales sont approuvées conformément aux procédures de l'ISO qui requièrent l'approbation de 75 % au moins des comités membres votants.

La Norme internationale ISO 8669-2 a été élaborée par le comité technique ISO/TC 173, *Assistances et aides techniques pour les invalides ou handicapés.*

L'attention des utilisateurs est attirée sur le fait que toutes les Normes internationales sont de temps en temps soumises à révision et que toute référence faite à une autre Norme internationale dans le présent document implique qu'il s'agit, sauf indication contraire, de la dernière édition.

© **Organisation internationale de normalisation, 1988** ●

Imprimé en Suisse

Poches de recueil d'urine —

Partie 2: Détermination des dimensions

1 Objet et domaine d'application

La présente partie de l'ISO 8669 spécifie des méthodes pour la détermination des dimensions des poches de recueil d'urine. Le but est de mesurer les dimensions relatives à l'utilisation finale des produits.

Les dimensions données dans la présente partie de l'ISO 8669 ne le sont qu'à titre d'identification et ne définissent ni ne recommandent individuellement ou collectivement un produit d'une conception ou d'une dimension spécifique.

2 Références

ISO 291, *Plastiques — Atmosphères normales de conditionnement et d'essai.*

ISO 8669-1, *Poches de recueil d'urine — Partie 1: Vocabulaire.*

3 Définitions

Dans le cadre de la présente partie de l'ISO 8669, les définitions données dans l'ISO 8669-1 sont applicables.

4 Principes

Mesurage de la poche vide et enregistrement de ses dimensions.

5 Appareillage

Instruments de mesure appropriés, *permettant de mesurer* le 1 mm et le 0,1 mm.

6 Atmosphère d'essai

Les mesurages doivent être effectués dans l'atmosphère d'essai 23 comme spécifié dans l'ISO 291.

7 Mode opératoire

7.1 Raccord

Mesurer le diamètre intérieur de l'ouverture du raccord à 0,5 mm près (dimension d_1 représentée à la figure 1).

7.2 Tube d'admission y compris la chambre de goutte-à-goutte, l'orifice d'échappement de l'air, le point de prélèvement, etc.

7.2.1 Mesurer la longueur du tube d'admission de l'extrémité du raccord à la partie supérieure soudée de la poche à 10 mm près (dimension l_1 représentée à la figure 2).

7.2.2 Mesurer la longueur du tube d'admission de l'extrémité du raccord à la partie supérieure du point d'attache à 10 mm près (dimension l_2 représentée à la figure 2).

7.2.3 Déterminer où se situe le plus petit diamètre intérieur du circuit d'arrivée du liquide, circuit qui comprend le tube d'admission, le raccord, la chambre de goutte-à-goutte, l'orifice d'échappement de l'air et le point de prélèvement. Mesurer ce plus petit diamètre intérieur à 0,5 mm près (dimension d_2 représentée à la figure 2).

7.3 Distance entre points d'attache

Mesurer la distance entre les centres géométriques des points d'attache à 1 mm près (dimension l_3 représentée à la figure 2).

7.4 Longueur de la poche

Fermer le robinet d'évacuation et, s'il y a lieu, le mettre en position repliée. Mesurer la distance comprise entre le sommet de la poche de recueil d'urine et la partie inférieure de l'unité de recueil d'urine à 10 mm près (dimension l_4 représentée à la figure 2).

8 Procès-verbal d'essai

Le procès-verbal d'essai doit contenir les indications suivantes:

a) la référence de la présente partie de l'ISO 8669;

b) l'identité de la poche essayée;

c) le plus petit diamètre intérieur d'ouverture du raccord (si le cas se présente), d_1, à 0,5 mm près;

d) la longueur du tube d'admission, mesurée de l'extrémité du raccord à la partie supérieure de la poche, l_1, à 10 mm près;

e) la longueur du tube d'admission, mesurée de l'extrémité du raccord à la partie supérieure du point d'attache, l_2, à 10 mm près;

f) le plus petit diamètre intérieur du circuit d'arrivée du liquide, d_2, mesuré à 0,5 mm près;

g) la distance entre les points d'attache, l_3, mesurée à 1 mm près;

h) la longueur de la poche, l_4, mesurée à 10 mm près;

i) la date et le lieu de l'essai.

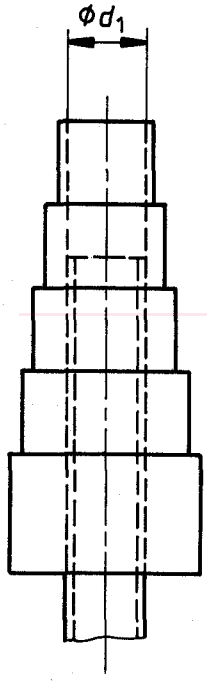

Figure 1 — Diamètre intérieur d'un raccord (exemple)

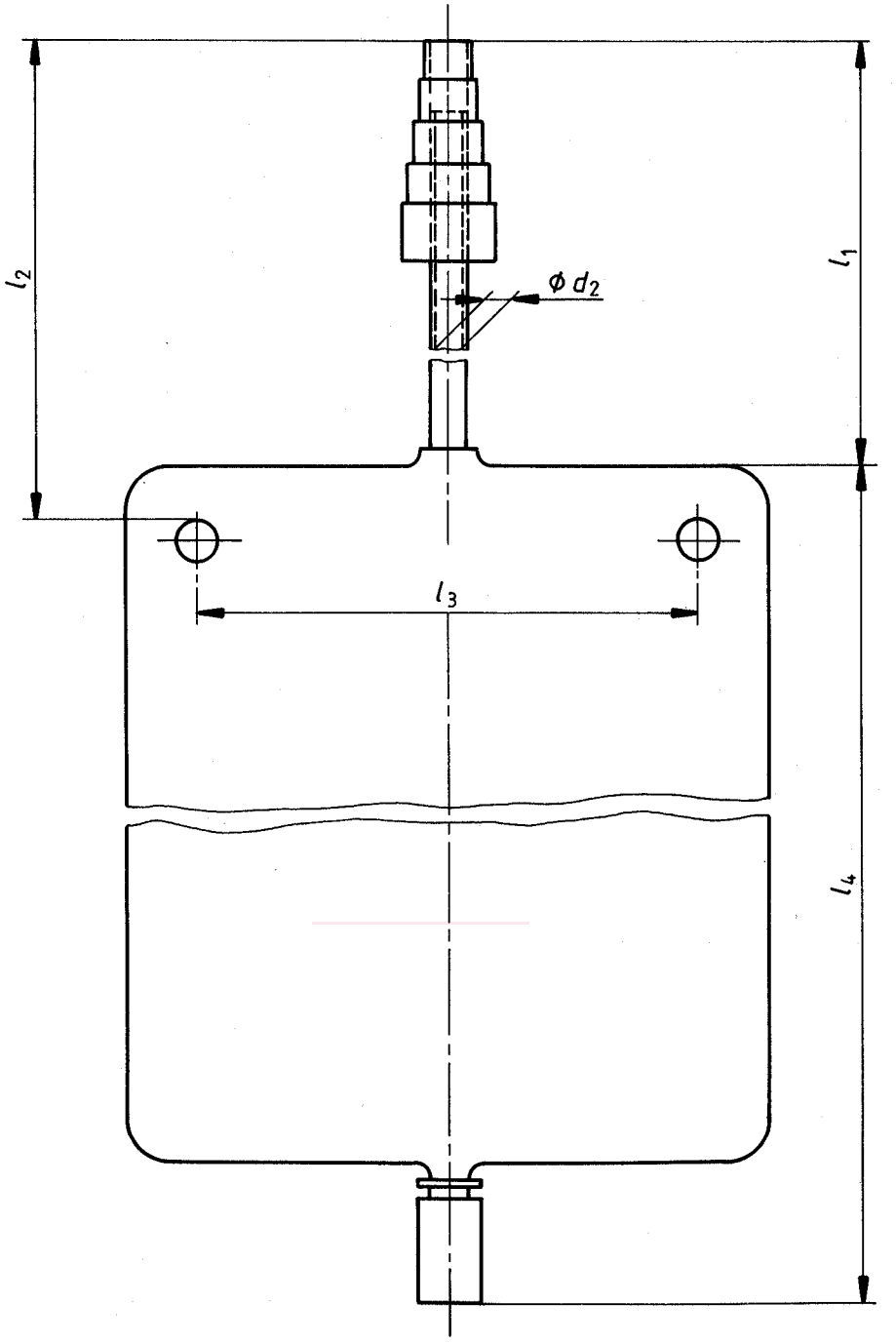

Figure 2 — Différentes dimensions d'une poche de recueil d'urine (exemple)

iTeh STANDARD PREVIEW
(standards.iteh.ai)

ISO 8669-2:1988
https://standards.iteh.ai/catalog/standards/sist/960ec69f-8732-44d3-8387-887492ff2a5b/iso-8669-2-1988

iTeh STANDARD PREVIEW
(standards.iteh.ai)

ISO 8669-2:1988
https://standards.iteh.ai/catalog/standards/sist/960ec69f-8732-44d3-8387-887492ff2a5b/iso-8669-2-1988