22

Norme internationale ISO 8719

INTERNATIONAL ORGANIZATION FOR STANDARDIZATION•МЕЖДУНАРОДНАЯ ОРГАНИЗАЦИЯ ПО СТАНДАРТИЗАЦИИ•ORGANISATION INTERNATIONALE DE NORMALISATION

Véhicules utilitaires et autobus — Flasques à quatre trous pour compresseurs à air entraînés par pignons

Commercial vehicles and buses — Four-hole flanges for gear-driven air compressors

Première édition — 1986-07-01

iTeh STANDARD PREVIEW
(standards.iteh.ai)

ISO 8719:1986
https://standards.iteh.ai/catalog/standards/sist/d31afea3-fee2-4f30-aa8d-5b28bc048703/iso-8719-1986

CDU 621.643.412 : 621.51 : 629.114.4/.5 **Réf. nº : ISO 8719-1986 (F)**

Descripteurs : véhicule routier, véhicule routier utilitaire, autobus, moteur à combustion interne, compresseur d'air, bride, dimension.

Prix basé sur 3 pages

ISO 8719-1986 (F)

Avant-propos

L'ISO (Organisation internationale de normalisation) est une fédération mondiale d'organismes nationaux de normalisation (comités membres de l'ISO). L'élaboration des Normes internationales est confiée aux comités techniques de l'ISO. Chaque comité membre intéressé par une étude a le droit de faire partie du comité technique créé à cet effet. Les organisations internationales, gouvernementales et non gouvernementales, en liaison avec l'ISO participent également aux travaux.

Les projets de Normes internationales adoptés par les comités techniques sont soumis aux comités membres pour approbation, avant leur acceptation comme Normes internationales par le Conseil de l'ISO. Les Normes internationales sont approuvées conformément aux procédures de l'ISO qui requièrent l'approbation de 75 % au moins des comités membres votants.

iTeh STANDARD PREVIEW
(standards.iteh.ai)

La Norme internationale ISO 8719 a été élaborée par le comité technique ISO/TC 22, *Véhicules routiers*.

ISO 8719:1986
https://standards.iteh.ai/catalog/standards/sist/d51afea5-fee2-4f30-aa8d-5b28bc0487f3/iso-8719-1986

L'attention des utilisateurs est attirée sur le fait que toutes les Normes internationales sont de temps en temps soumises à révision et que toute référence faite à une autre Norme internationale dans le présent document implique qu'il s'agit, sauf indication contraire, de la dernière édition.

© Organisation internationale de normalisation, 1986 ●

Imprimé en Suisse

Véhicules utilitaires et autobus — Flasques à quatre trous pour compresseurs à air entraînés par pignons

1 Objet et domaine d'application

La présente Norme internationale fixe les dimensions et les tolérances des flasques à quatre trous pour compresseurs à air entraînés par pignons et spécifie les emplacements possibles des orifices d'entrée et de sortie d'huile de graissage.

Elle est applicable aux flasques de compresseurs entraînés par pignons montés sur des moteurs alternatifs à combustion interne pour véhicules utilitaires et autobus.

3 Dimensions et tolérances

3.1 Dimensions du flasque à quatre trous

L'épure du flasque doit s'inscrire dans l'enveloppe définie par les dimensions *P*, *W*, *H*, *A*, *B* et *r* (voir figure 1 et tableau 1).

iTeh STANDARD PREVIEW
(standards.iteh.ai)
ISO 8719:1986
https://standards.iteh.ai/catalog/standards/sist/d31afea3-fee2-4f30-aa8d-5b28bc048703/iso-8719-1986

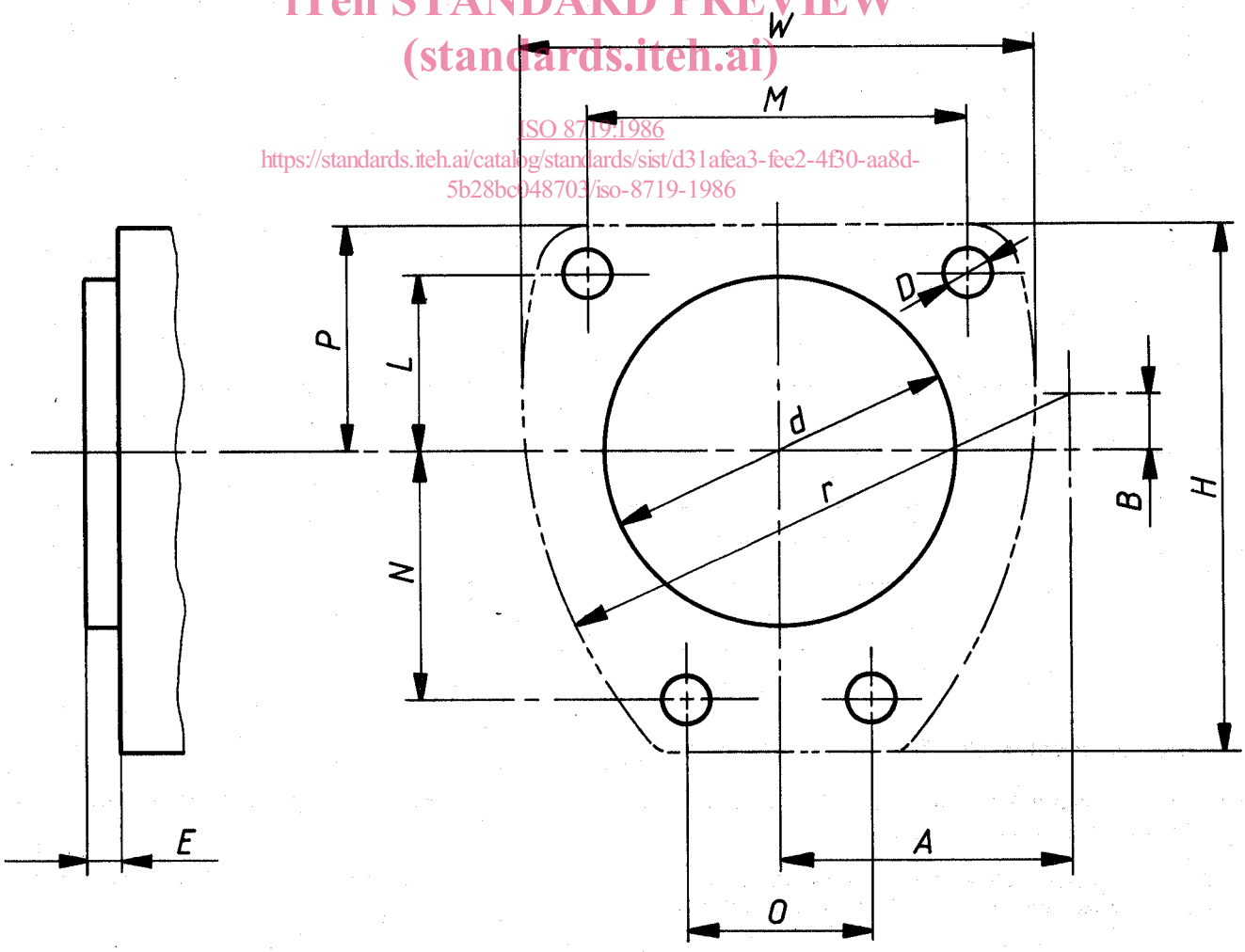

Figure 1 — Configuration du flasque à quatre trous

Tableau 1

Dimensions en millimètres

d h8	*L* ± 0,2	*M* ± 0,2	*N* ± 0,2	*O* ± 0,2	*P* max.	*D* $^{+0,3}_{0}$	*W* max.	*H* max.	*A*	*B*	*r* max.	*E* $^{+2}_{0}$
100	50	100	70	48	63	11	132	148	80	15	146	5

3.2 Emplacements et dimensions de l'orifice d'entrée d'huile de graissage

Le choix entre les deux emplacements possibles (1 ou 2) de l'orifice d'entrée d'huile de graissage doit être déterminé par accord mutuel entre le fournisseur et l'utilisateur.

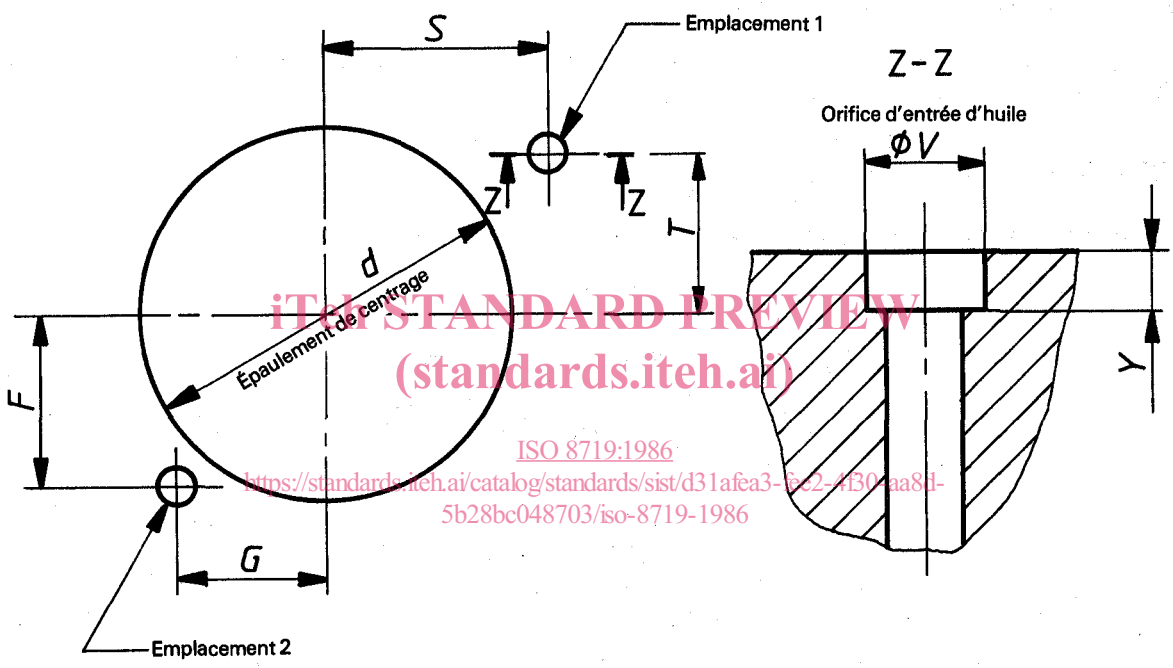

iTeh STANDARD PREVIEW
(standards.iteh.ai)
ISO 8719:1986
https://standards.iteh.ai/catalog/standards/sist/d31afea3-fce2-4f30-aa8d-5b28bc048703/iso-8719-1986

Figure 2 — Emplacements et dimensions de l'orifice d'entrée d'huile de graissage

Tableau 2

Dimensions en millimètres

Emplacement	*F* ± 0,2	*G* ± 0,2	*S* ± 0,2	*T* ± 0,2	*V* $^{+0,2}_{0}$	*Y* min.
1	—	—	56	30	9	5
2	47	38	—	—	9	1

3.3 Emplacement de l'orifice de sortie d'huile de graissage

Il y a deux emplacements possibles pour l'orifice d'évacuation du lubrifiant; ces deux possibilités sont les suivantes et peuvent exister sur un même compresseur.

a) Orifice situé à l'intérieur de l'épaulement de centrage du flasque. Dans ce cas, l'assemblage est possible jusqu'à 80° de rotation autour de l'axe horizontal du vilebrequin sur l'autre face.

NOTE — Comme ce type de compresseur peut toujours être monté pour remplacer celui défini en b) ci-contre, cette solution est recommandée à l'avenir.

b) Orifice situé à l'extérieur de l'épaulement. Dans ce cas, la zone où le trou peut être situé est déterminée par les valeurs de deux diamètres et de l'angle le plus ouvert données à la figure 3.

NOTE — Dans ce cas, sont déterminants le rayon extérieur maximal (la plus grande valeur) et le rayon intérieur minimal (la plus petite valeur) qui doivent être notifiés par le fabricant de moteurs.

Dimensions en millimètres

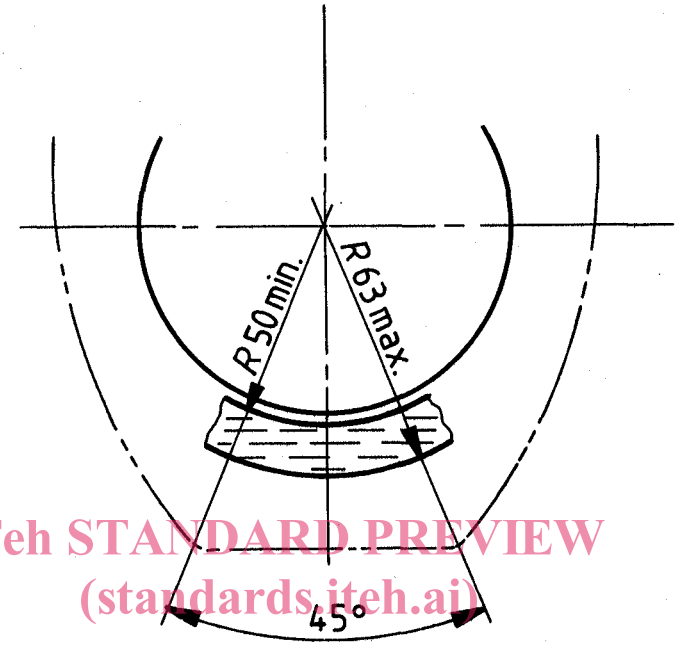

iTeh STANDARD PREVIEW
(standards.iteh.ai)
ISO 8719:1986
https://standards.iteh.ai/catalog/standards/sist/d31afea3-fee2-4f20-aa8d-5b28bc048703/iso-8719-1986

Figure 3 — Emplacement de l'orifice de sortie d'huile de graissage à l'extérieur de l'épaulement de centrage

4 Autres spécifications

Les dimensions et les exigences non spécifiées par la présente Norme internationale sont laissées à l'appréciation du fabricant.