Norme internationale ISO 8737

INTERNATIONAL ORGANIZATION FOR STANDARDIZATION•МЕЖДУНАРОДНАЯ ОРГАНИЗАЦИЯ ПО СТАНДАРТИЗАЦИИ•ORGANISATION INTERNATIONALE DE NORMALISATION

Goupilles de position coniques à longueur filetée, non trempées

Taper pins with external thread, unhardened

Première édition — 1986-11-01

iTeh STANDARD PREVIEW
(standards.iteh.ai)

ISO 8737:1986
https://standards.iteh.ai/catalog/standards/sist/3120839b-44ba-43d2-8af5-067ac27013b2/iso-8737-1986

CDU 621.886.114 **Réf. nº : ISO 8737-1986 (F)**

Descripteurs : élément de fixation, goupille, goupille conique, spécification, dimension, désignation.

ISO 8737-1986 (F)

Prix basé sur 3 pages

Avant-propos

L'ISO (Organisation internationale de normalisation) est une fédération mondiale d'organismes nationaux de normalisation (comités membres de l'ISO). L'élaboration des Normes internationales est confiée aux comités techniques de l'ISO. Chaque comité membre intéressé par une étude a le droit de faire partie du comité technique créé à cet effet. Les organisations internationales, gouvernementales et non gouvernementales, en liaison avec l'ISO participent également aux travaux.

Les projets de Normes internationales adoptés par les comités techniques sont soumis aux comités membres pour approbation, avant leur acceptation comme Normes internationales par le Conseil de l'ISO. Les Normes internationales sont approuvées conformément aux procédures de l'ISO qui requièrent l'approbation de 75 % au moins des comités membres votants.

iTeh STANDARD PREVIEW
(standards.iteh.ai)

La Norme internationale ISO 8737 a été élaborée par le comité technique ISO/TC 2, *Éléments de fixation.*

ISO 8737:1986
https://standards.iteh.ai/catalog/standards/sist/3120839b-44ba-43d2-8af5-067ac27013b7/iso-8737-1986

L'attention des utilisateurs est attirée sur le fait que toutes les Normes internationales sont de temps en temps soumises à révision et que toute référence faite à une autre Norme internationale dans le présent document implique qu'il s'agit, sauf indication contraire, de la dernière édition.

© **Organisation internationale de normalisation, 1986** ●

Imprimé en Suisse

Goupilles de position coniques à longueur filetée, non trempées

iTeh STANDARD PREVIEW
(standards.iteh.ai)
ISO 8737:1986
https://standards.iteh.ai/catalog/standards/sist/2120839b-44ba-43d2-8ef5-967fc5720b1a/iso-8737-1986

1 Objet et domaine d'application

La présente Norme internationale spécifie les caractéristiques des goupilles de position coniques à longueur filetée, non trempées, de dimensions métriques et de diamètre nominal, d_1, de 5 à 50 mm inclus.

2 Références

ISO 965, *Filetages métriques ISO pour usages généraux — Tolérances.*

ISO 2081, *Revêtements métalliques — Dépôts électrolytiques de zinc sur fer ou acier.*

ISO 3269, *Éléments de fixation — Contrôle de réception.*

ISO 4520, *Couches de conversion au chromate sur les dépôts électrolytiques de zinc et de cadmium.*

3 Dimensions

Valeur de rugosité de surface en micromètres

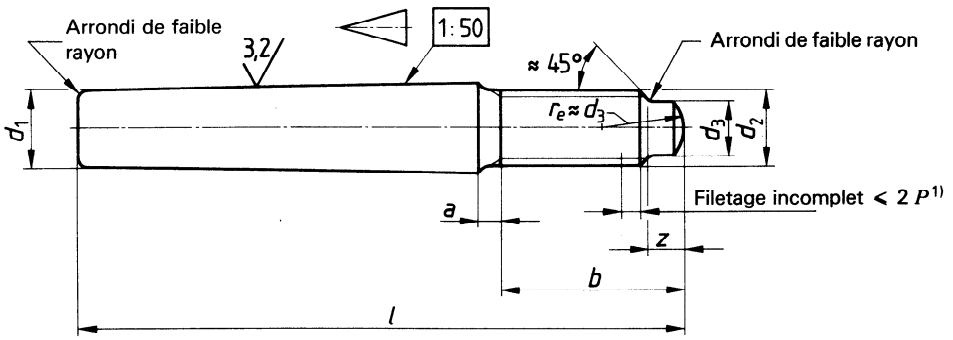

Dimensions en millimètres

iTeh STANDARD PREVIEW
(standards.iteh.ai)
ISO 8737:1986
https://standards.iteh.ai/catalog/standards/sist/3120839b-44ba-4242-8af5-067ac27013b2/iso-8737-1986

d_1		h10 2)	5	6	8	10	12	16	20	25	30	40	50
a		max.	2,4	3	4	4,5	5,3	6	6	7,5	9	10,5	12
b		max.	15,6	20	24,5	27	30,5	39	39	45	52	65	78
		min.	14	18	22	24	27	35	35	40	46	58	70
d_2			M5	M6	M8	M10	M12	M16	M16	M20	M24	M30	M36
P 1)			0,8	1	1,25	1,5	1,75	2	2	2,5	3	3,5	4
d_3		max.	3,5	4	5,5	7	8,5	12	12	15	18	23	28
		min.	3,25	3,7	5,2	6,6	8,1	11,5	11,5	14,5	17,5	22,5	27,5
z		max.	1,5	1,75	2,25	2,75	3,25	4,3	4,3	5,3	6,3	7,5	9,4
		min.	1,25	1,5	2	2,5	3	4	4	5	6	7	9
l 3) nom.	min.	max.											
40	39,5	40,5											
45	44,5	45,5											
50	49,5	50,5											
55	54,25	55,75											
60	59,25	60,75											
65	64,25	65,75											
75	74,25	75,75											
85	84,25	85,75											
100	99,25	100,75											
120	119,25	120,75											
140	139,25	140,75											
160	159,25	160,75											
190	189,25	190,75											
220	219	221											
250	249	251											
280	279	281											
320	319	321											
360	359	361											
400	399	401											

Gamme des longueurs courantes du commerce

1) P = pas du filetage.

2) Pour d'autres tolérances, par accord entre le client et le fournisseur.

3) Pour des longueurs nominales supérieures à 400 mm, échelonnement de 40 mm.

4 Caractéristiques et Normes internationales de référence

Filetage	Filetage métrique de tolérance 6g, conforme à l'ISO 965.
Matériau	St = Acier de décolletage, dureté de 125 à 245 HV. Pour d'autres matériaux, par accord entre le client et le fournisseur.
Finition de surface	Normale, c'est-à-dire des goupilles livrées dans leur état d'élaboration, traitées avec un lubrifiant préventif contre la rouille, sauf accord contraire entre le client et le fournisseur.
	Les revêtements préférentiels sont l'oxydation noire, les couches par phosphatation ou les dépôts de zinc avec une couche de conversion au chromate (voir ISO 2081 et ISO 4520). Pour d'autres revêtements, par accord entre le client et le fournisseur. Toutes les tolérances s'appliquent avant revêtement ou dépôt.
Qualité d'exécution	Les pièces doivent être de qualité uniforme, sans irrégularités ou défauts préjudiciables. Aucune partie de la goupille ne doit laisser apparaître de bavure.
Conicité	La conicité doit être vérifiée à l'aide d'un comparateur optique approprié.
Réception	La procédure de réception fait l'objet de l'ISO 3269.

5 Désignation

Exemple de désignation d'une goupille de position conique à longueur filetée en acier, non trempée, de diamètre nominal d_1 = 6 mm et de longueur nominale l = 50 mm :

Goupille conique ISO 8737 - 6 × 50 - St

iTeh STANDARD PREVIEW
(standards.iteh.ai)
ISO 8737:1986
https://standards.iteh.ai/catalog/standards/sist/3120839b-44ba-43d2-8af5-067ac27013b2/iso-8737-1986

Page blanche

iTeh STANDARD PREVIEW
(standards.iteh.ai)

ISO 8737:1986
https://standards.iteh.ai/catalog/standards/sist/3120839b-44ba-43d2-8af5-067ac27013b2/iso-8737-1986

Page blanche

iTeh STANDARD PREVIEW
(standards.iteh.ai)

ISO 8737:1986
https://standards.iteh.ai/catalog/standards/sist/3120839b-44ba-43d2-8af5-067ac27013b2/iso-8737-1986

Page blanche

iTeh STANDARD PREVIEW
(standards.iteh.ai)

ISO 8737:1986
https://standards.iteh.ai/catalog/standards/sist/3120839b-44ba-43d2-8af5-067ac27013b2/iso-8737-1986