NORME INTERNATIONALE

ISO
9103

Première édition
1987-12-15

INTERNATIONAL ORGANIZATION FOR STANDARDIZATION
ORGANISATION INTERNATIONALE DE NORMALISATION
МЕЖДУНАРОДНАЯ ОРГАНИЗАЦИЯ ПО СТАНДАРТИЗАЦИИ

Véhicules routiers — Moteurs à combustion interne à allumage par compression — Porte-injecteurs vissés, type 23

iTeh STANDARD PREVIEW

Road vehicles — Compression-ignition engines — Screw-in injection nozzle holder, type 23

(standards.iteh.ai)

ISO 9103:1987
https://standards.iteh.ai/catalog/standards/sist/9f7ac746-07be-4278-bb9b-57a51843caaa/iso-9103-1987

Numéro de référence
ISO 9103 : 1987 (F)

Avant-propos

L'ISO (Organisation internationale de normalisation) est une fédération mondiale d'organismes nationaux de normalisation (comités membres de l'ISO). L'élaboration des Normes internationales est normalement confiée aux comités techniques de l'ISO. Chaque comité membre intéressé par une étude a le droit de faire partie du comité technique créé à cet effet. Les organisations internationales, gouvernementales et non gouvernementales, en liaison avec l'ISO participent également aux travaux.

Les projets de Normes internationales adoptés par les comités techniques sont soumis aux comités membres pour approbation, avant leur acceptation comme Normes internationales par le Conseil de l'ISO. Les Normes internationales sont approuvées conformément aux procédures de l'ISO qui requièrent l'approbation de 75 % au moins des comités membres votants.

iTeh STANDARD PREVIEW
(standards.iteh.ai)

La Norme internationale ISO 9103 a été élaborée par le comité technique ISO/TC 22, *Véhicules routiers.*

ISO 9103:1987
https://standards.iteh.ai/catalog/standards/sist/917ac746-07be-4278-bb9b-57a51843caaa/iso-9103-1987

L'attention des utilisateurs est attirée sur le fait que toutes les Normes internationales sont de temps en temps soumises à révision et que toute référence faite à une autre Norme internationale dans le présent document implique qu'il s'agit, sauf indication contraire, de la dernière édition.

© **Organisation internationale de normalisation, 1987** ●

Imprimé en Suisse

Véhicules routiers — Moteurs à combustion interne à allumage par compression — Porte-injecteurs vissés, type 23

iTeh STANDARD PREVIEW
(standards.iteh.ai)

1 Objet et domaine d'application

ISO 9103:1987
https://standards.iteh.ai/catalog/standards/sist/9f7ae746-07be-4378-bb9b-57c618fdaaa6/iso-9103-1987

La présente Norme internationale spécifie les caractéristiques dimensionnelles nécessaires au montage de porte-injecteurs dans les moteurs à combustion interne à allumage par compression (moteurs diesel).

L'orientation des tubulures d'arrivée et de retour de combustible n'est pas définie, car elle varie suivant le cas d'emploi.

Les dispositions de la présente Norme internationale s'appliquent aux porte-injecteurs vissés du type 23.

2 Dimensions et tolérances

2.1 Les dimensions et tolérances du porte-injecteur vissé du type 23 sont données à la figure et dans le tableau 1.

2.2 Les longueurs de tige préférentielles sont données dans le tableau 2.

3 Autres spécifications

Les dimensions et les exigences non spécifiées dans la présente Norme internationale sont laissées au choix du constructeur.

Dimensions en millimètres

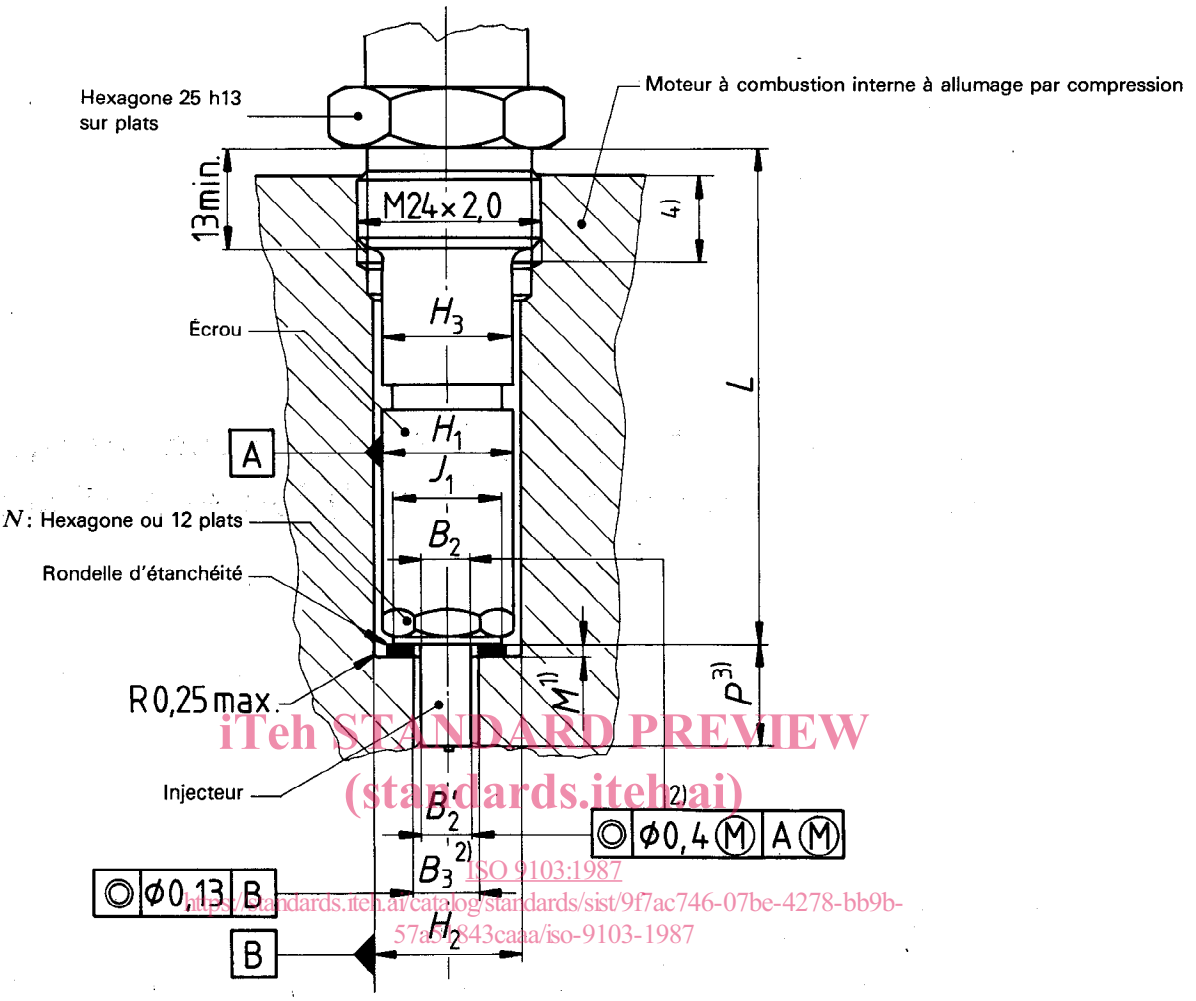

iTeh STANDARD PREVIEW
(standards.iteh.ai)
ISO 9103:1987
https://standards.iteh.ai/catalog/standards/sist/9f7ac746-07be-4278-bb9b-57a5f843caaa/iso-9103-1987

Figure — Porte-injecteur vissé du type 23

Tableau 1

Dimensions en millimètres

Type de porte-injecteur	H_1 max.	H_2 + 0,1 0	H_3 max.	B_2 max. ($B_2 > B_2'$)	B_2' + 0,3 0	B_3	J_1 min.	M 1) nom.	N sur plats h11	P 3) ± 0,3
23	17	17,1	16,9	7,2	6,9	2)	14,5	1,5	15	13

Tableau 2

Dimensions en millimètres

Type de porte-injecteur	Type d'injecteur	L ±0,8*
23	—	55 à 107

* La tolérance ± 0,8 mm s'applique à la longueur effective choisie.

1) Avec tolérances commerciales (avant serrage).

2) La détermination du diamètre B_3 dans la culasse est laissée à l'initiative du constructeur. À cet effet, la valeur maximale pour la tige de l'injecteur qui est donnée comme résultat du principe du maximum de matière Ⓜ et la valeur maximale de la tolérance du trou dans la culasse doivent être prises en considération. Le jeu doit être minime pour faciliter le refroidissement de l'injecteur.

3) Dans des cas où il est nécessaire que la cote P soit à l'intérieur d'une tolérance plus serrée pour l'emploi d'un écran protecteur contre la chaleur, cette cote doit être de 13 ± 0,2 mm.

4) La profondeur du taraudage dans la culasse doit être choisie de façon qu'un montage approprié du porte-injecteur soit possible.

Page blanche

iTeh STANDARD PREVIEW
(standards.iteh.ai)

ISO 9103:1987
https://standards.iteh.ai/catalog/standards/sist/9f7ac746-07be-4278-bb9b-57a51843caaa/iso-9103-1987

Page blanche

iTeh STANDARD PREVIEW
(standards.iteh.ai)

ISO 9103:1987
https://standards.iteh.ai/catalog/standards/sist/9f7ac746-07be-4278-bb9b-57a51843caaa/iso-9103-1987

Page blanche

iTeh STANDARD PREVIEW
(standards.iteh.ai)

ISO 9103:1987
https://standards.iteh.ai/catalog/standards/sist/9f7ac746-07be-4278-bb9b-57a51843caaa/iso-9103-1987

iTeh STANDARD PREVIEW
(standards.iteh.ai)

ISO 9103:1987
https://standards.iteh.ai/catalog/standards/sist/9f7ac746-07be-4278-bb9b-57a51843caaa/iso-9103-1987

CDU 629.11 : 621.43.038.8

Descripteurs : véhicule routier, moteur diesel, porte-injecteur, dimension.

Prix basé sur 2 pages