NORME INTERNATIONALE

ISO 9534

Première édition
1989-05-15

Véhicules routiers — Connexions électriques de pompes à carburant

Road vehicles — Fuel pump electric connections

iTeh STANDARD PREVIEW
(standards.iteh.ai)

ISO 9534:1989
https://standards.iteh.ai/catalog/standards/sist/0319c208-4483-4b54-8878-31467dd93248/iso-9534-1989

Numéro de référence
ISO 9534 : 1989 (F)

Avant-propos

L'ISO (Organisation internationale de normalisation) est une fédération mondiale d'organismes nationaux de normalisation (comités membres de l'ISO). L'élaboration des Normes internationales est en général confiée aux comités techniques de l'ISO. Chaque comité membre intéressé par une étude a le droit de faire partie du comité technique créé à cet effet. Les organisations internationales, gouvernementales et non gouvernementales, en liaison avec l'ISO participent également aux travaux. L'ISO collabore étroitement avec la Commission électrotechnique internationale (CEI) en ce qui concerne la normalisation électrotechnique.

Les projets de Normes internationales adoptés par les comités techniques sont soumis aux comités membres pour approbation, avant leur acceptation comme Normes internationales par le Conseil de l'ISO. Les Normes internationales sont approuvées conformément aux procédures de l'ISO qui requièrent l'approbation de 75 % au moins des comités membres votants.

iTeh STANDARD PREVIEW
(standards.iteh.ai)

La Norme internationale ISO 9534 a été élaborée par le comité technique ISO/TC 22, *Véhicules routiers.*

ISO 9534:1989
https://standards.iteh.ai/catalog/standards/sist/0319c208-4483-4b54-8878-31467dd93248/iso-9534-1989

© ISO 1989
Droits de reproduction réservés. Aucune partie de cette publication ne peut être reproduite ni utilisée sous quelque forme que ce soit et par aucun procédé, électronique ou mécanique, y compris la photocopie et les microfilms, sans l'accord écrit de l'éditeur.

Organisation internationale de normalisation
Case postale 56 • CH-1211 Genève 20 • Suisse
Imprimé en Suisse

Véhicules routiers — Connexions électriques de pompes à carburant

iTeh STANDARD PREVIEW
(standards.iteh.ai)
ISO 9534:1989
https://standards.iteh.ai/catalog/standards/sist/0319c208-4483-4b54-8878-31467dd93248/iso-9534-1989

1 Domaine d'application

La présente Norme internationale prescrit les caractéristiques des connexions électriques pour les pompes électriques à carburant utilisées dans les véhicules routiers.

Elle n'est pas applicable aux pompes électriques à carburant avec prolongateurs, c'est-à-dire aux raccordements de deux câbles.

2 Références normatives

Les normes suivantes contiennent des dispositions qui, par suite de la référence qui en est faite, constituent des dispositions valables pour la présente Norme internationale. Au moment de la publication, les éditions indiquées étaient en vigueur. Toute norme est sujette à révision et les parties prenantes des accords fondés sur cette Norme internationale sont invitées à rechercher la possibilité d'appliquer les éditions les plus récentes des normes indiquées ci-après. Les membres de la CEI et de l'ISO possèdent le registre des Normes internationales en vigueur à un moment donné.

ISO 3768 : 1976, *Revêtements métalliques — Essai au brouillard salin neutre (Essai NSS).*

ISO 8092-1 : 1988, *Véhicules routiers — Connexions rapides à languette plate — Partie 1 : Languettes pour raccordements unipolaires.*

ISO 8092-2 : 1988, *Véhicules routiers — Connexions rapides à languette plate — Partie 2 : Essais et exigences de performance des connexions pour raccordements unipolaires.*

CEI 529 : 1976, *Classification des degrés de protection procurés par les enveloppes.*

3 Caractéristiques exigées

NOTE — Les détails non spécifiés sont laissés au choix du fabricant.

3.1 Type A — Borne à languette plate

3.1.1 Dimensions

Les dimensions de la borne du type A doivent être conformes à la figure 1.

Les languettes des dimensions 6,3 mm × 0,8 mm et 4,8 mm × 0,8 mm avec trou, indiquées sur la figure 1, doivent être conformes à l'ISO 8092-1 et, de plus, les dimensions 11 mm max. et 9 mm max. doivent être prises en compte.

Les valeurs des dimensions indiquées pour la borne négative sont également applicables à la borne positive, à l'exception de la languette plate.

3.1.2 Caractéristiques de fonctionnement

L'ensemble de la connexion rapide à languette plate doit satisfaire aux essais et présenter les caractéristiques de fonctionnement de l'ISO 8092-2.

Dimensions en millimètres

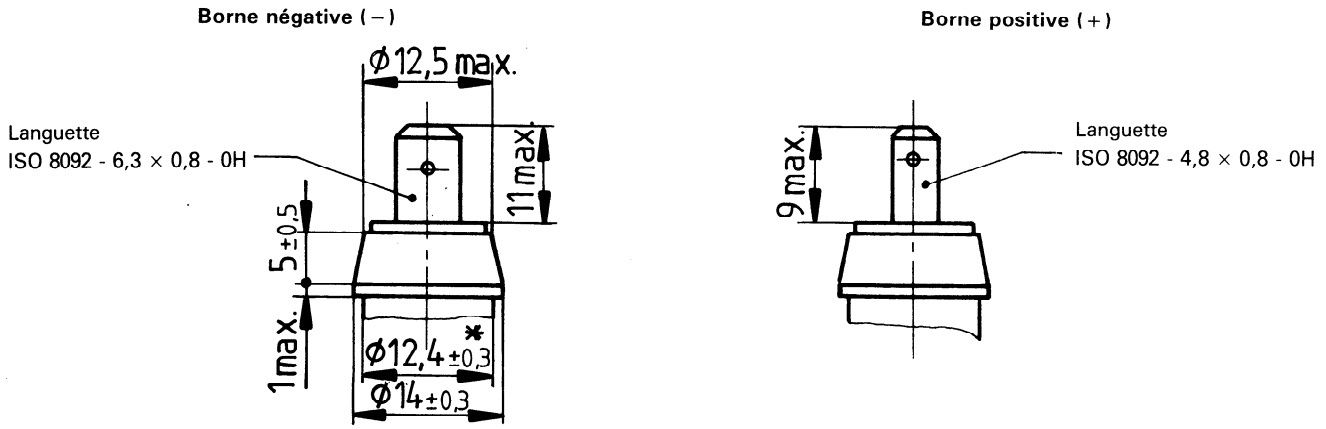

* Valeur exigée pour le joint, si nécessaire.

Figure 1 — Bornes à languette plate

iTeh STANDARD PREVIEW
(standards.iteh.ai)
ISO 9534:1989
https://standards.iteh.ai/catalog/standards/sist/0319c208-4483-4b54-8878-31467dd93248/iso-9534-1989

3.2 Type B — Borne monobloc

3.2.1 Dimensions

Les dimensions de la borne du type B doivent être conformes à la figure 2.

3.2.2 Bouchon d'étanchéité

La partie isolante cylindrique de diamètre 5,7 mm ± 0,2 mm est prévue pour recevoir la partie du bouchon assurant l'étanchéité.

Dimensions en millimètres

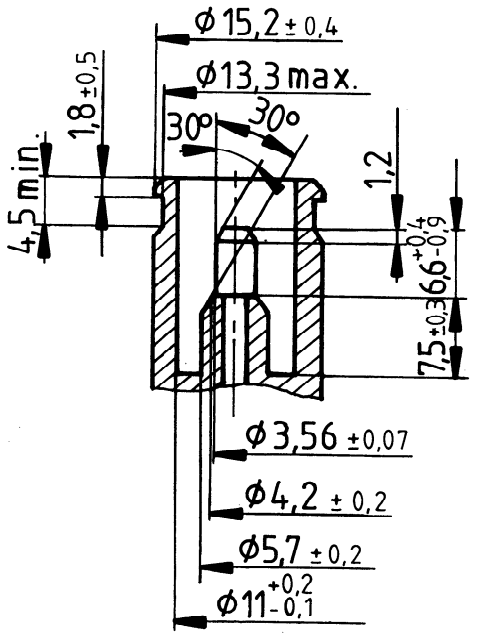

Figure 2 — Borne monobloc

3.3 Type C — Borne filetée

NOTE — Ce type est préférable pour les pompes à carburant installées dans le réservoir d'essence.

3.3.1 Dimensions

Les dimensions de la borne du type C doivent être conformes à la figure 3.

Les valeurs des dimensions indiquées pour la borne négative sont également applicables à la borne positive, à l'exception de la partie filetée.

Dimensions en millimètres

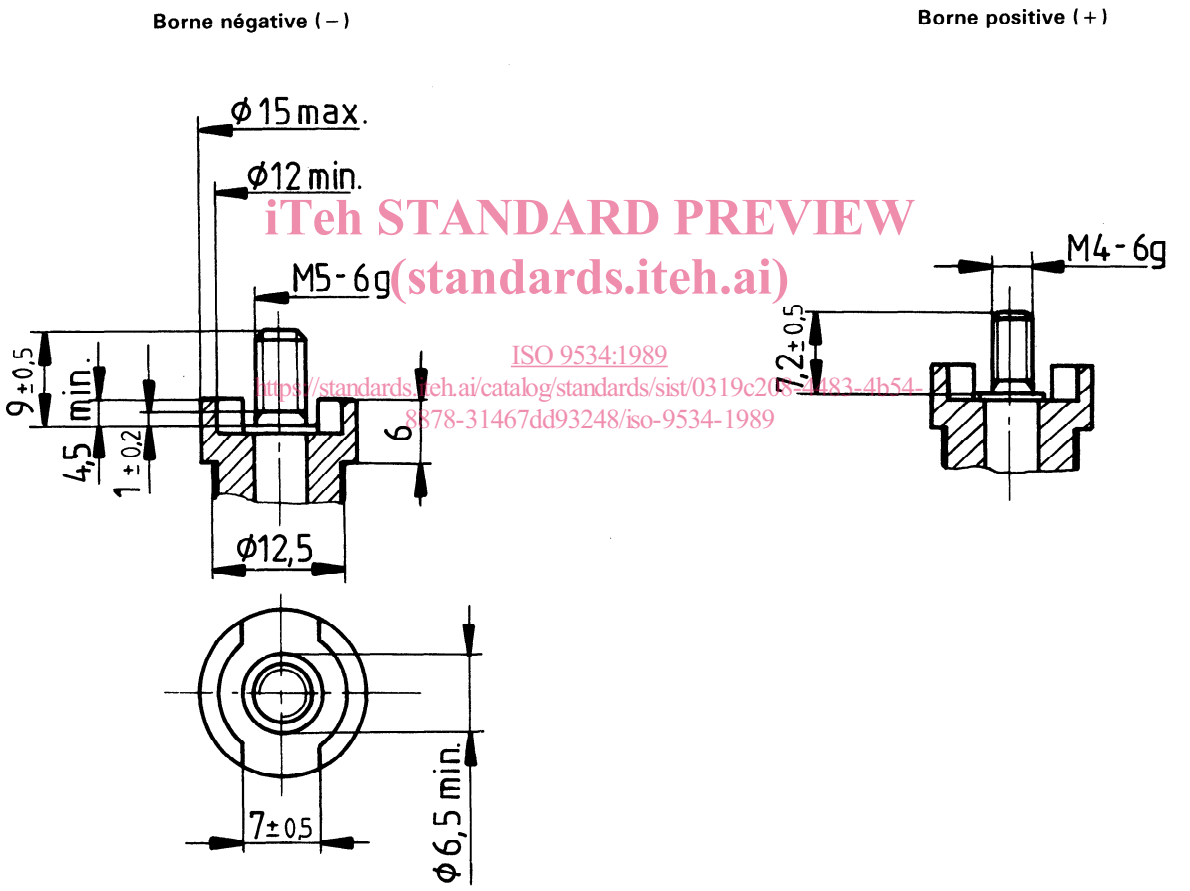

iTeh STANDARD PREVIEW
(standards.iteh.ai)
ISO 9534:1989
https://standards.iteh.ai/catalog/standards/sist/0319c2ff-2483-4b54-8878-31467dd93248/iso-9534-1989

Figure 3 — Bornes filetées

3.3.2 Raccordement du conducteur électrique

Le conducteur électrique doit être connecté à la borne filetée avec un embout et fixé par un écrou et une rondelle à ressort.

3.3.3 Couple de serrage pour le montage

Le couple de serrage pour le montage des écrous sur les bornes filetées doit être tel qu'indiqué dans le tableau 1.

Tableau 1 — Couple de serrage pour le montage

Filetage de la borne	Couple de serrage N·m	
	min.	max.
M4	0,8	1,2
M5	1,6	2

4 Résistance au brouillard salin neutre

Aucun point de corrosion ne doit être constaté après avoir soumis la connexion, assemblée conformément aux spécifications du fabricant, à l'essai au brouillard salin neutre, durant 48 h, selon les spécifications de l'ISO 3738.

Des modifications de la surface métallique, telles qu'un changement de la couleur, doivent être ignorées.

5 Protection contre l'eau

La connexion, assemblée conformément aux spécifications du fabricant, doit avoir le degré de protection contre l'eau correspondant au deuxième chiffre caractéristique 4 de la CEI 529 : 1976.

6 Marquage avec symboles et couleurs

Le marquage des raccordements doit être durable et les symboles suivants, d'une dimension minimale de 2 mm, doivent être employés :

+ pour les raccordements positifs
− pour les raccordements négatifs

S'il s'avère nécessaire d'avoir un marquage de couleur pour les parties isolantes, les couleurs suivantes doivent être employées :

Jaune pour les raccordements positifs
Brun pour les raccordements négatifs

iTeh STANDARD PREVIEW
(standards.iteh.ai)
ISO 9534:1989
https://standards.iteh.ai/catalog/standards/sist/0319c208-4483-4b54-8878-31467dd93248/iso-9534-1989

Page blanche

iTeh STANDARD PREVIEW
(standards.iteh.ai)

ISO 9534:1989
https://standards.iteh.ai/catalog/standards/sist/0319c208-4483-4b54-8878-31467dd93248/iso-9534-1989

iTeh STANDARD PREVIEW
(standards.iteh.ai)

ISO 9534:1989
https://standards.iteh.ai/catalog/standards/sist/0319c208-4483-4b54-8878-31467dd93248/iso-9534-1989

CDU 629.11 : 621.43.031-573 : 621.315.68

Descripteurs : véhicule routier, moteur à combustion interne, pompe, connexion électrique, spécification, dimension, marquage.

Prix basé sur 4 pages