NORME INTERNATIONALE

ISO 9962-3

Première édition
1994-08-15

Appareils à dessiner à commandes manuelles —

Partie 3: Dimensions des ferrures de règles

iTeh STANDARD PREVIEW
(standards.iteh.ai)

Manually operated draughting machines —

Part 3: Dimensions of scale rule chuck plates

ISO 9962-3:1994
https://standards.iteh.ai/catalog/standards/sist/4713c35f-9154-4204-94d1-85a967248ae4/iso-9962-3-1994

Numéro de référence
ISO 9962-3:1994(F)

Avant-propos

L'ISO (Organisation internationale de normalisation) est une fédération mondiale d'organismes nationaux de normalisation (comités membres de l'ISO). L'élaboration des Normes internationales est en général confiée aux comités techniques de l'ISO. Chaque comité membre intéressé par une étude a le droit de faire partie du comité technique créé à cet effet. Les organisations internationales, gouvernementales et non gouvernementales, en liaison avec l'ISO participent également aux travaux. L'ISO collabore étroitement avec la Commission électrotechnique internationale (CEI) en ce qui concerne la normalisation électrotechnique.

Les projets de Normes internationales adoptés par les comités techniques sont soumis aux comités membres pour vote. Leur publication comme Normes internationales requiert l'approbation de 75 % au moins des comités membres votants.

iTeh STANDARD PREVIEW
(standards.iteh.ai)
ISO 9962-3:1994
https://standards.iteh.ai/catalog/standards/sist/4715ae25-42b4-4fe0-bab4-85a967248ae4/iso-9962-3-1994

La Norme internationale ISO 9962-3 a été élaborée par le comité technique ISO/TC 10, *Dessins techniques, définition de produits et documentation y relative*, sous-comité SC 9, *Moyens et équipements de dessin et de documentation y relative*.

L'ISO 9962 comprend les parties suivantes, présentées sous le titre général *Appareils à dessiner à commandes manuelles*:

— *Partie 1: Définitions, classification et désignation*

— *Partie 2: Caractéristiques, performances, contrôle et marquage*

— *Partie 3: Dimensions des ferrures de règles*

L'annexe A de la présente partie de l'ISO 9962 est donnée uniquement à titre d'information.

© ISO 1994
Droits de reproduction réservés. Sauf prescription différente, aucune partie de cette publication ne peut être reproduite ni utilisée sous quelque forme que ce soit et par aucun procédé, électronique ou mécanique, y compris la photocopie et les microfilms, sans l'accord écrit de l'éditeur.

Organisation internationale de normalisation
Case Postale 56 • CH-1211 Genève 20 • Suisse

Imprimé en Suisse

Appareils à dessiner à commandes manuelles —

Partie 3:
Dimensions des ferrures de règles

1 Domaine d'application

La présente partie de l'ISO 9962 prescrit les dimensions principales des ferrures de règles et la hauteur de l'assemblage ferrure de règle et règle graduée (épaisseurs de ferrure et de règle) pour des appareils à dessiner à commandes manuelles.

NOTE 1 Pour des raisons d'uniformité des figures données dans la présente partie de l'ISO 9962, les positions relatives des vues sont celles prévues par la méthode de projection du premier dièdre (voir ISO 128). Il est entendu cependant, que la méthode de projection du troisième dièdre aurait pu être utilisée également.

2 Références normatives

Les normes suivantes contiennent des dispositions qui, par suite de la référence qui en est faite, constituent des dispositions valables pour la présente partie de l'ISO 9962. Au moment de la publication, les éditions indiquées étaient en vigueur. Toute norme est sujette à révision et les parties prenantes des accords fondés sur la présente partie de l'ISO 9962 sont invitées à rechercher la possibilité d'appliquer les éditions les plus récentes des normes indiquées ci-après. Les membres de la CEI et de l'ISO possèdent le registre des Normes internationales en vigueur à un moment donné.

ISO 9960-1:1992, *Instruments de dessin avec ou sans graduation — Partie 1: Règles graduées de dessinateurs.*

ISO 9962-1:1992, *Appareils à dessiner à commandes manuelles — Partie 1: Définitions, classification et désignation.*

iTeh STANDARD PREVIEW
(standards.iteh.ai)
ISO 9962-3:1994
https://standards.iteh.ai/catalog/standards/sist/7f15c22c-f2b4-4c2b-bcb1-85a9b12d8ae4/iso-9962-3-1994

3 Définitions

Pour les besoins de la présente partie de l'ISO 9962, les définitions données dans l'ISO 9962-1 et la définition suivante s'appliquent.

3.1 ferrure de règle: Pièce de jonction servant à joindre une règle graduée au porte-règles.

4 Dimensions

4.1 Ferrure de règle

Les dimensions de la ferrure de règle doivent être conformes aux figures 1 et 2 et au tableau 1. Le choix du type à trou ou du type à fente, de même que les détails qui ne sont pas définis dans la présente partie de l'ISO 9962-3, sont laissés à la discrétion du fabricant.

4.2 Assemblage ferrure de règle et règle graduée

La hauteur, K, de l'assemblage ferrure de règle et règle graduée doit être conforme à la figure 3 et au tableau 2, et peut être réglée pour placer, par exemple, une rondelle entre la règle graduée et la ferrure de règle.

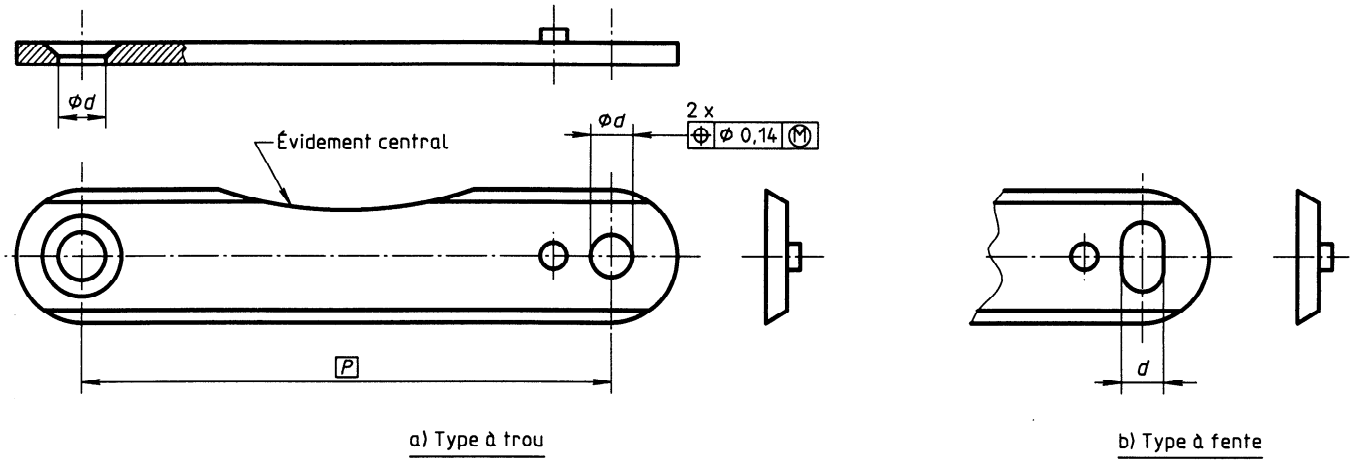

P est l'entraxe des trous
d est le diamètre de trou ou la largeur de fente

Figure 1 — Ferrure de règle, parallèle, raccord à vis

iTeh STANDARD PREVIEW
(standards.iteh.ai)
ISO 9962-3:1994
https://standards.iteh.ai/catalog/standards/sist/4715ae25-42b4-4fe0-bab4-85a0b248ae4/iso-9962-3-1994

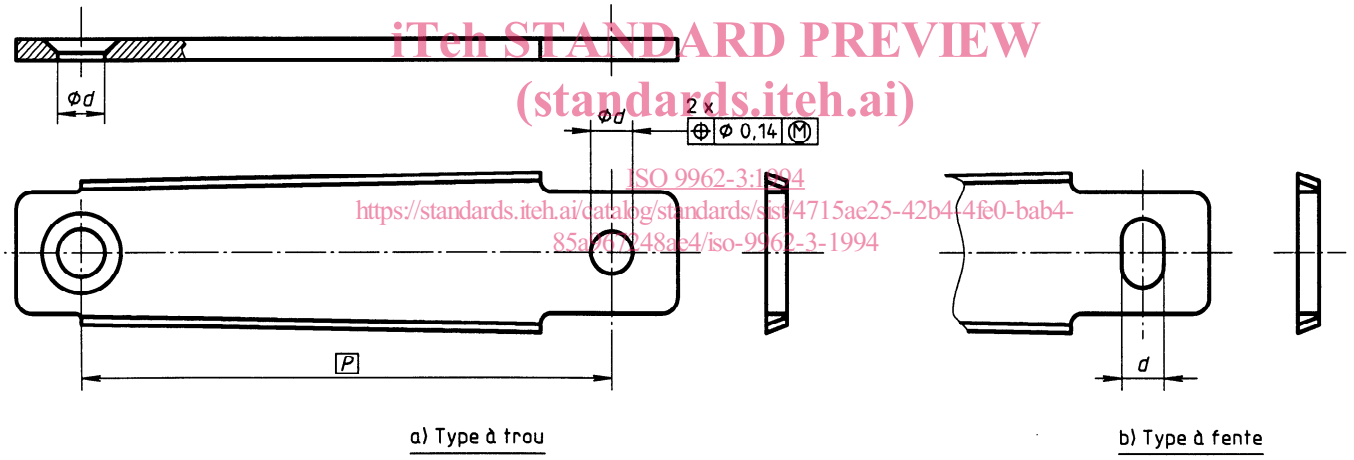

P est l'entraxe des trous
d est le diamètre de trou ou la largeur de fente

Figure 2 — Ferrure de règle, conique, raccord à fiches

Tableau 1 — Dimensions des ferrures de règles, parallèles et coniques

Dimensions en millimètres

Grandeur	Entraxe des trous[1] *P*	Diamètre de trou ou largeur de fente *d*
Grande	63 60	$6{,}3\ ^{+0{,}5}_{0}$
Petite	50 45	$5\ ^{+0{,}4}_{0}$

1) À l'occasion de la prochaine révision de la présente partie de l'ISO 9962, une seule dimension pour *P* devra être adoptée, à partir de la série de nombres normaux R (voir ISO 3).

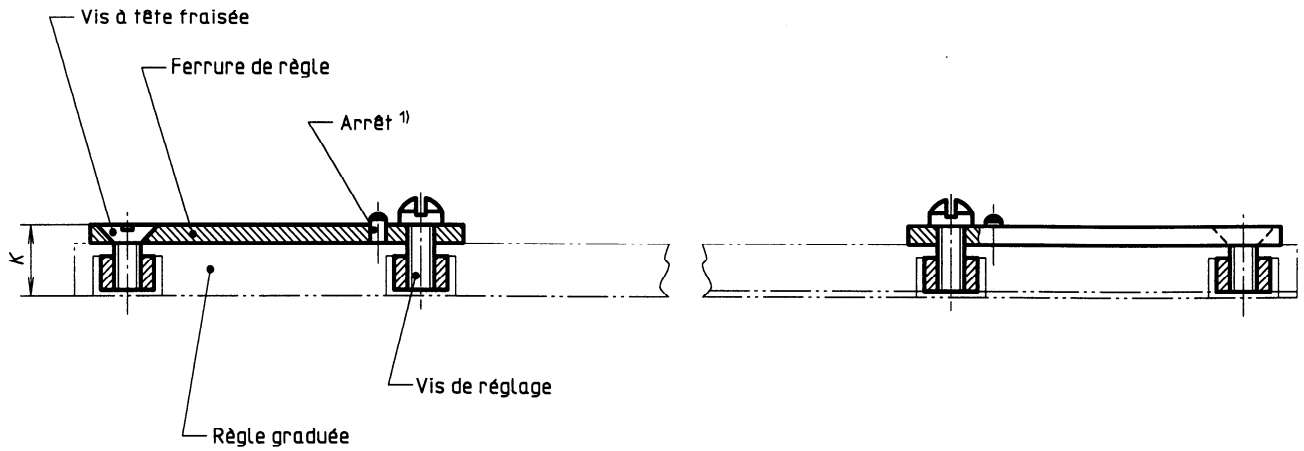

1) Uniquement pour type parallèle.

Figure 3 — Ferrure de règle montée sur règle graduée

iTeh STANDARD PREVIEW
(standards.iteh.ai)

Tableau 2 — Assemblage ferrure de règle et règle graduée

ISO 9962-3:1994
https://standards.iteh.ai/catalog/standards/sist/4715ae25-42b4-4fe0-bab4-85a967248a[illegible]-1994

Dimensions en millimètres

Ferrure de règle		Largeur de la règle graduée	Désignation	Hauteur de l'assemblage, K	
Type	Grandeur	(ISO 9960-1)		nominale	Écarts limites
Parallèle[1] (P)	Grande (L)	Grande (L)	**PLL**	7,5 ou 7	$^{+0,3}_{-0,2}$
		Moyenne (M)	**PLM**		
	Petite (S)	Moyenne (M)	**PSM**	7; 6,5 ou 6	
		Petite (S)	**PSS**		
Conique[2] (T)	Grande (L)	Grande (L)	**TLL**	7,5 ou 7	
		Moyenne (M)	**TLM**		
	Petite (S)	Moyenne (M)	**TSM**	7; 6,5 ou 6	
		Petite (S)	**TSS**		

1) Type parallèle: raccord à vis.
2) Type conique: raccord à fiches.

5 Désignation

La désignation des ferrures de règles doit comprendre, dans l'ordre, les éléments suivants:

a) «Ferrure de règle»;

b) la référence de la présente partie de l'ISO 9962 (c'est-à-dire ISO 9962-3);

c) le type d'assemblage, comme spécifié dans le tableau 2;

d) la grandeur de la ferrure, comme spécifié dans le tableau 1;

e) la largeur de la règle graduée, comme spécifié dans le tableau 2;

f) l'entraxe des trous comme spécifié dans le tableau 1;

g) la hauteur de l'assemblage, K, comme spécifié dans le tableau 2, multipliée par 10.

EXEMPLES

Désignation d'une ferrure de règle de type paralèle (P), grande (L) pour règle graduée de grande largeur (L), d'entraxe des trous 60 mm et avec une hauteur $K = 7{,}5$ mm (75) de l'assemblage ferrure de règle et règle graduée:

Ferrure de règle ISO 9962-3 - PLL 60 - 75

Désignation d'une ferrure de règle de type conique (T), petite (S) pour règle graduée de largeur moyenne (M), d'entraxe des trous 45 mm et avec une hauteur $K = 6{,}5$ mm (65) de l'assemblage ferrure de règle et règle graduée:

Ferrure de règle ISO 9962-3 - TSM 45 - 65

iTeh STANDARD PREVIEW
(standards.iteh.ai)
ISO 9962-3:1994
https://standards.iteh.ai/catalog/standards/sist/4715ae25-42b4-4fe0-bab4-85a967248ae4/iso-9962-3-1994

Annexe A
(informative)

Bibliographie

[1] ISO 3:1973, *Nombres normaux — Séries de nombres normaux.*

[2] ISO 128:1982, *Dessins techniques — Principes généraux de représentation.*

[3] ISO 9962-2:1992, *Appareils à dessiner à commandes manuelles — Partie 2: Caractéristiques, performances, contrôle et marquage.*

iTeh STANDARD PREVIEW
(standards.iteh.ai)
ISO 9962-3:1994
https://standards.iteh.ai/catalog/standards/sist/4715ae25-42b4-4fe0-bab4-85a967248ae4/iso-9962-3-1994

© ISO

iTeh STANDARD PREVIEW
(standards.iteh.ai)

ISO 9962-3:1994
https://standards.iteh.ai/catalog/standards/sist/4715ae25-42b4-4fe0-bab4-85a967248ae4/iso-9962-3-1994

ICS 01.100.40

Descripteurs: matériel de dessin, règle graduée, dimension, désignation.

Prix basé sur 5 pages