NORME INTERNATIONALE

ISO 10145-2

Première édition
1993-09-01

Fraises cylindriques deux tailles à plaquettes hélicoïdales en métaux-durs, brasées —

Partie 2: Dimensions des fraises à queue cône 7/24

iTeh STANDARD PREVIEW
(standards.iteh.ai)
ISO 10145-2:1993
https://standards.iteh.ai/catalog/standards/sist/a2bc5784-6ac1-4cb0-8d11-
0324241a7d1a/iso-10145-2-1993

End mills with brazed helical hardmetal tips —
Part 2: Dimensions of end mills with 7/24 taper shank

Numéro de référence
ISO 10145-2:1993(F)

Avant-propos

L'ISO (Organisation internationale de normalisation) est une fédération mondiale d'organismes nationaux de normalisation (comités membres de l'ISO). L'élaboration des Normes internationales est en général confiée aux comités techniques de l'ISO. Chaque comité membre intéressé par une étude a le droit de faire partie du comité technique créé à cet effet. Les organisations internationales, gouvernementales et non gouvernementales, en liaison avec l'ISO participent également aux travaux. L'ISO collabore étroitement avec la Commission électrotechnique internationale (CEI) en ce qui concerne la normalisation électrotechnique.

Les projets de Normes internationales adoptés par les comités techniques sont soumis aux comités membres pour vote. Leur publication comme Normes internationales requiert l'approbation de 75 % au moins des comités membres votants.

iTeh STANDARD PREVIEW
(standards.iteh.ai)

La Norme internationale ISO 10145-2 a été élaborée par le comité technique ISO/TC 29, *Petit outillage*, sous-comité SC 9, *Outils coupants à arête en matériaux durs de coupe*.

ISO 10145-2:1993
https://standards.iteh.ai/catalog/standards/sist/a2bc5784-6ac1-4cb0-8d11-0f2f4be4ac1f/iso-10145-2-1993

L'ISO 10145 comprend les parties suivantes, présentées sous le titre général *Fraises cylindriques deux tailles à plaquettes hélicoïdales en métaux-durs, brasées*:

— *Partie 1: Dimensions des fraises à queue cylindrique*

— *Partie 2: Dimensions des fraises à queue cône 7/24*

© ISO 1993
Droits de reproduction réservés. Aucune partie de cette publication ne peut être reproduite ni utilisée sous quelque forme que ce soit et par aucun procédé, électronique ou mécanique, y compris la photocopie et les microfilms, sans l'accord écrit de l'éditeur.

Organisation internationale de normalisation
Case Postale 56 • CH-1211 Genève 20 • Suisse

Imprimé en Suisse

Fraises cylindriques deux tailles à plaquettes hélicoïdales en métaux-durs, brasées —

Partie 2:
Dimensions des fraises à queue cône 7/24

1 Domaine d'application

La présente partie de l'ISO 10145 prescrit les dimensions générales des fraises cylindriques deux tailles à plaquettes hélicoïdales en métaux-durs, brasées, à queue cône 7/24.

Deux types de fraises sont prescrites:

— fraises à queue cône 7/24 pour changement manuel, conformément à l'ISO 297;

— fraises à queue cône 7/24 pour changement automatique d'outil, conformément à l'ISO 7388-1.

La présente partie de l'ISO 10145 est applicable aux fraises à droite et à gauche, quel que soit leur angle d'hélice ou leur nombre de dents.

2 Références normatives

Les normes suivantes contiennent des dispositions qui, par suite de la référence qui en est faite, constituent des dispositions valables pour la présente partie de l'ISO 10145. Au moment de la publication, les éditions indiquées étaient en vigueur. Toute norme est sujette à révision et les parties prenantes des accords fondés sur la présente partie de l'ISO 10145 sont invitées à rechercher la possibilité d'appliquer les éditions les plus récentes des normes indiquées ci-après. Les membres de la CEI et de l'ISO possèdent le registre des Normes internationales en vigueur à un moment donné.

ISO 297:1988, *Cônes d'emmanchement d'outils à conicité 7/24 pour changement manuel.*

ISO 7388-1:1983, *Queues d'outils à conicité 7/24 pour changement automatique d'outils — Partie 1: Cônes nos 40, 45 et 50 — Dimensions.*

ISO 7388-1:1983/Add.1:1984, *Additif 1: Tolérances de conicité.*

3 Dimensions

Les dimensions des fraises telles que représentées à la figure 1 sont données dans le tableau 1.

iTeh STANDARD PREVIEW
(standards.iteh.ai)
ISO 10145-2:1993
https://standards.iteh.ai/catalog/standards/sist/02bc5784-c14d-40d1-b
0124a24bac71/iso-10145-2-1993

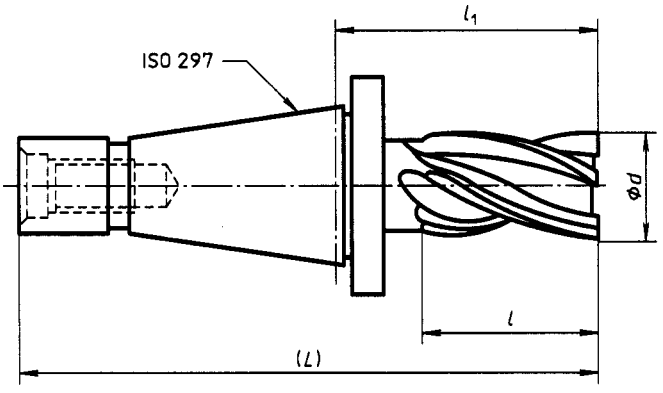

Type 1: Fraise à queue cône 7/24 pour changement manuel

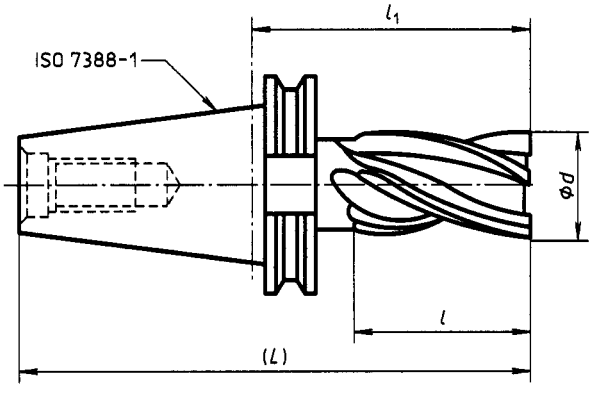

Type 2: Fraise à queue cône 7/24 pour changement automatique d'outil

Figure 1

Tableau 1

Dimensions en millimètres

iTeh STANDARD PREVIEW
(standards.iteh.ai)
ISO 10145-2:1993
https://standards.iteh.ai/catalog/standards/sist/a2bc5784-6ac1-4cb0-8d11-0124a24bac71/iso-10145-2-1993

d	l	Type 1				Type 2			
		Cône n° 40		Cône n° 50		Cône n° 40		Cône n° 50	
		l_1	L	l_1	L	l_1	L	l_1	L
k12	$^{+3}_{0}$	$^{+3}_{0}$		$^{+3}_{0}$		$^{+3}_{0}$		$^{+3}_{0}$	
32	40	84	177,4	—	—	91	159,4	—	—
	50	94	187,4	—	—	101	169,4	—	—
40	50	94	187,4	103	229,8	101	169,4	107	208,75
	63	107	200,4	116	242,8	114	182,4	120	221,75
50	50	94	187,4	103	229,8	101	169,4	107	208,75
	80	124	217,4	133	259,8	131	199,4	137	238,75
63	63	—	—	116	242,8	—	—	120	221,75
	100	—	—	153	279,8	—	—	157	258,75

iTeh STANDARD PREVIEW
(standards.iteh.ai)

ISO 10145-2:1993
https://standards.iteh.ai/catalog/standards/sist/a2bc5784-6ac1-4cb0-8d11-0124a24bac71/iso-10145-2-1993

iTeh STANDARD PREVIEW
(standards.iteh.ai)

ISO 10145-2:1993
https://standards.iteh.ai/catalog/standards/sist/a2bc5784-6ac1-4cb0-8d11-0124a24bac71/iso-10145-2-1993

CDU 621.914.22

Descripteurs: outil, outil de coupe, fraise mécanique, fraise cylindrique 2 tailles, dimension, queue cône 7/24.

Prix basé sur 2 pages