NORME INTERNATIONALE

ISO 10207

Première édition
1991-02-15

Matériel de forage des roches — Équipements pour forage percutant à filetage corde, de dimension nominale 22 mm à 38 mm

iTeh STANDARD PREVIEW
(standards.iteh.ai)

Rock drilling equipment — Rope threaded drill steel equipment for percussive drilling, nominal sizes 22 mm to 38 mm

ISO 10207:1991
https://standards.iteh.ai/catalog/standards/sist/d89bd26e-13df-46e5-bc26-2d2e7c9bcb0c/iso-10207-1991

Numéro de référence
ISO 10207:1991(F)

Avant-propos

L'ISO (Organisation internationale de normalisation) est une fédération mondiale d'organismes nationaux de normalisation (comités membres de l'ISO). L'élaboration des Normes internationales est en général confiée aux comités techniques de l'ISO. Chaque comité membre intéressé par une étude a le droit de faire partie du comité technique créé à cet effet. Les organisations internationales, gouvernementales et non gouvernementales, en liaison avec l'ISO participent également aux travaux. L'ISO collabore étroitement avec la Commission électrotechnique internationale (CEI) en ce qui concerne la normalisation électrotechnique.

Les projets de Normes internationales adoptés par les comités techniques sont soumis aux comités membres pour vote. Leur publication comme Normes internationales requiert l'approbation de 75 % au moins des comités membres votants.

iTeh STANDARD PREVIEW
(standards.iteh.ai)

La Norme internationale ISO 10207 a été élaborée par le comité technique ISO/TC 82, *Exploitation minière*.

ISO 10207:1991
https://standards.iteh.ai/catalog/standards/sist/3e3f3f6e-13df-46e5-bc26-2d2b7c7bb6b6/iso-10207-1991

La présente Norme internationale, conjointement avec l'ISO 10208:1991, annule et remplace l'ISO 1719:1974 et l'ISO 1720:1974, dont elle constitue une révision technique.

© ISO 1991
Droits de reproduction réservés. Aucune partie de cette publication ne peut être reproduite ni utilisée sous quelque forme que ce soit et par aucun procédé, électronique ou mécanique, y compris la photocopie et les microfilms, sans l'accord écrit de l'éditeur.

Organisation Internationale de normalisation
Case Postale 56 • CH-1211 Genève 20 • Suisse

Imprimé en Suisse

Matériel de forage des roches — Équipements pour forage percutant à filetage corde, de dimension nominale 22 mm à 38 mm

1 Domaine d'application

La présente Norme internationale prescrit les dimensions de base pour le matériel pour forage percutant, à filetage corde, des dimensions nominales suivantes:

22 mm

25 mm léger

25 mm

28 mm léger

28 mm

32 mm léger

32 mm

38 mm

Ce matériel est principalement composé de tiges-emmanchements hexagonales, de tiges-allonges, de manchons d'accouplement et de taillants.

2 Références normatives

Les normes suivantes contiennent des dispositions qui, par suite de la référence qui en est faite, constituent des dispositions valables pour la présente Norme internationale. Au moment de la publication, les éditions indiquées étaient en vigueur. Toute norme est sujette à révision et les parties prenantes des accords fondés sur la présente Norme internationale sont invitées à rechercher la possibilité d'appliquer les éditions les plus récentes des normes indiquées ci-après. Les membres de la CEI et de l'ISO possèdent le registre des Normes internationales en vigueur à un moment donné.

iTeh STANDARD PREVIEW
(standards.iteh.ai)
ISO 10207:1991
https://standards.iteh.ai/catalog/standards/sist/a59bd258-15df-4ce9-b028-2d2e7c9bcb0c/iso-10207-1991

ISO 722:1991, *Matériel de forage des roches — Barres creuses, hexagonales et rondes pour fleurets.*

ISO 723:1991, *Matériel de forage des roches — Emmanchements à collerette forgée et douilles porte-outils pour fleurets hexagonaux creux.*

ISO 10208:1991, *Matériel de forage des roches — Filetage corde à gauche.*

3 Tiges-emmanchements pour injection centrale

Les dimensions des tiges-emmanchements doivent être conformes aux dimensions indiquées à la figure 1 et dans le tableau 1.

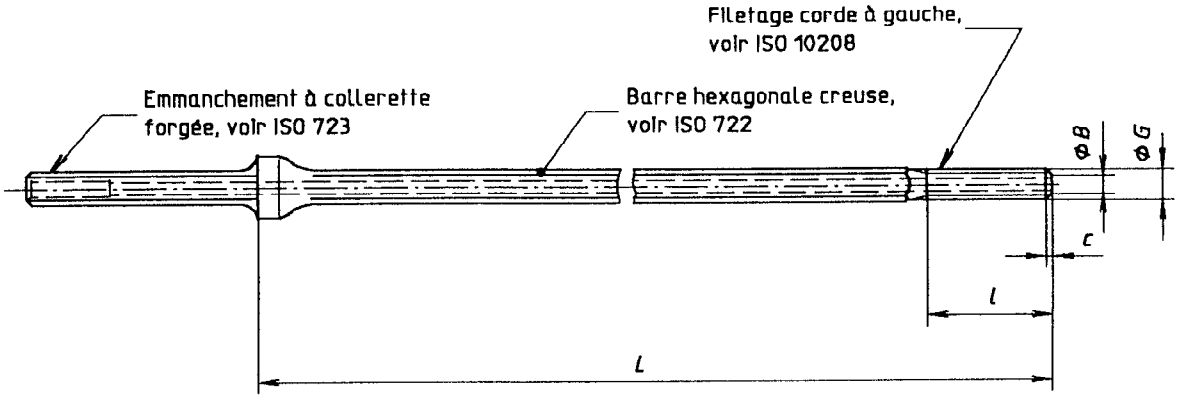

a) Équipement normal

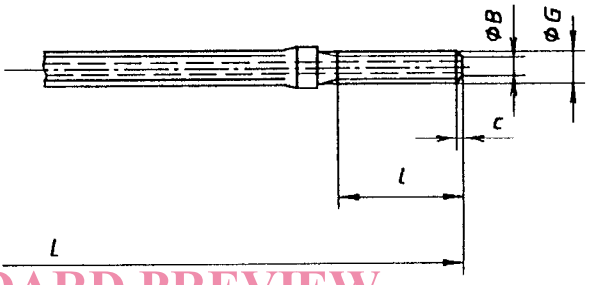

b) Équipement léger

iTeh STANDARD PREVIEW
(standards.iteh.ai)

Figure 1

ISO 10207:1991
https://standards.iteh.ai/catalog/standards/sist/d89bd26e-13df-46e5-bc26-2d2e7c9bcb0c/iso-10207-1991

Tableau 1

Dimensions en millimètres

Dimension nominale	Barre hexagonale (dimension nominale)	Diamètre nominal du filetage G	l min.	B max.	c min.	L ± 25
22	22	22	70,5	17,2	2,1	1 600 2 400 3 200 4 000
25 léger	22	25	80	20,1	2,1	
25	25	25	80	20,1	2,1	
28 léger	25	28	80	22,8	4,4	
28	28	28	80	22,8	4,4	

4 Tiges-allonges

Les dimensions des tiges-allonges doivent être conformes aux dimensions indiquées à la figure 2 et dans le tableau 2 pour les tiges-allonges hexagonales et à celles indiquées à la figure 3 et dans le tableau 3 pour les tiges-allonges à section ronde. Ces dernières peuvent être munies de méplats pour clé de serrage dont les dimensions sont indiquées à la figure 4 et dans le tableau 4.

4.1 Barre hexagonale

Tolérances en millimètres

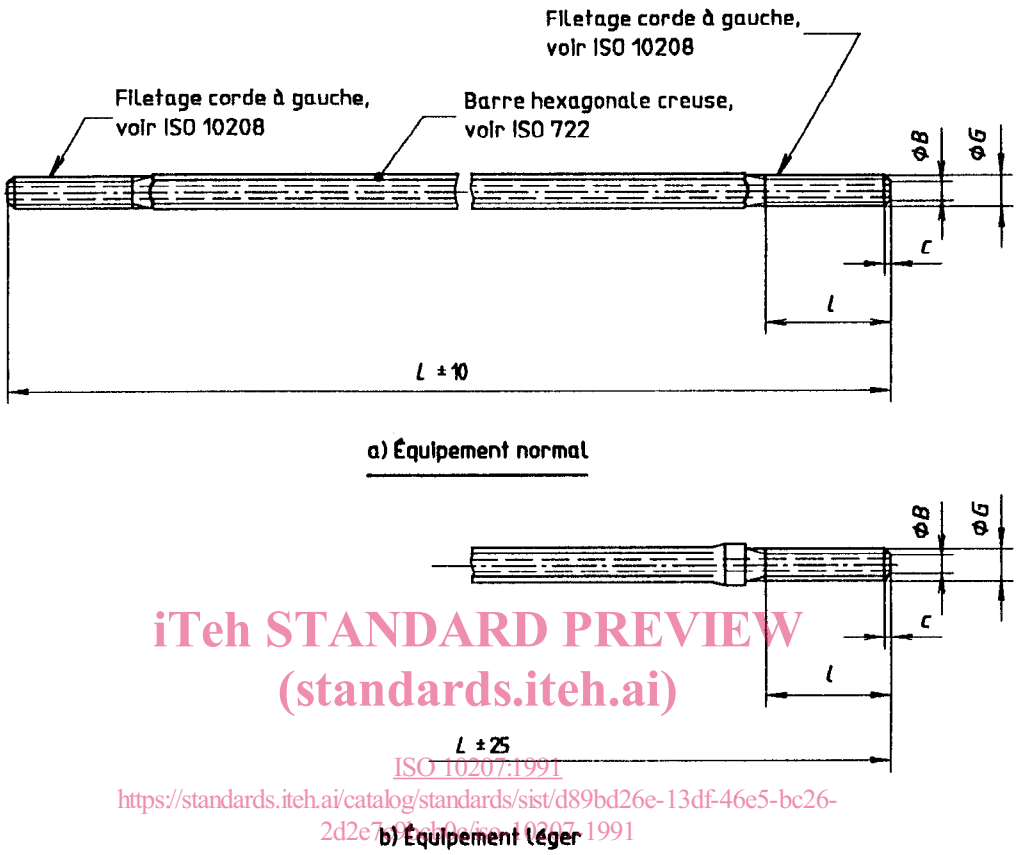

iTeh STANDARD PREVIEW
(standards.iteh.ai)
ISO 10207:1991
https://standards.iteh.ai/catalog/standards/sist/d89bd26e-13df-46e5-bc26-2d2e7...ISO 10207:1991

Figure 2

Tableau 2

Dimensions en millimètres

Dimension nominale	Barre hexagonale (dimension nominale)	Diamètre nominal du filetage G	l min.	B max.	c min.	L
22	22	22	70,5	17,2	2,1	610 1 220 1 830 2 440 3 050 3 660
25 léger	22	25	80	20,1	2,1	
25	25	25	80	20,1	2,1	
28 léger	25	28	80	22,8	4,4	
28	28	28	80	22,8	4,4	
32 léger	25	32	80	26,3	4,4	

4.2 Barre ronde

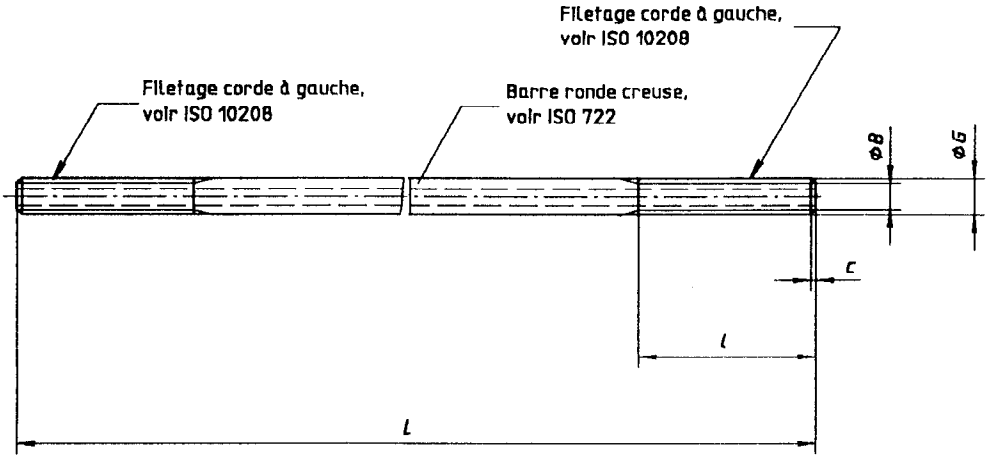

Figure 3

iTeh STANDARD PREVIEW
(standards.iteh.ai)
ISO 10207:1991
https://standards.iteh.ai/catalog/standards/sist/d89bd26e-13df-46e5-bc26-2d2e7c9bcb0c/iso-10207-1991

Tableau 3

Dimensions en millimètres

Dimension nominale	Barre ronde (dimension nominale)	Diamètre nominal du filetage G	l min.	B max.	c min.	L ± 10
32	32	32	80	26,3	4,4	1 220 1 830 2 440 3 050 3 660
38	38	38	91	32,1	5,1	

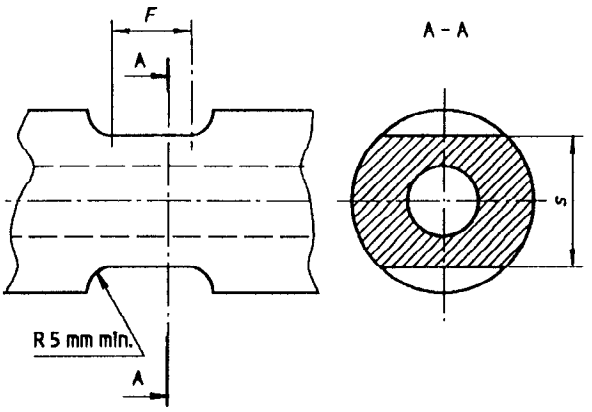

Figure 4

Tableau 4

Dimensions en millimètres

Barre ronde (dimension nominale)	F min.	s $^{0}_{-0,4}$
32	15	25,6
38	20	32

5 Manchons d'accouplement

Les manchons d'accouplement à filetage continu et les manchons d'accouplement à butée médiane doivent être conformes aux dimensions indiquées à la figure 5 et dans le tableau 5 et à la figure 6 et dans le tableau 6, respectivement.

5.1 Manchons à filetage continu

iTeh STANDARD PREVIEW
(standards.iteh.ai)

Figure 5

ISO 10207:1991
https://standards.iteh.ai/catalog/standards/sist/d89bd26e-13df-46e5-bc26-2d2e7c9bcb0c/iso-10207-1991

Tableau 5

Dimensions en millimètres

Dimension nominale	Diamètre nominal du filetage G	D max.	L max.
22	22	32	140
25	25	37	160
28	28	42	160
32	32	45	160
38	38	56	180

5.2 Manchons d'accouplement à butée médiane

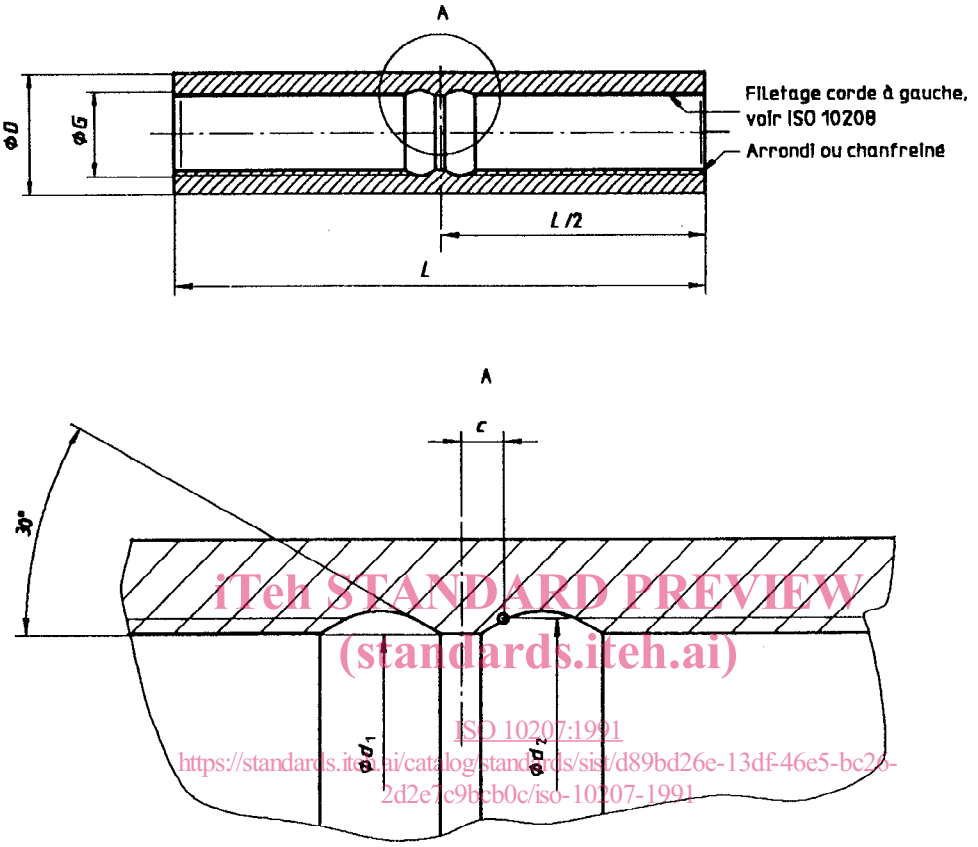

iTeh STANDARD PREVIEW
(standards.iteh.ai)
ISO 10207:1991
https://standards.iteh.ai/catalog/standards/sist/d89bd26e-13df-46e5-bc28-2d2e7c9bcb0c/iso-10207-1991

Figure 6

Tableau 6

Dimensions en millimètres

Dimension nominale	Diamètre nominal du filetage G	D max.	d_1 min.	d_2 min.	c max.	L max.
22	22	32	17,5	21,8	2	140
25	25	37	20,5	24,7	2	160
28	28	42	23,2	28	4,3	160
32	32	45	26,7	31,3	4,3	160
38	38	56	32,5	38	5	180

6 Taillants

Les dimensions de raccordement des taillants doivent être conformes à celles indiquées à la figure 7 et dans le tableau 7.

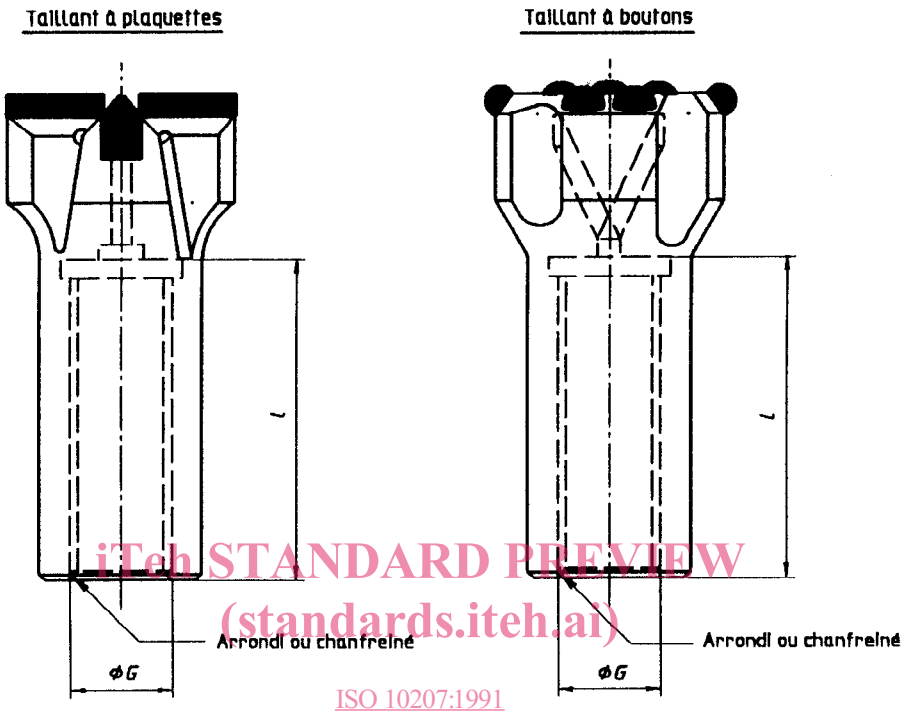

iTeh STANDARD PREVIEW
(standards.iteh.ai)
ISO 10207:1991
https://standards.iteh.ai/catalog/standards/sist/d89bd26e-13df-46e5-bc26-
d9bd0d0ccc0a/iso-10207-1991

NOTE – Les figures sont uniquement données comme exemples, la conception est laissée à l'initiative du fabricant.

Figure 7

Tableau 7

Dimensions en millimètres

Dimension nominale	Diamètre nominal du filetage G	l max.
25	25	80
28	28	80
32	32	80
38	38	90