NORME INTERNATIONALE

ISO 10945

Première édition
1994-11-15

Transmissions hydrauliques — Accumulateurs hydropneumatiques — Dimensions des orifices gaz

iTeh STANDARD PREVIEW
(standards.iteh.ai)

Hydraulic fluid power — Gas-loaded accumulators — Dimensions of gas ports

ISO 10945:1994
https://standards.iteh.ai/catalog/standards/sist/706c8e45-1418-4513-8942-e12a8678fd1a/iso-10945-1994

Numéro de référence
ISO 10945:1994(F)

Avant-propos

L'ISO (Organisation internationale de normalisation) est une fédération mondiale d'organismes nationaux de normalisation (comités membres de l'ISO). L'élaboration des Normes internationales est en général confiée aux comités techniques de l'ISO. Chaque comité membre intéressé par une étude a le droit de faire partie du comité technique créé à cet effet. Les organisations internationales, gouvernementales et non gouvernementales, en liaison avec l'ISO participent également aux travaux. L'ISO collabore étroitement avec la Commission électrotechnique internationale (CEI) en ce qui concerne la normalisation électrotechnique.

Les projets de Normes internationales adoptés par les comités techniques sont soumis aux comités membres pour vote. Leur publication comme Normes internationales requiert l'approbation de 75 % au moins des comités membres votants.

iTeh STANDARD PREVIEW
(standards.iteh.ai)

La Norme internationale ISO 10945 a été élaborée par le comité technique ISO/TC 131, *Transmissions hydrauliques et pneumatiques*.

ISO 10945:1994
https://standards.iteh.ai/catalog/standards/sist/706c8e45-1418-4513-8942-e12a8678fd1a/iso-10945-1994

© ISO 1994
Droits de reproduction réservés. Sauf prescription différente, aucune partie de cette publication ne peut être reproduite ni utilisée sous quelque forme que ce soit et par aucun procédé, électronique ou mécanique, y compris la photocopie et les microfilms, sans l'accord écrit de l'éditeur.

Organisation internationale de normalisation
Case Postale 56 • CH-1211 Genève 20 • Suisse

Imprimé en Suisse

Transmissions hydrauliques — Accumulateurs hydropneumatiques — Dimensions des orifices gaz

1 Domaine d'application

La présente Norme internationale prescrit les types et les dimensions des orifices de remplissage de gaz des accumulateurs hydropneumatique utilisés dans les systèmes de transmissions hydrauliques.

Elle prescrit deux orifices mâles utilisés pour remplir le côté gaz d'un accumulateur hydropneumatique. Ces orifices sont désignés comme suit:

— orifice mâle avec filetage M16 × 2 conforme à l'ISO 261 et à l'ISO 724, orifice préférentiel pour les nouvelles conceptions (voir 4.1);

— orifice mâle avec filetage 8V1 conforme à l'ISO 4570-1 (voir 4.2).

2 Références normatives

Les normes suivantes contiennent des dispositions qui, par suite de la référence qui en est faite, constituent des dispositions valables pour la présente Norme internationale. Au moment de la publication, les éditions indiquées étaient en vigueur. Toute norme est sujette à révision et les parties prenantes des accords fondés sur la présente Norme internationale sont invitées à rechercher la possibilité d'appliquer les éditions les plus récentes des normes indiquées ci-après. Les membres de la CEI et de l'ISO possèdent le registre des Normes internationales en vigueur à un moment donné.

ISO 261:—[1], *Filetages métriques ISO pour usages généraux — Vue d'ensemble.*

ISO 724:1993, *Filetages métriques ISO pour usages généraux — Dimensions de base.*

ISO 4570-1:1977, *Filetages de valves pour pneumatiques — Partie 1: Filetages 5V1, 5V2, 6V1 et 8V1.*

ISO 5598:1985, *Transmissions hydrauliques et pneumatiques — Vocabulaire.*

3 Définitions

Pour les besoins de la présente Norme internationale, les définitions données dans l'ISO 5598 s'appliquent.

iTeh STANDARD PREVIEW
(standards.iteh.ai)
ISO 10945:1994
https://standards.iteh.ai/catalog/standards/sist/706c8e45-1418-4513-8942-e128678f11a/iso-10945-1994

4 Dimensions

4.1 Pour l'orifice mâle avec filetage M16 × 2, les dimensions doivent être conformes à celles données à la figure 1.

4.2 Pour l'orifice mâle avec filetage 8V1, les dimensions doivent être conformes à celles données à la figure 2.

5 Phrase d'identification (Référence à la présente Norme internationale)

Il est vivement recommandé aux fabricants qui ont choisi de se conformer à la présente Norme internationale d'utiliser dans leurs rapports d'essai, catalogues et documentation commerciale, la phrase d'identification suivante:

«Orifices gaz pour accumulateurs hydropneumatiques conformes à l'ISO 10945:1994, *Transmissions hydrauliques — Accumulateurs hydropneumatiques — Dimensions des orifices gaz*».

1) À publier. (Révision de l'ISO 261:1973)

Dimensions en millimètres,
rugosité de surface en micromètres

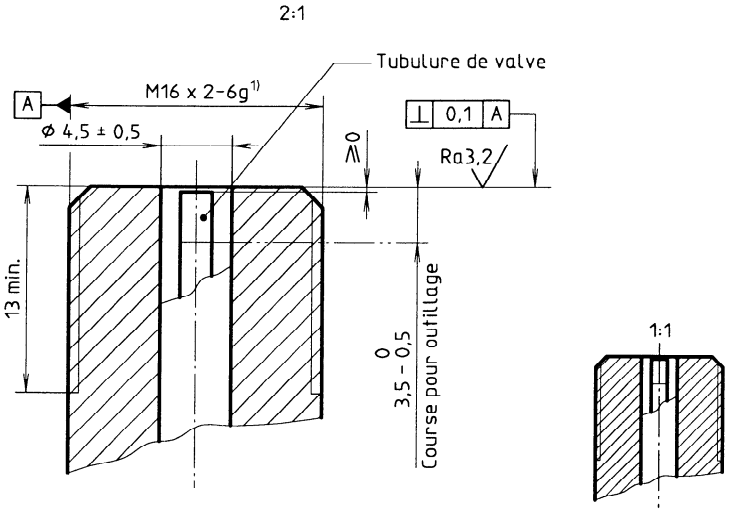

1) Conformément à l'ISO 261 et à l'ISO 724.

Figure 1 — Dimensions pour orifice mâle avec filetage M16 × 2 (à utiliser pour de nouvelles conceptions)

iTeh STANDARD PREVIEW
(standards.iteh.ai)

Dimensions en millimètres,
rugosité de surface en micromètres

ISO 10945:1994
https://standards.iteh.ai/catalog/standards/sist/706c8c45-1418-4513-8942-c12a6678d1a/iso-10945-1994

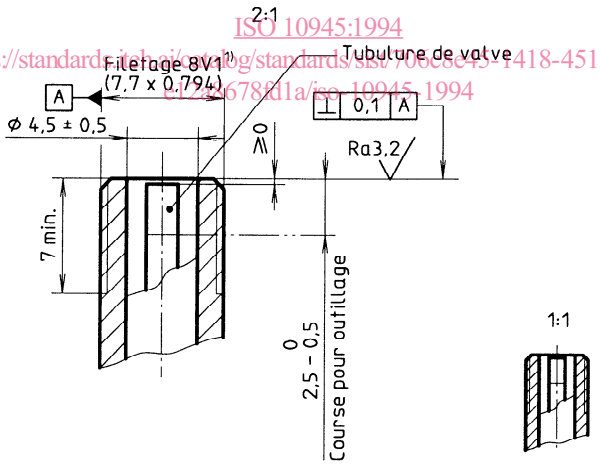

1) Conformément à l'ISO 4570-1.

Figure 2 — Dimensions pour orifice mâle avec filetage 8V1

Page blanche

iTeh STANDARD PREVIEW
(standards.iteh.ai)

ISO 10945:1994
https://standards.iteh.ai/catalog/standards/sist/706c8e45-1418-4513-8942-e12a8678fd1a/iso-10945-1994

Page blanche

iTeh STANDARD PREVIEW
(standards.iteh.ai)

ISO 10945:1994
https://standards.iteh.ai/catalog/standards/sist/706c8e45-1418-4513-8942-e12a8678fd1a/iso-10945-1994

Page blanche

iTeh STANDARD PREVIEW
(standards.iteh.ai)

ISO 10945:1994
https://standards.iteh.ai/catalog/standards/sist/706c8e45-1418-4513-8942-e12a8678fd1a/iso-10945-1994

© ISO

iTeh STANDARD PREVIEW
(standards.iteh.ai)

ISO 10945:1994
https://standards.iteh.ai/catalog/standards/sist/706c8e45-1418-4513-8942-e12a8678fd1a/iso-10945-1994

ICS 23.100.30

Descripteurs: transmission par fluide, matériel hydraulique, accumulateur hydro-pneumatique, accès, orifice, dimension.

Prix basé sur 2 pages