NORME INTERNATIONALE

ISO 1496-5

Deuxième édition
1991-12-15

AMENDEMENT 2
1994-09-01

Conteneurs de la série 1 — Spécifications et essais —

iTeh STANDARD PREVIEW
(standards.iteh.ai)

Partie 5:
Conteneurs plates-formes et type plate-forme

ISO 1496-5:1991/Amd 2:1994
https://standards.iteh.ai/catalog/standards/sist/ec3702aa-9b2a-4b5d-85f2-4df5717fec42/iso-1496-5-1991-amd-2-1994

AMENDEMENT 2

Series 1 freight containers — Specification and testing —

Part 5: Platform and platform-based containers

AMENDMENT 2

Numéro de référence
ISO 1496-5:1991/Amd.2:1994(F)

Avant-propos

L'ISO (Organisation internationale de normalisation) est une fédération mondiale d'organismes nationaux de normalisation (comités membres de l'ISO). L'élaboration des Normes internationales est en général confiée aux comités techniques de l'ISO. Chaque comité membre intéressé par une étude a le droit de faire partie du comité technique créé à cet effet. Les organisations internationales, gouvernementales et non gouvernementales, en liaison avec l'ISO participent également aux travaux. L'ISO collabore étroitement avec la Commission électrotechnique internationale (CEI) en ce qui concerne la normalisation électrotechnique.

Les projets de Normes internationales adoptés par les comités techniques sont soumis aux comités membres pour vote. Leur publication comme Normes internationales requiert l'approbation de 75 % au moins des comités membres votants.

L'Amendement 2 à la Norme internationale ISO 1496-5:1991 a été élaboré par le comité technique ISO/TC 104, *Conteneurs pour le transport de marchandises,* sous-comité SC 1, *Conteneurs d'usage général.*

iTeh STANDARD PREVIEW
(standards.iteh.ai)
ISO 1496-5:1991/Amd 2:1994
https://standards.iteh.ai/catalog/standards/sist/ec3702aa-9b2a-4b5d-85f2-4df5717fec42/iso-1496-5-1991-amd-2-1994

© ISO 1994

Droits de reproduction réservés. Sauf prescription différente, aucune partie de cette publication ne peut être reproduite ni utilisée sous quelque forme que ce soit et par aucun procédé, électronique ou mécanique, y compris la photocopie et les microfilms, sans l'accord écrit de l'éditeur.

Organisation internationale de normalisation
Case postale 56 ● CH-1211 Genève 20 ● Suisse

Imprimé en Suisse

Conteneurs de la série 1 — Spécifications et essais —

Partie 5:
Conteneurs plates-formes et type plate-forme

AMENDEMENT 2

Page 3, paragraphe 5.2

In fine, ajouter l'alinéa suivant:

«La somme des tares des conteneurs plates-formes repliés constituant une pile verrouillée, y compris la masse de tout dispositif de sécurité prescrit, ne doit pas dépasser la masse brute maximale prescrite dans l'ISO 668 pour la dimension des conteneurs en question.»

Page 3, paragraphe 5.3.1

Remplacer la note 3 par la note suivante:

«NOTE 3 En raison de la grande flexibilité inhérente à toutes les tailles de conteneurs de type plate-forme à superstructure incomplète, l'ouverture supérieure des pièces de coin supérieures peut être augmentée de 10 mm dans la direction de leur paroi d'extrémité.

Dans ce cas, il convient que les pièces de coin ne présentent pas d'ouverture d'extrémité, afin de maintenir leur résistance.»

Page 5, paragraphe 6.1

Remplacer le dernier alinéa par le texte suivant:

«Les essais peuvent être effectués dans un ordre différent de celui indiqué dans la présente partie de l'ISO 1496, s'il permet l'optimisation de l'utilisation des moyens d'essais ou de l'interprétation des résultats d'essais. Cependant, l'essai d'étanchéité à l'eau (essai nº 13), lorsqu'il est applicable, doit être effectué après que tous les essais de structure ont été achevés.»

Page 34, paragraphe F.3.1

Remplacer le premier alinéa par le texte suivant:

«La résistance des dispositifs de saisissage doit être éprouvée par application, à l'aide d'un crochet ou d'une manille ayant un diamètre minimal de 10 mm, d'un effort de traction égal à 1,5 fois leur charge nominale, la structure de base du conteneur étant approximativement horizontale.

Lorsque les dispositifs de saisissage sont installés sur la longueur du conteneur, l'effort de traction doit être exercé dans un plan transversal, sous un angle de 45° par rapport à l'horizontale. Voir la figure F.1.

Lorsque les dispositifs de saisissage sont installés sur la largeur du conteneur, l'effort de traction doit être exercé dans un plan longitudinal, sous un angle de 45° par rapport à l'horizontale. Voir la figure F.1.»

À la fin du deuxième alinéa existant, ajouter:

«Voir la figure F.1.»

Page 34

Insérer la figure F.1 suivante:

iTeh STANDARD PREVIEW
(standards.iteh.ai)
ISO 1496-5:1991/Amd 2:1994
https://standards.iteh.ai/catalog/standards/sist/e[illegible]
4df5717fec42/iso-1496-5-1991amd2-1994

© ISO

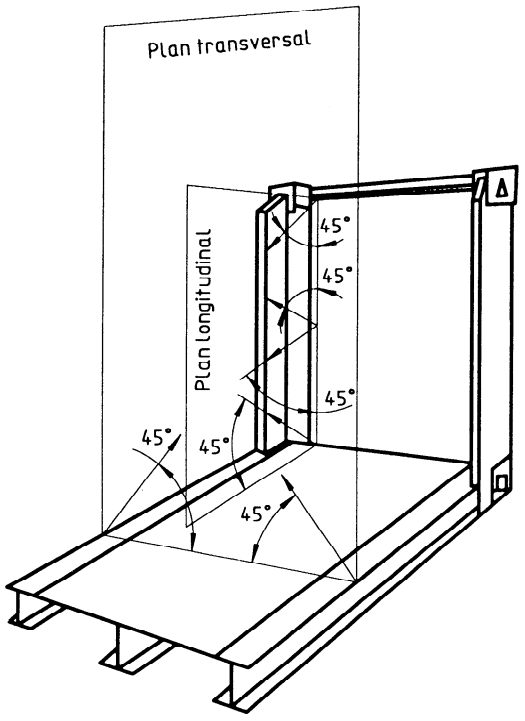

Figure F.1 — Dispositifs de saisissage — Exemples de directions dans lesquelles l'effort de traction est appliqué

iTeh STANDARD PREVIEW
(standards.iteh.ai)

Page 35, annexe G, titre

Remplacer «intermodaux» par «multimodaux».

ISO 1496-5:1991/Amd 2:1994
https://standards.iteh.ai/catalog/standards/sist/ec3702aa-9b2a-4b5d-85f2-4df5717fec42/iso-1496-5-1991-amd-2-1994

Page 35, figure G.1

Dans le tableau, remplacer les cellules concernant les hauteurs par les suivantes:

		1CC	1C	1CX
Hauteurs	H_1	2 591	2 438	< 2 438
	H_2	2 200	2 000	H_1 – 390
	H_3	2 000	1 800	H_1 – 590

Page blanche

iTeh STANDARD PREVIEW
(standards.iteh.ai)

ISO 1496-5:1991/Amd 2:1994
https://standards.iteh.ai/catalog/standards/sist/ec3702aa-9b2a-4b5d-85f2-4df5717fec42/iso-1496-5-1991-amd-2-1994

Page blanche

iTeh STANDARD PREVIEW
(standards.iteh.ai)

ISO 1496-5:1991/Amd 2:1994
https://standards.iteh.ai/catalog/standards/sist/ec3702aa-9b2a-4b5d-85f2-4df5717fec42/iso-1496-5-1991-amd-2-1994

Page blanche

iTeh STANDARD PREVIEW
(standards.iteh.ai)

ISO 1496-5:1991/Amd 2:1994
https://standards.iteh.ai/catalog/standards/sist/ec3702aa-9b2a-4b5d-85f2-4df5717fec42/iso-1496-5-1991-amd-2-1994

iTeh STANDARD PREVIEW
(standards.iteh.ai)

ISO 1496-5:1991/Amd 2:1994
https://standards.iteh.ai/catalog/standards/sist/ec3702aa-9b2a-4b5d-85f2-4df5717fec42/iso-1496-5-1991-amd-2-1994

ICS 55.180.10

Descripteurs: récipient, conteneur, plateforme conteneur, spécification, dimension, essai, essai de fonctionnement.

Prix basé sur 2 pages