NORME INTERNATIONALE

ISO 3366

Deuxième édition
1999-10-15

Abrasifs appliqués — Rouleaux abrasifs

Coated abrasives — Abrasive rolls

iTeh STANDARD PREVIEW
(standards.iteh.ai)

ISO 3366:1999
https://standards.iteh.ai/catalog/standards/sist/9a8462ca-096b-41b6-bc6a-59f2ac9f100e/iso-3366-1999

Numéro de référence
ISO 3366:1999(F)

Avant-propos

L'ISO (Organisation internationale de normalisation) est une fédération mondiale d'organismes nationaux de normalisation (comités membres de l'ISO). L'élaboration des Normes internationales est en général confiée aux comités techniques de l'ISO. Chaque comité membre intéressé par une étude a le droit de faire partie du comité technique créé à cet effet. Les organisations internationales, gouvernementales et non gouvernementales, en liaison avec l'ISO participent également aux travaux. L'ISO collabore étroitement avec la Commission électrotechnique internationale (CEI) en ce qui concerne la normalisation électrotechnique.

Les Normes internationales sont rédigées conformément aux règles données dans les Directives ISO/CEI, Partie 3.

Les projets de Normes internationales adoptés par les comités techniques sont soumis aux comités membres pour vote. Leur publication comme Normes internationales requiert l'approbation de 75 % au moins des comités membres votants.

La Norme internationale ISO 3366 a été élaborée par le comité technique ISO/TC 29, *Petit outillage*, sous-comité SC 5, *Meules et abrasifs*.

Cette deuxième édition annule et remplace la première édition (ISO 3366:1975) ainsi que l'ISO 3367:1975 et l'ISO 3368:1975, qu'elle a incorporer et dont elle constitue une révision technique.

iTeh STANDARD PREVIEW
(standards.iteh.ai)

ISO 3366:1999
https://standards.iteh.ai/catalog/standards/sist/9a8462ca-096b-41b6-bc6a-59f2ac9f100e/iso-3366-1999

© ISO 1999

Droits de reproduction réservés. Sauf prescription différente, aucune partie de cette publication ne peut être reproduite ni utilisée sous quelque forme que ce soit et par aucun procédé, électronique ou mécanique, y compris la photocopie et les microfilms, sans l'accord écrit de l'éditeur.

Organisation internationale de normalisation
Case postale 56 • CH-1211 Genève 20 • Suisse
Internet iso@iso.ch

Imprimé en Suisse

Abrasifs appliqués — Rouleaux abrasifs

1 Domaine d'application

La présente Norme internationale spécifie les dimensions et les tolérances des rouleaux abrasifs et leur désignation.

2 Référence normative

iTeh STANDARD PREVIEW
(standards.iteh.ai)

Le document normatif suivant contient des dispositions qui, par suite de la référence qui y est faite, constituent des dispositions valables pour la présente Norme internationale. Pour les références datées, les amendements ultérieurs ou les révisions de telles publications ne s'appliquent pas. Toutefois, les parties prenantes aux accords fondés sur la présente Norme internationale sont invitées à rechercher la possibilité d'appliquer l'éditions la plus récente du document normatif indiqué ci-après. Pour les références non datées, la dernière édition du document normatif en référence s'applique. Les membres de l'ISO et de la CEI possèdent le registre des Normes internationales en vigueur.

ISO 3366:1999
https://standards.iteh.ai/catalog/standards/sist/9a8462ca-096b-41b6-bc6a-59f2ac9f100e/iso-3366-1999

ISO 554:1976, *Atmosphères normales de conditionnement et/ou d'essai — Spécifications.*

3 Exigences

3.1 Types et dimensions

Voir Figures 1 et 2 et Tableau 1.

Dimensions en millimètres

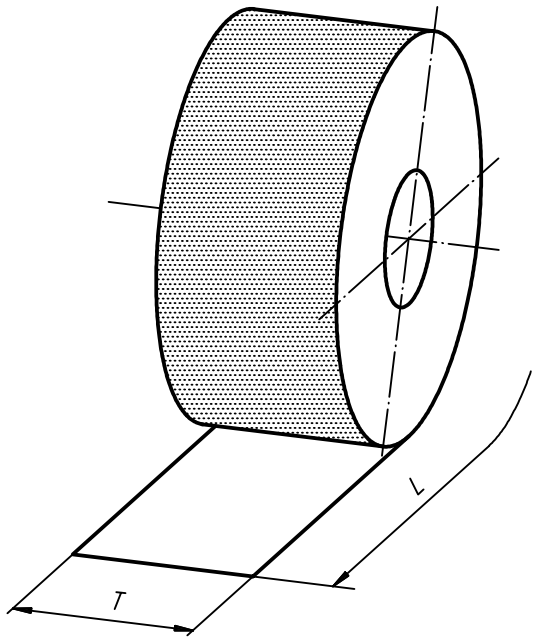

Figure 1 — Type A — Rouleaux sans flasque et sans couronne

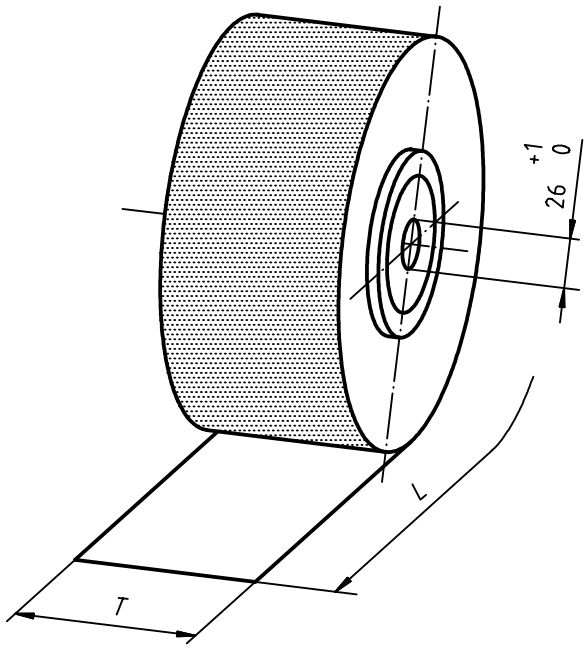

Figure 2 — Type B — Rouleau avec flasque et couronne

iTeh STANDARD PREVIEW
(standards.iteh.ai)

Tableau 1 — Dimensions

ISO 3366:1999
https://standards.iteh.ai/catalog/standards/sist/9a846[illegible]-006b-41b6-bc6a-5912ac9f100e/iso-3366-1999

T mm		*L* mm	Type A	Type B
nom.	tol.	± 1 %	(rouleaux sans flasque ni couronne)	(rouleaux avec flasque et couronne)
12,5	± 1	25 000 ou 50 000	×	×
15			×	×
25			×	×
35	± 2		×	×
40			×	×
50			×	×
80			×	×
93			×	×
100		50 000 [a]	×	—
115			×	
150			×	
200			×	
300			×	
600			×	

[a] Si la longueur des rouleaux est spécifiée pour ces largeurs, elle doit être multiple de la longueur de 50 000 mm.

3.2 Conditions d'essai

Les tolérances données dans le Tableau 1 s'appliquent dans les conditions suivantes:

— Température: (20 ± 2) °C;
— Humidité relative: (65 ± 5) %;

} conformément à l'ISO 554

Les mesurages doivent être effectués sur des produits entreposés depuis au moins 24 h dans les conditions ci-dessus.

4 Désignation

Les rouleaux abrasifs conformes à la présente Norme internationale doivent être désignés par

a) «Rouleau abrasif»;

b) référence à la présente Norme internationale, c'est-à-dire ISO 3366;

c) Type A ou B;

d) largeur T, en millimètres;

e) longueur L, en millimètres.

iTeh STANDARD PREVIEW
(standards.iteh.ai)

EXEMPLE Un rouleau abrasif de type A, de largeur T = 25 mm et de longueur L = 50 000 mm est désigné comme suit:

Rouleau abrasif ISO 3366 A 25 × 50 000

ISO 3366:1999
https://standards.iteh.ai/catalog/standards/sist/9a8462ca-096b-41b6-bc6a-59f2ac9f100e/iso-3366-1999

5 Marquage

Le marquage est laissé à la discrétion du fabricant.

© ISO

iTeh STANDARD PREVIEW
(standards.iteh.ai)

ISO 3366:1999
https://standards.iteh.ai/catalog/standards/sist/9a8462ca-096b-41b6-bc6a-59f2ac9f100e/iso-3366-1999

ICS 25.100.70

Prix basé sur 3 pages