NORME INTERNATIONALE

ISO 15487

Première édition
1999-12-15

Textiles — Méthode d'évaluation de l'aspect des vêtements et autres produits finis textiles après lavage et séchage domestiques

Textiles — Method for assessing appearance of apparel and other textile end products after domestic washing and drying

iTeh STANDARD PREVIEW
(standards.iteh.ai)
ISO 15487:1999
https://standards.iteh.ai/catalog/standards/sist/144b7806-cf1b-4948-aa5c-4958f504e467/iso-15487-1999

Numéro de référence
ISO 15487:1999(F)

© ISO 1999

PDF – Exonération de responsabilité

Le présent fichier PDF peut contenir des polices de caractères intégrées. Conformément aux conditions de licence d'Adobe, ce fichier peut être imprimé ou visualisé, mais ne doit pas être modifié à moins que l'ordinateur employé à cet effet ne bénéficie d'une licence autorisant l'utilisation de ces polices et que celles-ci y soient installées. Lors du téléchargement de ce fichier, les parties concernées acceptent de fait la responsabilité de ne pas enfreindre les conditions de licence d'Adobe. Le Secrétariat central de l'ISO décline toute responsabilité en la matière.

Adobe est une marque déposée d'Adobe Systems Incorporated.

Les détails relatifs aux produits logiciels utilisés pour la création du présent fichier PDF sont disponibles dans la rubrique General Info du fichier; les paramètres de création PDF ont été optimisés pour l'impression. Toutes les mesures ont été prises pour garantir l'exploitation de ce fichier par les comités membres de l'ISO. Dans le cas peu probable où surviendrait un problème d'utilisation, veuillez en informer le Secrétariat central à l'adresse donnée ci-dessous.

iTeh STANDARD PREVIEW
(standards.iteh.ai)

ISO 15487:1999
https://standards.iteh.ai/catalog/standards/sist/144b7806-cf1b-4948-aa5c-4958f504e467/iso-15487-1999

© ISO 1999

Droits de reproduction réservés. Sauf prescription différente, aucune partie de cette publication ne peut être reproduite ni utilisée sous quelque forme que ce soit et par aucun procédé, électronique ou mécanique, y compris la photocopie et les microfilms, sans l'accord écrit de l'ISO à l'adresse ci-après ou du comité membre de l'ISO dans le pays du demandeur.

ISO copyright office
Case postale 56 • CH-1211 Geneva 20
Tel. + 41 22 749 01 11
Fax. + 41 22 734 10 79
E-mail copyright@iso.ch
Web www.iso.ch

Imprimé en Suisse

Avant-propos

L'ISO (Organisation internationale de normalisation) est une fédération mondiale d'organismes nationaux de normalisation (comités membres de l'ISO). L'élaboration des Normes internationales est en général confiée aux comités techniques de l'ISO. Chaque comité membre intéressé par une étude a le droit de faire partie du comité technique créé à cet effet. Les organisations internationales, gouvernementales et non gouvernementales, en liaison avec l'ISO participent également aux travaux. L'ISO collabore étroitement avec la Commission électrotechnique internationale (CEI) en ce qui concerne la normalisation électrotechnique.

Les Normes internationales sont rédigées conformément aux règles données dans les Directives ISO/CEI, Partie 3.

Les projets de Normes internationales adoptés par les comités techniques sont soumis aux comités membres pour vote. Leur publication comme Normes internationales requiert l'approbation de 75 % au moins des comités membres votants.

L'attention est appelée sur le fait que certains des éléments de la présente Norme internationale peuvent faire l'objet de droits de propriété intellectuelle ou de droits analogues. L'ISO ne saurait être tenue pour responsable de ne pas avoir identifié de tels droits de propriété et averti de leur existence.

La Norme internationale ISO 15487 a été élaborée par le comité technique ISO/TC 38, *Textiles*, sous-comité SC 2, *Méthodes d'entretien, de finition et de résistance à l'eau*.

iTeh STANDARD PREVIEW
(standards.iteh.ai)

ISO 15487:1999
https://standards.iteh.ai/catalog/standards/sist/144b7806-cf1b-4948-aa5c-4958f504e467/iso-15487-1999

iTeh STANDARD PREVIEW
(standards.iteh.ai)

ISO 15487:1999
https://standards.iteh.ai/catalog/standards/sist/144b7806-cf1b-4948-aa5c-4958f504e467/iso-15487-1999

Textiles — Méthode d'évaluation de l'aspect des vêtements et autres produits finis textiles après lavage et séchage domestiques

1 Domaine d'application

La présente Norme internationale spécifie une méthode d'essai pour l'évaluation de l'aspect lisse des étoffes et coutures plates, et de la conservation des plis permanents des vêtements et autres produits finis textiles après un ou plusieurs lavage(s) et séchage(s) domestiques. La présente Norme internationale est applicable à n'importe quel produit fini textile lavable, quelle que soit la constitution de l'étoffe. Les techniques de couture et de plissage ne sont pas traitées étant donné que l'objet de la présente Norme internationale est l'évaluation des produits finis textiles tels qu'ils sont fournis par le fabricant, ou des textiles prêts à l'emploi. Les techniques de couture et de plissage sont contrôlées par l'intermédiaire des propriétés des étoffes.

La présente méthode a été mise au point pour être utilisée principalement avec les lave-linge domestiques de type B tels que décrits dans l'ISO 6330, mais il est possible de l'utiliser avec les lave-linge de type A décrits également dans l'ISO 6330.

Il est reconnu que les impressions et les dessins peuvent masquer l'aspect froissé de certains produits finis textiles. La méthode de cotation repose, néanmoins, sur l'aspect visuel d'éprouvettes présentant ces effets.

iTeh STANDARD PREVIEW
(standards.iteh.ai)

2 Références normatives

ISO 15487:1999
https://standards.iteh.ai/catalog/standards/sist/4fb0306-f2f0-4f48-aa0c-193a1f7c4b7/iso-15487-1999

Les documents normatifs suivants contiennent des dispositions qui, par suite de la référence qui y est faite, constituent des dispositions valables pour la présente Norme internationale. Pour les références datées, les amendements ultérieurs ou les révisions de ces publications ne s'appliquent pas. Toutefois, les parties prenantes aux accords fondés sur la présente Norme internationale sont invitées à rechercher la possibilité d'appliquer les éditions les plus récentes des documents normatifs indiqués ci-après. Pour les références non datées, la dernière édition du document normatif en référence s'applique. Les membres de l'ISO et de la CEI possèdent le registre des Normes internationales en vigueur.

ISO 105-A03:1993, *Textiles — Essais de solidité des teintures — Partie A03: Échelle de gris pour l'évaluation des dégorgements.*

ISO 139:1973, *Textile — Atmosphères normales de conditionnement et d'essai.*

ISO 6330:1984, *Textiles — Méthodes de lavage et de séchage domestiques.*

3 Termes et définitions

Pour les besoins de la présente Norme internationale, les termes et définitions suivants s'appliquent.

3.1
aspect (des vêtements et des produits finis textiles)
impression visuelle générale d'un vêtement et d'un produit fini textile, quantifiée par comparaison des éléments individuels aux étalons de référence correspondants

3.2
conservation du pli (dans les étoffes)
impression visuelle d'un pli rajouté, quantifiée par comparaison à un jeu d'étalons de référence

© ISO 1999 – Tous droits réservés

3.3
plis d'entretien (dans les étoffes)
plis ou lignes marqué(e)s nettement, dans n'importe quel sens, sur une éprouvette lavée ou nettoyée

NOTE Les plis d'entretien sont le résultat fortuit des mouvements limités des éprouvettes dans le lave-linge ou le sèche-linge.

3.4
pressage permanent
conservation substantielle de la forme initiale, des coutures plates, des plis permanents et de l'aspect non froissé, en usage et après lavage

3.5
lavage (d'étoffes, de vêtements et de produits textiles finis)
procédé destiné à éliminer les salissures et/ou les taches par traitement (lavage) avec une solution détergente aqueuse et comprenant en général des opérations de rinçage, essorage et séchage

3.6
caractère lisse des coutures (dans les étoffes)
impression visuelle du caractère plat d'une éprouvette cousue, quantifiée par comparaison à un jeu d'étalons de référence

3.7
aspect lisse (des étoffes)
impression visuelle du caractère plat d'une éprouvette, quantifiée par comparaison à un jeu d'étalons de référence

iTeh STANDARD PREVIEW
(standards.iteh.ai)

4 Principe

4.1 Les vêtements ou autres produits finis textiles sont soumis a des modes opératoires simulant les modes de lavage domestique. Conformément à l'accord passé entre les parties intéressées, un des modes de lavage et de séchage spécifiés dans l'ISO 6330 est utilisé.

ISO 15487:1999
https://standards.iteh.ai/catalog/standards/sist/144b7806-c1f6-4948-aa5c-4958f504e467/iso-15487-1999

4.2 Les vêtements ou autres produits finis textiles sont comparés visuellement à des étalons en matière plastique à aspect lisse, à des étalons de plis en matière plastique et/ou à des étalons photographiques de couture sous un éclairage spécifié. Un dispositif supplémentaire muni d'un spot lumineux placé de manière appropriée pour bien éclairer la zone plissée du textile soumis à évaluation est utilisé pour la cotation du pli.

5 Appareillage et réactifs

5.1 **Appareillage pour lavage et séchage**, tel que spécifié dans l'ISO 6330.

5.2 **Zone d'éclairement et d'évaluation**, dans une pièce obscure utilisant le dispositif d'éclairage représenté aux Figures 1 et 2 et comprenant les éléments suivants:

a) deux tubes fluorescents CW (cool white) de 2,4 m de longueur, sans déflecteur ni verre;

b) un réflecteur en émail blanc, sans déflecteur ni verre;

c) un tableau en contre-plaqué, de 6 mm d'épaisseur et de dimensions extérieures 1,85 m × 1,20 m, peint en un gris qui correspond à l'indice 2 de l'échelle de gris pour l'évaluation des dégorgements spécifiée dans l'ISO 105-A03;

d) un projecteur de 500 W à lumière diffuse avec réflecteur et écran protecteur (destiné à protéger les yeux de l'observateur contre la lumière directe, comme illustré à la Figure 2).

 © ISO 1999 – Tous droits réservés

Dimensions en mètres

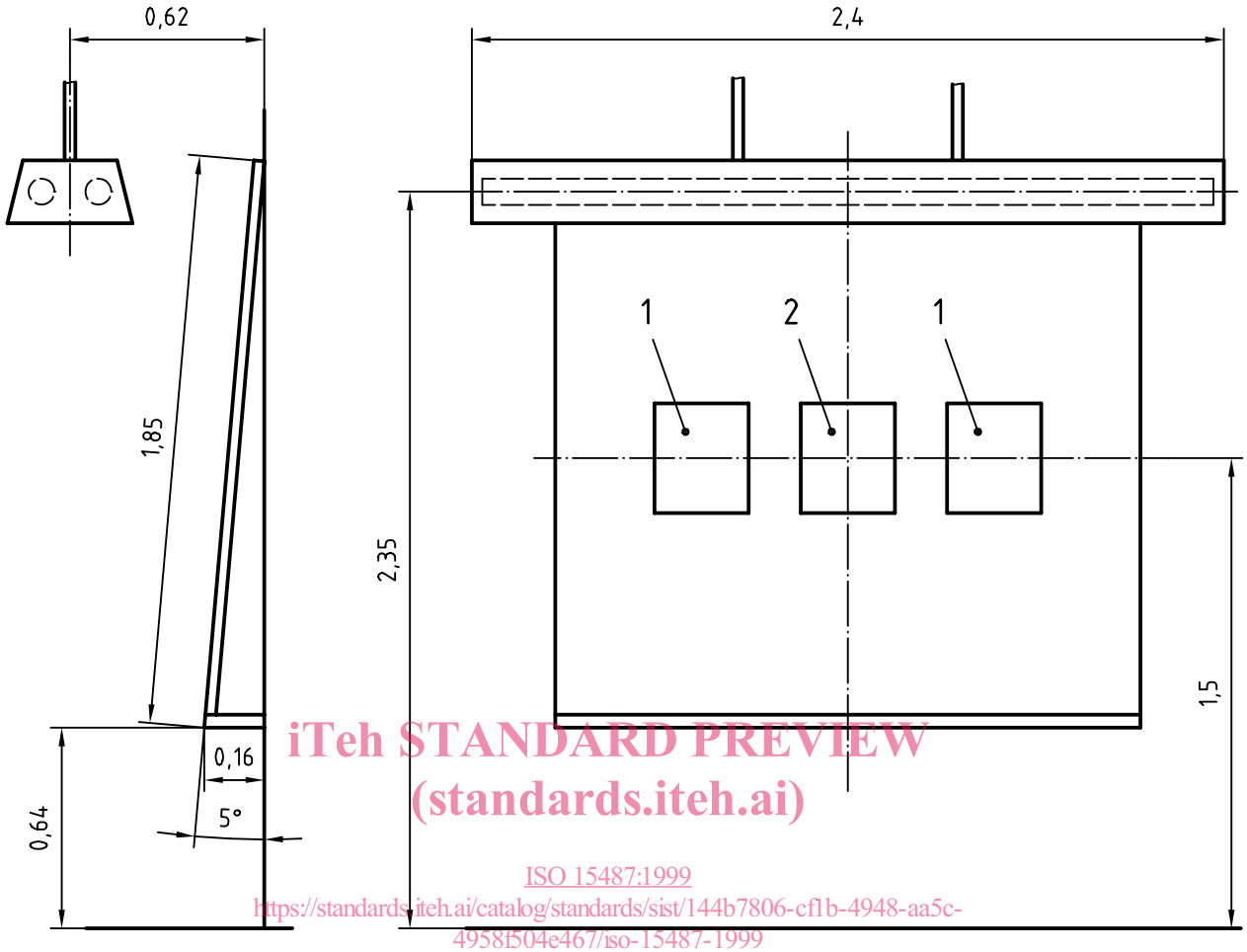

iTeh STANDARD PREVIEW
(standards.iteh.ai)
ISO 15487:1999
https://standards.iteh.ai/catalog/standards/sist/144b7806-cf1b-4948-aa5c-4958f504e467/iso-15487-1999

Légende

1 Étalon

2 Éprouvette

Figure 1 — Équipement d'éclairage pour l'examen des éprouvettes

© ISO 1999 – Tous droits réservés

Dimensions en mètres

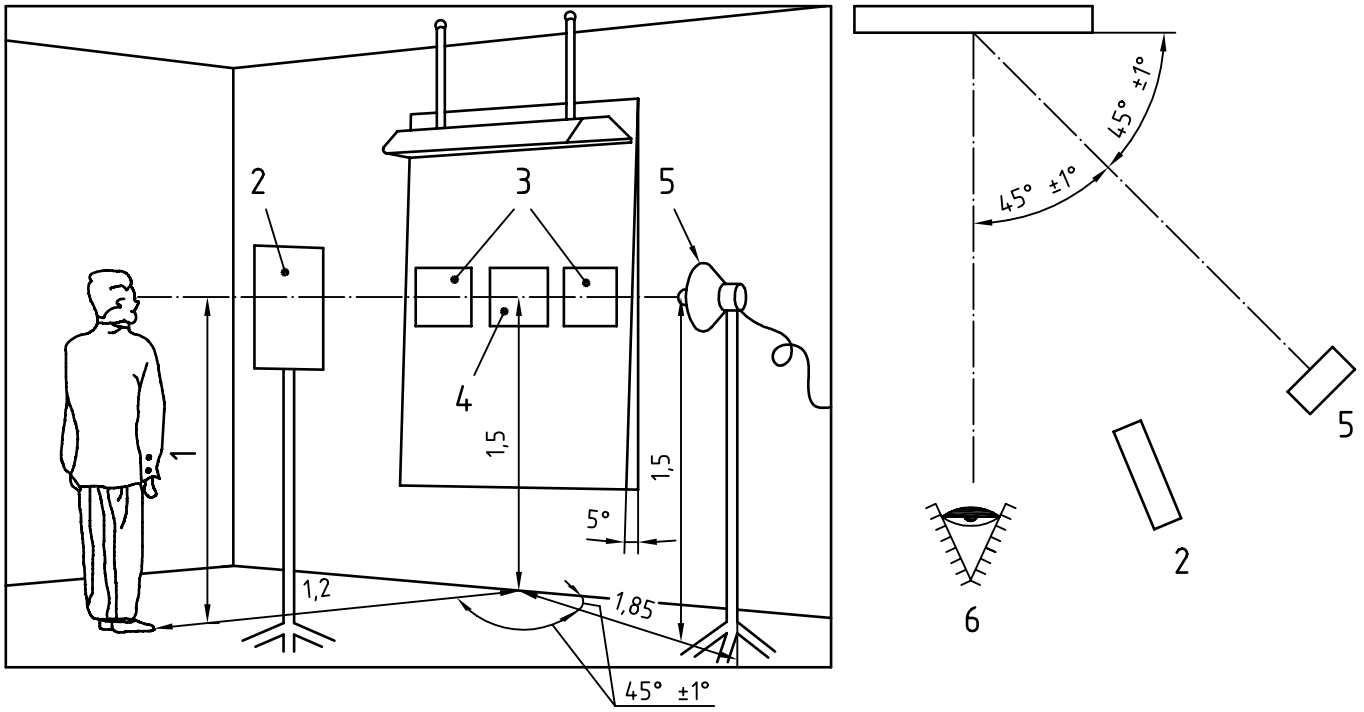

Légende

1 Hauteur arbitraire des yeux
2 Écran protecteur
3 Étalon
4 Éprouvette
5 Projecteur de 500 W à lumière diffuse avec réflecteur
6 Observateur

iTeh STANDARD PREVIEW
(standards.iteh.ai)

Figure 2 — Éclairage et disposition pour l'examen visuel

ISO 15487:1999
https://standards.iteh.ai/catalog/standards/sist/144b7806-cf1b-4948-aa3c-4958f504e467/iso-15487-1999

5.3 Étalons de plis AATCC (American Association of Textile Chemists and Colorists), en matière plastique, pour évaluer les plis, comme représentés à la Figure 3.

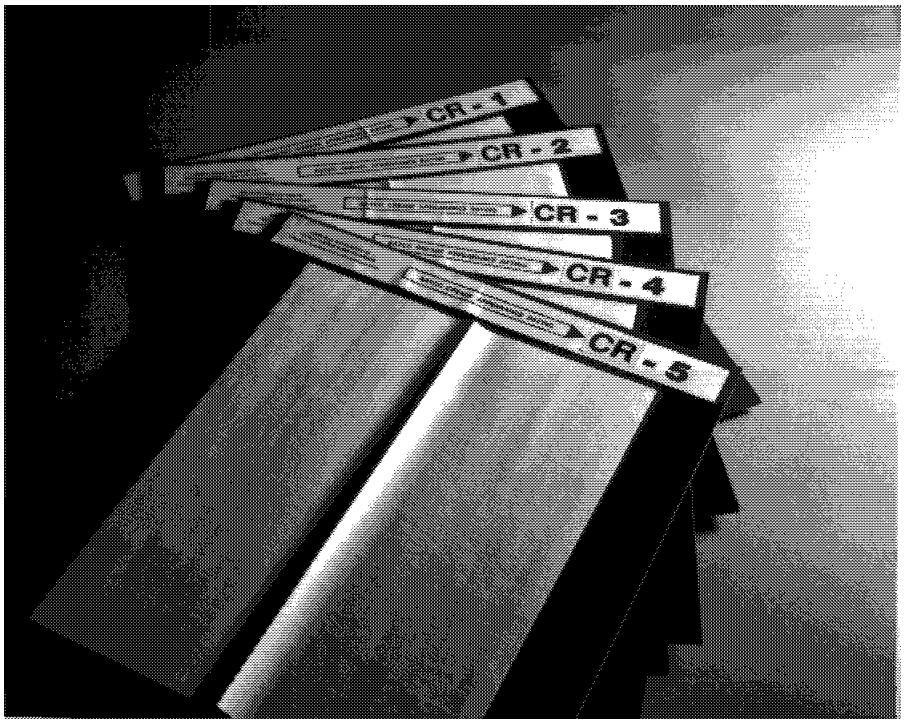

Figure 3 — Étalons de plis AATCC en matière plastique pour l'évaluation des plis

© ISO 1999 – Tous droits réservés

5.4 Étalons photographiques AATCC, pour évaluer l'aspect des coutures [points de couture effectués par une ou deux aiguille(s)], comme représentés aux Figures 4 et 5.

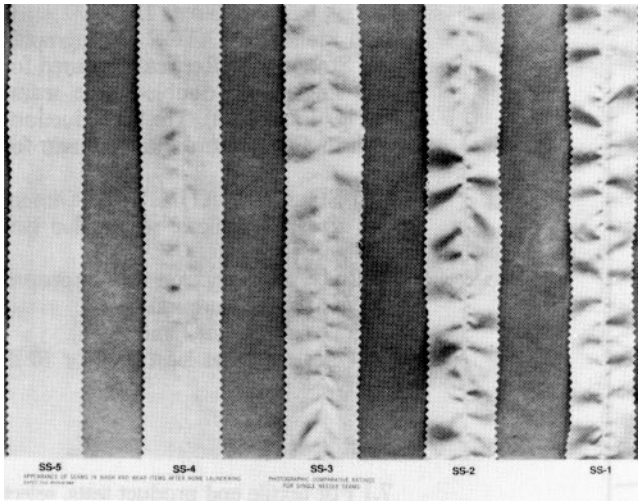

Figure 4 — Étalon photographique AATCC pour l'évaluation de l'aspect lisse des coutures faites par aiguille simple

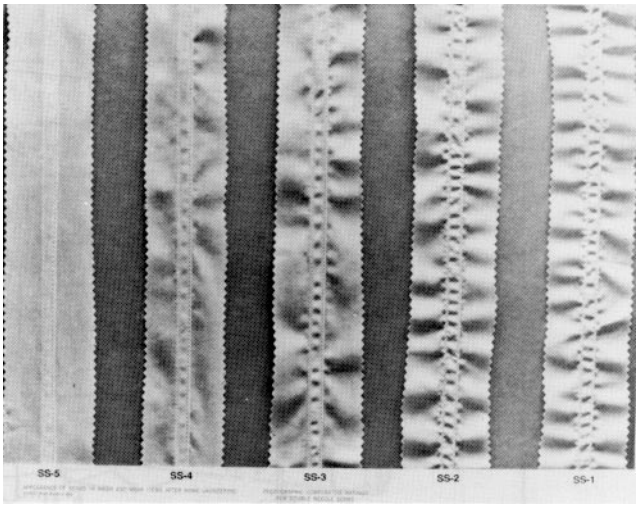

Figure 5 — Étalon photographique AATCC pour l'évaluation de l'aspect lisse des coutures faites par aiguille double

iTeh STANDARD PREVIEW
(standards.iteh.ai)

5.5 Étalons d'aspect lisse AATCC, pour évaluer l'aspect, comme représentés à la Figure 6.

ISO 15487:1999
https://standards.iteh.ai/catalog/standards/sist/144b7806-cffb-4948-aa3c-4958f504e467/iso-15487-1999

NOTE Des détails concernant la fourniture des étalons peuvent être obtenus auprès du secrétariat de l'ISO/TC 38/SC 2.

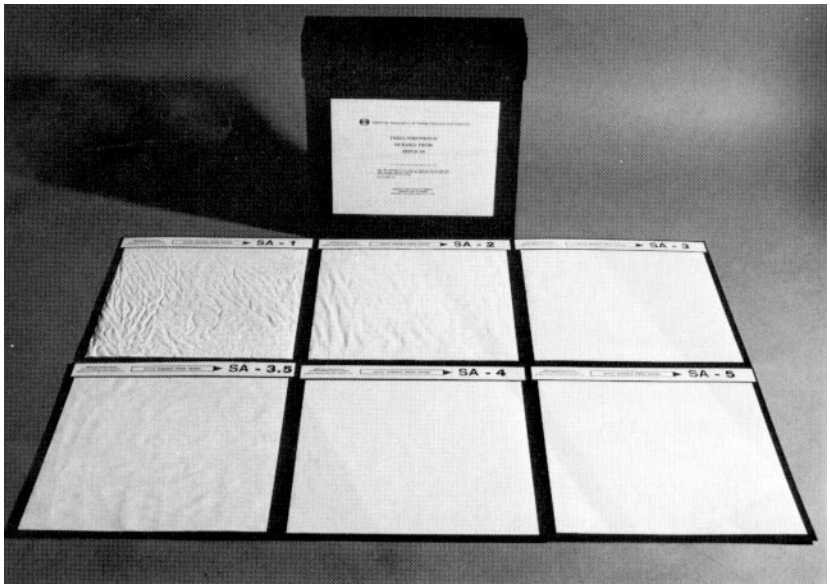

Figure 6 — Étalons AATCC en 3 dimensions pour l'évaluation de l'aspect lisse

© ISO 1999 – Tous droits réservés