NORME INTERNATIONALE

ISO 10888

Première édition
1999-11-15

Mandrins de perceuse trois mors sans clé — Spécifications

Keyless type three-jaw drill chucks — Specification

iTeh STANDARD PREVIEW
(standards.iteh.ai)

ISO 10888:1999
https://standards.iteh.ai/catalog/standards/sist/fa77b42a-de7c-4ae1-bc14-8789cb850944/iso-10888-1999

Numéro de référence
ISO 10888:1999(F)

Sommaire

Page

1 Domaine d'application 1

2 Références normatives 1

3 Classes 1

4 Mandrins de perceuse trois mors, de type sans clé, autoserrants 2

4.1 Dimensions 2

4.2 Emmanchement des mandrins de perceuse 4

5 Tolérances de concentricité des mandrins de perceuse trois mors, de type sans clé, autoserrants 6

6 Mandrin de perceuse trois mors, de type sans clé, à serrage manuel, pour une utilisation sur machines portatives, avec ou sans fil 7

6.1 Dimensions 7

6.2 Emmanchement taraudé 7

7 Tolérances de concentricité des mandrins de perceuse trois mors, de type sans clé, à serrage manuel 9

8 Désignation 10

8.1 Mandrin sans clé autoserrant 10

8.2 Mandrin sans clé à serrage manuel 10

9 Marquage 11

9.1 Mandrin sans clé autoserrant 11

9.2 Mandrins sans clé à serrage manuel 11

iTeh STANDARD PREVIEW
(standards.iteh.ai)
ISO 10888:1999
https://standards.iteh.ai/catalog/standards/sist/fa77b42a-de7c-4ae1-bc14-8789cb850944/iso-10888-1999

© ISO 1999

Droits de reproduction réservés. Sauf prescription différente, aucune partie de cette publication ne peut être reproduite ni utilisée sous quelque forme que ce soit et par aucun procédé, électronique ou mécanique, y compris la photocopie et les microfilms, sans l'accord écrit de l'éditeur.

Organisation internationale de normalisation
Case postale 56 • CH-1211 Genève 20 • Suisse
Internet iso@iso.ch

Imprimé en Suisse

Avant-propos

L'ISO (Organisation internationale de normalisation) est une fédération mondiale d'organismes nationaux de normalisation (comités membres de l'ISO). L'élaboration des Normes internationales est en général confiée aux comités techniques de l'ISO. Chaque comité membre intéressé par une étude a le droit de faire partie du comité technique créé à cet effet. Les organisations internationales, gouvernementales et non gouvernementales, en liaison avec l'ISO, participent également aux travaux. L'ISO collabore étroitement avec la Commission électrotechnique internationale (CEI) en ce qui concerne la normalisation électrotechnique.

Les Normes internationales sont rédigées conformément aux règles données dans les Directives ISO/CEI, Partie 3.

Les projets de Normes internationales adoptés par les comités techniques sont soumis aux comités membres pour vote. Leur publication comme Normes internationales requiert l'approbation de 75 % au moins des comités membres votants.

La Norme internationale ISO 10888 a été élaborée par le comité technique ISO/TC 29, *Petit outillage*.

iTeh STANDARD PREVIEW
(standards.iteh.ai)

ISO 10888:1999
https://standards.iteh.ai/catalog/standards/sist/fa77b42a-de7c-4ae1-bc14-8789cb850944/iso-10888-1999

iTeh STANDARD PREVIEW
(standards.iteh.ai)

ISO 10888:1999
https://standards.iteh.ai/catalog/standards/sist/fa77b42a-de7c-4ae1-bc14-8789cb850944/iso-10888-1999

Mandrins de perceuse trois mors sans clé — Spécifications

1 Domaine d'application

La présente Norme internationale spécifie les caractéristiques dimensionnelles et les tolérances de concentricité des mandrins de perceuse trois mors sans clé, autoserrants, à emmanchement conique ou taraudé. Elle s'applique également aux mandrins de perceuse trois mors, à serrage manuel à emmanchement taraudé.

Elle spécifie également trois classes de mandrins de perceuse, à savoir:

— Lourd (H),

— Médium (M),

— léger (L)

pour une utilisation dans différents domaines d'activité.

iTeh STANDARD PREVIEW
(standards.iteh.ai)

2 Références normatives

Les documents normatifs suivants contiennent des dispositions qui, par suite de la référence qui y est faite, constituent des dispositions valables pour la présente Norme internationale. Pour les références datées, les amendements ultérieurs ou les révisions de ces publications ne s'appliquent pas. Toutefois, les parties prenantes aux accords fondés sur la présente Norme internationale sont invitées à rechercher la possibilité d'appliquer les éditions les plus récentes des documents normatifs indiqués ci-après. Pour les références non datées, la dernière édition du document normatif en référence s'applique. Les membres de l'ISO et de la CEI possèdent le registre des Normes internationales en vigueur.

ISO 10888:1999
https://standards.iteh.ai/catalog/standards/sist/6275a5b1-b75e-4ed1-bc1a-
9780d4f2d1d5/iso-10888-1999

ISO 239:1999, *Cônes d'emmanchement pour mandrins de perceuse*.

ISO 263:1973, *Filetages ISO en inches — Vue d'ensemble et sélection pour boulonnerie — Diamètres de 0,06 à 6 in.*

ISO 725:1978, *Filetages ISO en inches — Dimensions de base.*

ISO 5864:1993, *Filetages ISO en inches — Jeux et tolérances.*

3 Classes

Pour les besoins de la présente Norme internationale, les classes d'utilisation suivantes sont définies:

Classe	Type	Utilisation
H	mandrin lourd	utilisé sur machines-outils fixes industrielles et machines portatives haut de gamme
M	mandrin médium	essentiellement utilisé sur machines industrielles légères et portatives
L	mandrin léger	utilisé sur machines industrielles légères et portatives et sur machines grand public, avec ou sans fil

4 Mandrins de perceuse trois mors, de type sans clé, autoserrants

4.1 Dimensions

4.1.1 Type à emmanchement conique

Voir Figure 1 et Tableau 1.

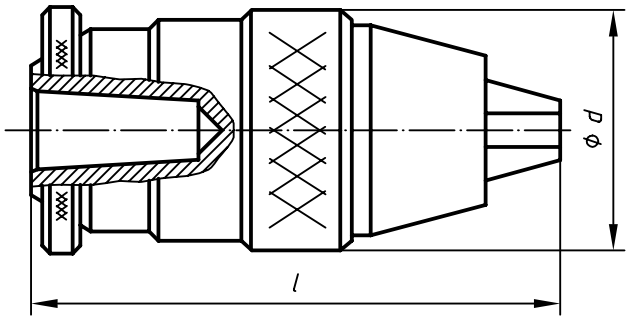

Figure 1 — Mandrin de perceuse trois mors — Type à emmanchement conique

Tableau 1 — Mandrin de perceuse trois mors — Type à emmanchement conique — Dimensions générales

iTeh STANDARD PREVIEW
(standards.iteh.ai)
ISO 10888:1999
https://standards.iteh.ai/catalog/standards/sist/fa77b42a-de7c-4ae1-bc14-8789cb850944/iso-10888-1999

Dimensions en millimètres

Classe		3H	4H	5H	6,5H	8H	10H	13H	16H
Lourd (H)	Capacité (de/à)	0,2/3	0,5/4	0,5/5	0,5/6,5	0,5/8	0,5/10	1/13	3/16
	l max.[a]	50	62	63	72	80	103	110	115
	d max.	25	30	32	35	38	42,9	54	56
Classe		—	—	—	6,5M	8M	10M	13M	16M
Médium (M)	Capacité (de/à)	—	—	—	0,5/6,5	0,5/8	1/10	1/13	3/16
	l max.[a]	—	—	—	72	80	103	110	115
	d max.	—	—	—	35	38	42,9	42,9	54

[a] *l* max.: mandrins avec mors serrés.

4.1.2 Type à emmanchement taraudé

Voir Figure 2 et Tableau 2.

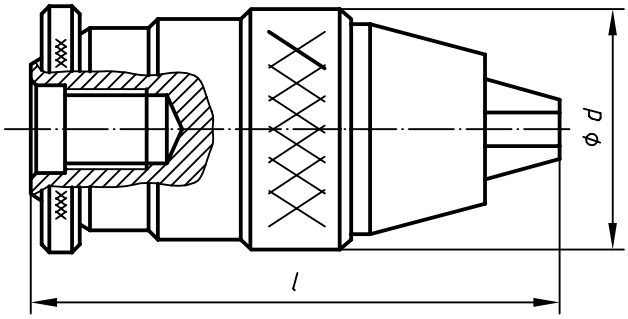

Figure 2 — Mandrin de perceuse trois mors — Type à emmanchement taraudé

Tableau 2 — Mandrin de perceuse trois mors — Type à emmanchement taraudé — Dimensions générales

Dimensions en millimètres

Classe		6,5M	8M	10M	13M	16M
Médium (M)	Capacité (de/à)	0,5/6,5	0,5/8	1/10	1/13	3/16
	l max.[a]	72	74	103	110	115
	d max.	35	35	42,9	42,9	54
Classe		—	8L	10L	13L	—
Léger (L)	Capacité (de/à)	—	1/8	1,5/10	1,5/13	—
	l max.[a]	—	72	78	97	—
	d max.	—	35	36	42,9	—

[a] *l* max.: mandrins avec mors serrés.

iTeh STANDARD PREVIEW
(standards.iteh.ai)
ISO 10888:1999
https://standards.iteh.ai/catalog/standards/sist/fa77b42a-de7c-4ae1-8c14-8789cb850944/iso-10888-1999

4.2 Emmanchement des mandrins de perceuse

4.2.1 Type à emmanchement conique

Voir Figure 3 et Tableau 3.

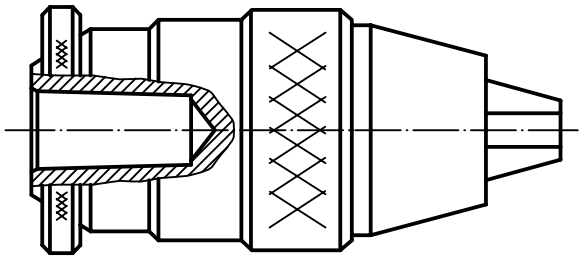

Figure 3 — Mandrin de perceuse trois mors — Type à emmanchement conique

Tableau 3 — Mandrin de perceuse trois mors — Désignation des emmanchements coniques

Classe		Capacité max. mm	Cône Morse Désignation n°							Cône Jacobs Désignation n°						
			B6	B10	B12	B16s[a]	B16	B18s[a]	B18	0	1	2s[b]	2	33	6	(3)
Lourd (H)	3H	3	×	×						×	×					
	4H	4		×						×	×					
	5H	5		×	×						×					
	6,5H	6,5		×	×						×					
	8H	8		×	×							×				
	10H	10			×		×						×	×		
	13H	13					×						×	×	×	
	16H	16					×	×	×						×	
Médium (M)	6,5M	6,5		×	×						×					
	8M	8		×	×						×	×				
	10M	10			×	×	×					×	×	×		
	13M	13			×	×	×						×	×	×	
	16M	16					×	×							×	×

NOTE Pour les dimensions des cônes, voir l'ISO 239.

[a] Cône Morse court

[b] Cône Jacobs court

iTeh STANDARD PREVIEW
(standards.iteh.ai)
ISO 10888:1999
https://standards.iteh.ai/catalog/standards/sist/fa77b42a-de7c-4ae1-bc14-8789cb850944/iso-10888-1999

4.2.2 Type à emmanchement taraudé

Voir Figure 4 et Tableau 4.

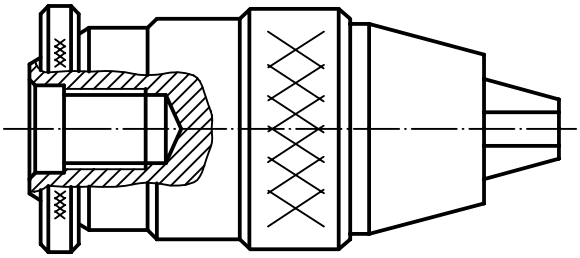

Figure 4 — Mandrin de perceuse trois mors — Type à emmanchement taraudé

Tableau 4 — Mandrin de perceuse trois mors — Désignation de l'emmanchement taraudé

Classe		**Capacité** max. mm	**Filetage — Série en inches** Désignation 3/8 × 24	1/2 × 20	5/8 × 16
			Profondeur minimale mm 14,5	16	19
Médium (M)	6,5M	6,5	×		
	8M	8	×		
	10M	10	×	×	
	13M	13		×	×
	16M	16		×	×
Léger (L)	8L	8	×		
	10L	10	×	×	
	13L	13	×	×	

NOTE Seuls les filetages de l'ISO 263, de l'ISO 725 et de l'ISO 5864 sont présentés puisque la pratique industrielle est d'utiliser et de spécifier le filetage en inches.

iTeh STANDARD PREVIEW
(standards.iteh.ai)
ISO 10888:1999
https://standards.iteh.ai/catalog/standards/sist/fa77b42a-de7c-4ae1-bc14-8789cb850944/iso-10888-1999