NORME INTERNATIONALE

ISO 16874

Première édition
2004-06-15

Transmissions hydrauliques — Identification des blocs collecteurs et de leurs composants

Hydraulic fluid power — Identification of manifold assemblies and their components

iTeh STANDARD PREVIEW
(standards.iteh.ai)

ISO 16874:2004
https://standards.iteh.ai/catalog/standards/sist/5b88b559-ace7-4225-80cd-a20c24dbce54/iso-16874-2004

Numéro de référence
ISO 16874:2004(F)

© ISO 2004

PDF — Exonération de responsabilité

Le présent fichier PDF peut contenir des polices de caractères intégrées. Conformément aux conditions de licence d'Adobe, ce fichier peut être imprimé ou visualisé, mais ne doit pas être modifié à moins que l'ordinateur employé à cet effet ne bénéficie d'une licence autorisant l'utilisation de ces polices et que celles-ci y soient installées. Lors du téléchargement de ce fichier, les parties concernées acceptent de fait la responsabilité de ne pas enfreindre les conditions de licence d'Adobe. Le Secrétariat central de l'ISO décline toute responsabilité en la matière.

Adobe est une marque déposée d'Adobe Systems Incorporated.

Les détails relatifs aux produits logiciels utilisés pour la création du présent fichier PDF sont disponibles dans la rubrique General Info du fichier; les paramètres de création PDF ont été optimisés pour l'impression. Toutes les mesures ont été prises pour garantir l'exploitation de ce fichier par les comités membres de l'ISO. Dans le cas peu probable où surviendrait un problème d'utilisation, veuillez en informer le Secrétariat central à l'adresse donnée ci-dessous.

iTeh STANDARD PREVIEW
(standards.iteh.ai)

ISO 16874:2004
https://standards.iteh.ai/catalog/standards/sist/5b88b559-ace7-4225-80cd-a20c24dbce54/iso-16874-2004

© ISO 2004

Droits de reproduction réservés. Sauf prescription différente, aucune partie de cette publication ne peut être reproduite ni utilisée sous quelque forme que ce soit et par aucun procédé, électronique ou mécanique, y compris la photocopie et les microfilms, sans l'accord écrit de l'ISO à l'adresse ci-après ou du comité membre de l'ISO dans le pays du demandeur.

ISO copyright office
Case postale 56 • CH-1211 Geneva 20
Tel. + 41 22 749 01 11
Fax + 41 22 749 09 47
E-mail copyright@iso.org
Web www.iso.org

Publié en Suisse

Avant-propos

L'ISO (Organisation internationale de normalisation) est une fédération mondiale d'organismes nationaux de normalisation (comités membres de l'ISO). L'élaboration des Normes internationales est en général confiée aux comités techniques de l'ISO. Chaque comité membre intéressé par une étude a le droit de faire partie du comité technique créé à cet effet. Les organisations internationales, gouvernementales et non gouvernementales, en liaison avec l'ISO participent également aux travaux. L'ISO collabore étroitement avec la Commission électrotechnique internationale (CEI) en ce qui concerne la normalisation électrotechnique.

Les Normes internationales sont rédigées conformément aux règles données dans les Directives ISO/CEI, Partie 2.

La tâche principale des comités techniques est d'élaborer les Normes internationales. Les projets de Normes internationales adoptés par les comités techniques sont soumis aux comités membres pour vote. Leur publication comme Normes internationales requiert l'approbation de 75 % au moins des comités membres votants.

L'attention est appelée sur le fait que certains des éléments du présent document peuvent faire l'objet de droits de propriété intellectuelle ou de droits analogues. L'ISO ne saurait être tenue pour responsable de ne pas avoir identifié de tels droits de propriété et averti de leur existence.

iTeh STANDARD PREVIEW
(standards.iteh.ai)

L'ISO 16874 a été élaborée par le comité technique ISO/TC 131, *Transmissions hydrauliques et pneumatiques*, sous-comité SC 5, *Appareils de régulation et de distribution et leurs composants*.

ISO 16874:2004
https://standards.iteh.ai/catalog/standards/sist/5b88b559-ace7-4225-80cd-a20c24dbce54/iso-16874-2004

Introduction

Dans les systèmes de transmissions hydrauliques, l'énergie est transmise et commandée par l'intermédiaire d'un liquide sous pression circulant en circuit fermé.

Les blocs collecteurs utilisés dans les systèmes de transmissions hydrauliques consistent en composants montés sur des plans de pose normalisés ou installés dans des logements normalisés usinés dans un collecteur. Les raccordements entre les composants d'un bloc sont encastrés à l'intérieur du collecteur. Une identification complète et exacte des composants et des orifices de raccordement est nécessaire pour installer ou entretenir un bloc collecteur.

C'est normalement au fournisseur du système qu'incombe le marquage des collecteurs et la mise en correspondance de ce marquage avec les documents. Les fabricants de collecteurs partagent généralement cette responsabilité dans le cadre des dispositions des contrats de sous-traitance passés avec le fournisseur.

iTeh STANDARD PREVIEW
(standards.iteh.ai)

ISO 16874:2004
https://standards.iteh.ai/catalog/standards/sist/5b88b559-ace7-4225-80cd-a20c24dbce54/iso-16874-2004

 © ISO 2004 – Tous droits réservés

Transmissions hydrauliques — Identification des blocs collecteurs et de leurs composants

1 Domaine d'application

La présente Norme internationale définit un code d'identification pour les collecteurs utilisés dans les systèmes hydrauliques ainsi que pour les éléments d'installation des composants (par exemple plans de pose ou logements) de ces collecteurs. Elle spécifie les codes d'identification à apposer sur les blocs collecteurs et devant correspondre à la documentation de produit et d'entretien, tels que les schémas de circuits, nomenclatures et plans d'assemblage, en vue de faciliter l'assemblage, le montage, l'utilisation et l'entretien des systèmes dans lesquels des collecteurs sont intégrés. Les codes définissent une identification unique, traçable par rapport à la documentation associée pour chaque plan de pose ou logement. Le composant installé peut être marqué ou étiqueté avec la même identification lorsque ce marquage est nécessaire pour faciliter l'assemblage ou l'entretien.

2 Références normatives

iTeh STANDARD PREVIEW
(standards.iteh.ai)

Les documents de référence suivants sont indispensables pour l'application du présent document. Pour les références datées, seule l'édition citée s'applique. Pour les références non datées, la dernière édition du document de référence s'applique (y compris les éventuels amendements).

ISO 16874:2004
https://standards.iteh.ai/catalog/standards/sist/5b88b559-ace7-4225-80cd-
a20c24dbcc54/iso-16874-2004

ISO 5598, *Transmissions hydrauliques et pneumatiques — Vocabulaire*

ISO 5783, *Transmissions hydrauliques — Code pour l'identification des plans de pose et des logements de cartouche*

ISO 9461, *Transmissions hydrauliques — Identification des orifices des appareils, embases, organes de commande et solénoïdes*

3 Termes et définitions

Pour les besoins du présent document, les termes et définitions donnés dans l'ISO 5598 s'appliquent.

4 Identification

4.1 Exigences générales

Les collecteurs doivent être marqués et le marquage doit correspondre aux documents conformément aux exigences données en 4.2 et 4.3. Dans le cas de systèmes complexes nécessitant également un marquage ou un étiquetage des composants, ce marquage ou cet étiquetage doit identifier totalement le collecteur et le plan de pose ou le logement de chaque composant. Les dispositions de la présente Norme internationale n'ont pas d'incidence sur les marquages supplémentaires ou sur les références de documents requis à titre de notice d'utilisation ou par ailleurs du fait, par exemple, de l'application d'autres normes, de conventions de vente ou de réglementations.

© ISO 2004 – Tous droits réservés

4.2 Marquage des collecteurs

Les collecteurs doivent être marqués avec les informations suivantes en caractères indélébiles d'au moins 3 mm de haut:

a) Pour le bloc collecteur complet, une identification numérique ou alphanumérique unique, identique à celle utilisée pour le même bloc sur le schéma de circuit du système complet ou sur tout autre document de contrôle, distinguée des identifications individuelles du plan de pose ou du logement par son emplacement ou tout autre moyen.

b) Pour chaque plan de pose d'un distributeur, accessoire ou autre composant et chaque logement d'un distributeur à cartouche à bride ou à visser ou d'un autre composant, une identification numérique unique, placée à proximité du plan de pose ou du logement qu'il identifie, jugée nécessaire pour faciliter l'assemblage ou l'entretien.

c) Pour chaque orifice, une lettre d'identification conforme à l'ISO 9461, plus le chiffre nécessaire pour rendre l'identification unique (voir Tableau 1).

Tableau 1 — Marquage des orifices de collecteurs

Fonction de l'orifice	Exemples d'identification
Entrée (système principal)	P, P1, P2, …
Retour au réservoir (système principal)	T, T1, T2, …
Orifices de fonctionnement	A, B, A1, B1, …
Alimentation pilote	X, X1, X2, …
Retour pilote (appareil pilote)	Y, Y1, Y2, …
Orifices auxiliaires	Z1, Z2
Drainage	L, L1, L2, …
Organe de pilotage à une pression inférieure	V, V1, V2, …
Orifices de prise de test (diagnostic)	M, M1, M2, …

iTeh STANDARD PREVIEW
(standards.iteh.ai)
ISO 16874:2004
https://standards.iteh.ai/catalog/standards/sist/5b98b558-ace7-4225-80cd-a20c24dbce54/iso-16874-2004

4.3 Correspondance avec la documentation

4.3.1 Sur les schémas de circuit ou autres documents de contrôle, chaque bloc collecteur doit être désigné par une identification numérique ou alphanumérique unique sur le schéma ou le circuit. Il doit être possible d'apposer le marquage sur le collecteur complet ou sur une partie reconnaissable. La Figure 1 représente un exemple de marquage d'un collecteur. La Figure 2 représente un exemple de schéma de circuit correspondant au collecteur représenté à la Figure 1.

4.3.2 Pour chaque bloc collecteur, les éléments suivants doivent être présentés sur le schéma de circuit ou tout autre document de contrôle ou encore l'accompagner:

a) un tableau des tailles d'orifices similaire à l'exemple présenté dans le Tableau 2, énumérant et décrivant tous les orifices du collecteur;

b) une nomenclature pour le bloc similaire à l'exemple présenté dans le Tableau 3, énumérant et décrivant tous les plans de pose et logements du collecteur, tous les composants à installer ainsi que leur emplacement dans le bloc. Les exigences spécifiques suivantes doivent s'appliquer:

   1) pour les distributeurs empilables modulaires, les sous-ensembles d'appareils à cartouche comprenant des commandes auxiliaires et d'autres groupes de composants à installer sur un seul plan de pose ou dans un seul logement, les composants de chaque groupe doivent être énumérés dans l'ordre de bas en haut, c'est-à-dire en partant de l'extérieur du plan de pose pour un appareil modulaire ou de l'extérieur de l'insert pour un bloc distributeur à cartouche,

   2) dans la nomenclature, chaque composant doit être numéroté selon sa position dans la liste. Le même numéro doit être utilisé dans les documents d'assemblage et d'entretien pour identifier chaque composant et son emplacement dans le groupe.

 © ISO 2004 – Tous droits réservés

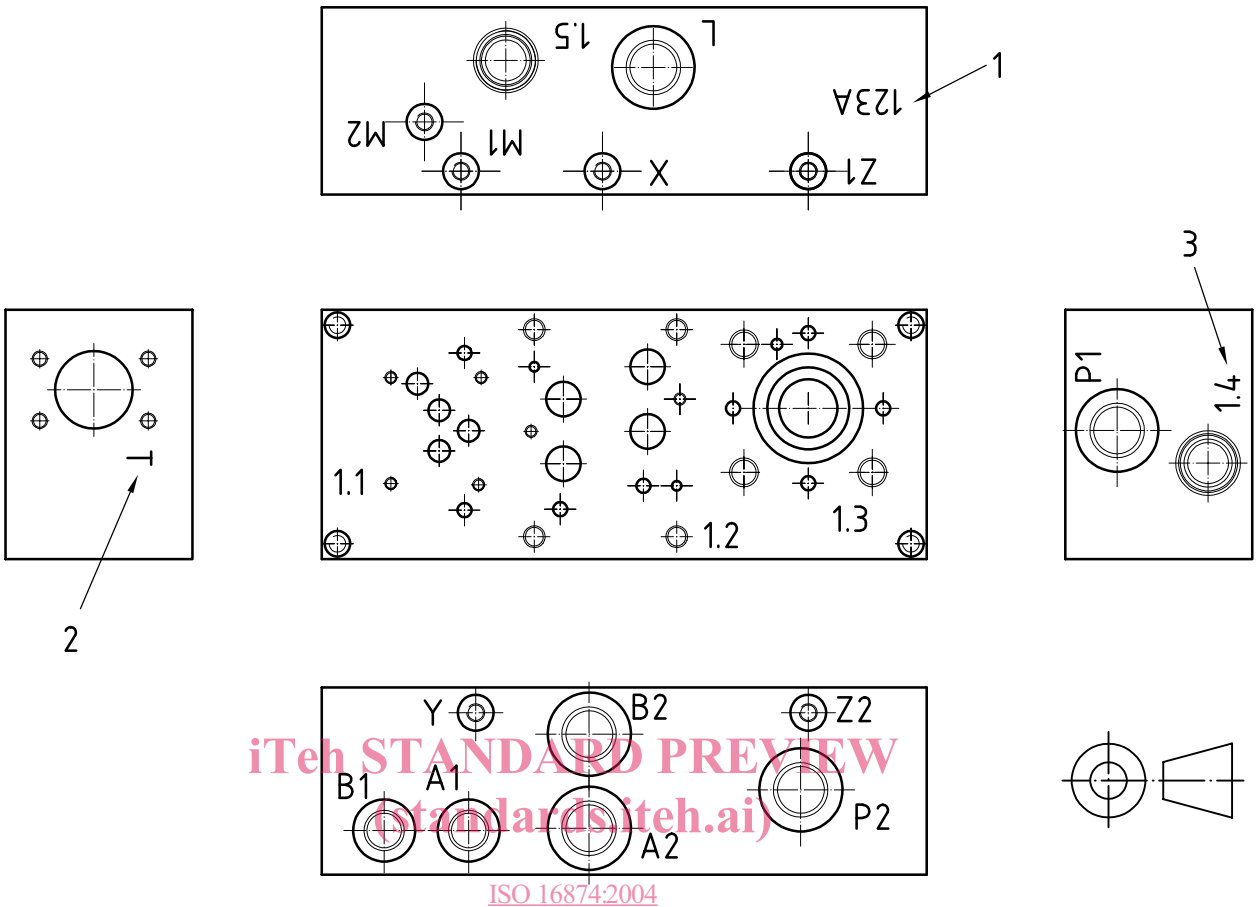

iTeh STANDARD PREVIEW
(standards.iteh.ai)
ISO 16874:2004
https://standards.iteh.ai/catalog/standards/sist/5b88b559-ace7-4225-80cd-a20c24dbce54/iso-16874-2004

Légende

1 identification du bloc collecteur

2 identification (type) d'orifice

3 identification (type) de distributeur

Figure 1 — Exemple de marquage sur un collecteur

© ISO 2004 – Tous droits réservés

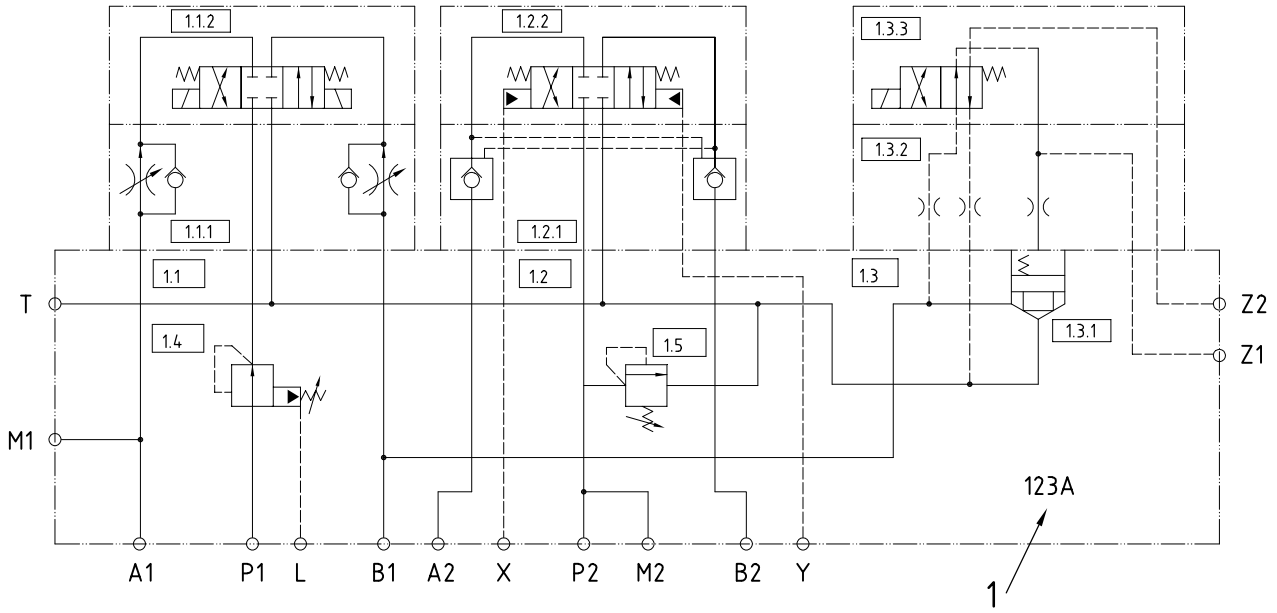

Légende

1 identification du bloc collecteur

Figure 2 — Exemple de schéma de circuit pour le collecteur de la Figure 1

iTeh STANDARD PREVIEW
(standards.iteh.ai)
ISO 16874:2004
https://standards.iteh.ai/catalog/standards/sist/5b88b559-ace7-4225-80cd-a20c24dbce54/iso-16874-2004

Tableau 2 — Exemple d'énumération et de description des tailles d'orifices sur un collecteur

Identification de l'orifice	Type et taille de l'orifice
P1, P2	6149-1-M22 × 1,5
T	6162-1-DN 32-35 MPa
A1, A2, B1, B2	6149-1-M22 × 1,5
L	6149-1-M22 × 1,5
M1, M2	6149-1-M14 × 1,5
X, Y	6149-1-M10 × 1
Z1, Z2	6149-1-M10 × 1

Tableau 3 — Exemple de nomenclature pour un collecteur

Plan de pose ou logement	Code du plan de pose ou du logement du distributeur (conformément à l'ISO 5783)	Numéro du composant	Fournisseur	Code du modèle du fournisseur[a]
1.1	4401-05-04-0-94	1.1.1		
1.1	4401-05-04-0-94	1.1.2		
1.2	4401-07-06-0-94	1.2.1		
1.2	4401-07-03-0-94	1.2.2		
1.3	7368-08-03- -97	1.3.1		
1.3	7368-08-03- -89	1.3.2		
1.3	4401-03-02-0-94	1.3.3		
1.4	7789-22-06-0-98	1.4		
1.5	7789-22-03-0-98	1.5		

[a] Si le code du modèle du fournisseur n'est pas applicable, il convient que le fabricant, le fournisseur et/ou l'utilisateur conviennent d'une description.

© ISO 2004 – Tous droits réservés

5 Phrase d'identification (Référence à la présente Norme internationale)

Il est vivement recommandé aux fabricants qui ont choisi de se conformer à la présente Norme internationale d'utiliser dans leurs rapports d'essai, catalogues et documentation commerciale la phrase d'identification suivante:

«L'identification des blocs collecteurs hydrauliques et de leurs composants est conforme à l'ISO 16874:2004, *Transmissions hydrauliques — Identification des blocs collecteurs et de leurs composants.*»

iTeh STANDARD PREVIEW
(standards.iteh.ai)

ISO 16874:2004
https://standards.iteh.ai/catalog/standards/sist/5b88b559-ace7-4225-80cd-a20c24dbce54/iso-16874-2004

© ISO 2004 – Tous droits réservés