NORME INTERNATIONALE

ISO 20875

Première édition
2001-12-15

Chaussures — Méthodes d'essai applicables aux semelles d'usure — Détermination de la force de déchirure sur refente et résistance au délaminage

Footwear — Test methods for outsoles — Determination of split tear strength and delamination resistance

iTeh STANDARD PREVIEW
(standards.iteh.ai)

ISO 20875:2001
https://standards.iteh.ai/catalog/standards/sist/6a603697-b14c-490a-ab2b-976a1f77650f/iso-20875-2001

Numéro de référence
ISO 20875:2001(F)

© ISO 2001

PDF – Exonération de responsabilité

Le présent fichier PDF peut contenir des polices de caractères intégrées. Conformément aux conditions de licence d'Adobe, ce fichier peut être imprimé ou visualisé, mais ne doit pas être modifié à moins que l'ordinateur employé à cet effet ne bénéficie d'une licence autorisant l'utilisation de ces polices et que celles-ci y soient installées. Lors du téléchargement de ce fichier, les parties concernées acceptent de fait la responsabilité de ne pas enfreindre les conditions de licence d'Adobe. Le Secrétariat central de l'ISO décline toute responsabilité en la matière.

Adobe est une marque déposée d'Adobe Systems Incorporated.

Les détails relatifs aux produits logiciels utilisés pour la création du présent fichier PDF sont disponibles dans la rubrique General Info du fichier; les paramètres de création PDF ont été optimisés pour l'impression. Toutes les mesures ont été prises pour garantir l'exploitation de ce fichier par les comités membres de l'ISO. Dans le cas peu probable où surviendrait un problème d'utilisation, veuillez en informer le Secrétariat central à l'adresse donnée ci-dessous.

iTeh STANDARD PREVIEW
(standards.iteh.ai)

ISO 20875:2001
https://standards.iteh.ai/catalog/standards/sist/6a603697-b14c-490a-ab2b-976a1f77650f/iso-20875-2001

© ISO 2001

Droits de reproduction réservés. Sauf prescription différente, aucune partie de cette publication ne peut être reproduite ni utilisée sous quelque forme que ce soit et par aucun procédé, électronique ou mécanique, y compris la photocopie et les microfilms, sans l'accord écrit de l'ISO à l'adresse ci-après ou du comité membre de l'ISO dans le pays du demandeur.

ISO copyright office
Case postale 56 • CH-1211 Geneva 20
Tel. + 41 22 749 01 11
Fax. + 41 22 749 09 47
E-mail copyright@iso.ch
Web www.iso.ch

Imprimé en Suisse

Avant-propos

L'ISO (Organisation internationale de normalisation) est une fédération mondiale d'organismes nationaux de normalisation (comités membres de l'ISO). L'élaboration des Normes internationales est en général confiée aux comités techniques de l'ISO. Chaque comité membre intéressé par une étude a le droit de faire partie du comité technique créé à cet effet. Les organisations internationales, gouvernementales et non gouvernementales, en liaison avec l'ISO participent également aux travaux. L'ISO collabore étroitement avec la Commission électrotechnique internationale (CEI) en ce qui concerne la normalisation électrotechnique.

Les Normes internationales sont rédigées conformément aux règles données dans les Directives ISO/CEI, Partie 3.

La tâche principale des comités techniques est d'élaborer les Normes internationales. Les projets de Normes internationales adoptés par les comités techniques sont soumis aux comités membres pour vote. Leur publication comme Normes internationales requiert l'approbation de 75 % au moins des comités membres votants.

L'attention est appelée sur le fait que certains des éléments de la présente Norme internationale peuvent faire l'objet de droits de propriété intellectuelle ou de droits analogues. L'ISO ne saurait être tenue pour responsable de ne pas avoir identifié de tels droits de propriété et averti de leur existence.

La Norme internationale ISO 20875 a été élaborée par le Comité européen de normalisation (en tant que EN 12774:1999) et a été adoptée, selon une procédure spéciale par «voie express», par le comité technique ISO/TC 216, *Chaussure*, parallèlement à son approbation par les comités membres de l'ISO.

iTeh STANDARD PREVIEW
(standards.iteh.ai)

L'annexe A de la présente Norme internationale est donnée uniquement à titre d'information.

ISO 20875:2001
https://standards.iteh.ai/catalog/standards/sist/6a603697-b14c-490a-ab2b-976a1f77650f/iso-20875-2001

Sommaire

		Page
Avant-propos		3
1	Domaine d'application	4
2	Références normatives	4
3	Termes et définitions	4
4	Appareillage et matériel	4
5	Échantillonnage et conditionnement	5
6	Méthode d'essai	5
7	Expression des résultats	5
8	Rapport d'essai	6
Bibliographie		8

iTeh STANDARD PREVIEW
(standards.iteh.ai)

ISO 20875:2001
https://standards.iteh.ai/catalog/standards/sist/6a603697-b14c-490a-ab2b-976a1f77650f/iso-20875-2001

 © ISO 2001 – Tous droits réservés

Avant-propos

La présente norme européenne a été élaborée par le Comité Technique CEN/TC 309 "Chaussure" dont le secrétariat est tenu par l'AENOR.

Cette norme européenne devra recevoir le statut de norme nationale, soit par publication d'un texte identique, soit par entérinement, au plus tard en juin 2000, et toutes les normes nationales en contradiction devront être retirées au plus tard en juin 2000.

Selon le Règlement Intérieur du CEN/CENELEC, les instituts de normalisation nationaux des pays suivants sont tenus de mettre cette norme européenne en application: Allemagne, Autriche, Belgique, Danemark, Espagne, Finlande, France, Grèce, Irlande, Islande, Italie, Luxembourg, Norvège, Pays-Bas, Portugal, République Tchèque, Royaume-Uni, Suède et Suisse.

iTeh STANDARD PREVIEW
(standards.iteh.ai)

ISO 20875:2001
https://standards.iteh.ai/catalog/standards/sist/6a603697-b14c-490a-ab2b-976a1f77650f/iso-20875-2001

iTeh STANDARD PREVIEW
(standards.iteh.ai)

ISO 20875:2001
https://standards.iteh.ai/catalog/standards/sist/6a603697-b14c-490a-ab2b-976a1f77650f/iso-20875-2001

1 Domaine d'application

La présente norme européenne décrit une méthode de détermination de la force de déchirure sur refente et de la résistance au délaminage des semelles d'usure.

2 Références normatives

Cette norme européenne comporte par référence datée ou non datée des dispositions d'autres publications. Ces références normatives sont citées aux endroits appropriés dans le texte et les publications sont énumérées ci-après. Pour les références datées, les amendements ou révisions ultérieurs de l'une quelconque de ces publications ne s'appliquent à cette norme que s'ils y ont été incorporés par amendement ou révision. Pour les références non datées, la dernière édition de la publication à laquelle il est fait référence s'applique.

EN 10002-2	Matériaux métalliques – Essai de traction – Partie 2 : Vérification du système de mesure de la charge de la machine d'essai de traction
EN 12222	Chaussures – Atmosphères normales de conditionnement et d'essai des chaussures et de leurs éléments constitutifs
prEN 13400:1998	Chaussure – Emplacements d'échantillonnage des éléments constitutifs pour chaussures

iTeh STANDARD PREVIEW
(standards.iteh.ai)
ISO 20875:2001
https://standards.iteh.ai/catalog/standards/sist/6a603697-b14c-490a-ab2b-976a1f77650f/iso-20875-2001

3 Termes et définitions

Pour les besoins de la présente norme européenne, las définitions suivantes s'appliquent:

3.1
résistance au délaminage
force médiane nécessaire pour propager la délamination d'un film de colle ou l'interface jointe si la semelle d'usure est composée de couche collée, divisé par la largeur de l'éprouvette

3.2
force de déchirure sur refente
la force moyenne requise pour propager une coupure dans une éprouvette par déchirure dans un film de colle

4 Appareillage et matériel

Utiliser l'appareillage et le matériel suivants :

4.1 Machine d'essai de traction

La machine d'essai de traction doit être conforme aux prescriptions de l'EN 10002-2, sa justesse doit correspondre à la classe B, et elle doit avoir une vitesse de translation constante

© ISO 2001 – Tous droits réservés

de 100 mm/min ± 10 mm/min. Il est essentiel de disposer d'une machine à faible inertie équipée d'un dispositif autographique d'enregistrement de la force.

4.2 **Gabarit de refente et lame** utilisés pour faire les entailles initiales (voir figure 1).

5 Échantillonnage et conditionnement

Les éprouvettes doivent être des bandes de 75 mm minimum de longueur et de 25 mm ± 0,2 mm de largeur.

Prélever les éprouvettes à soumettre à l'essai conformément au prEN 13400:1998 et les conditionner toutes conformément à l'EN 12222, avant l'essai pendant au moins 24 heures.

3 éprouvettes minimum sont nécessaires.

6 Méthode d'essai

Au moyen du gabarit de refente et de la lame (voir 4.2), refendre une extrémité de chaque éprouvette jusqu'à mi-distance entre les surfaces supérieure et inférieure, sur environ 15 mm. Dans le cas de semelles d'usure multicouches, séparer les couches de la semelle sur une longueur de 10 mm en insérant une lame portée à chaud dans le joint de colle. Replier les deux langues ainsi obtenues à une extrémité de l'éprouvette, puis les insérer et les fixer dans chaque mâchoire de la machine. Mettre la machine en service de manière à ce que les mâchoires s'éloignent l'une de l'autre à 100 mm/min et représenter graphiquement la force au fur et à mesure du déroulement de l'essai.

iTeh STANDARD PREVIEW
(standards.iteh.ai)
ISO 20875:2001
https://standards.iteh.ai/catalog/standards/sist/6a603697-b14c-490a-ab2b-976a1f7650f/iso-20875-2001

7 Expression des résultats

La résistance au délaminage, D_S, exprimée en newtons par mm de largeur, est donnée par la formule :

$$D_S = F / d$$

Ou :

F est la force moyenne en newtons ;

d est la largeur de l'éprouvette en millimétre.

Le résultat est la moyenne des 3 valeurs obtenues.

© ISO 2001 – Tous droits réservés

Page 6
EN 12774:1999

8 Rapport d'essai

Le rapport d'essai doit contenir les informations suivantes :

a) les résultats exprimés conformément à l'article 7 ;

b) l'identification complète de l'échantillon, incluant codes, couleurs, nature, etc. ;

c) la référence à la présente méthode d'essai ;

d) la date de l'essai ;

e) tout écart par rapport au mode opératoire de la présente norme.

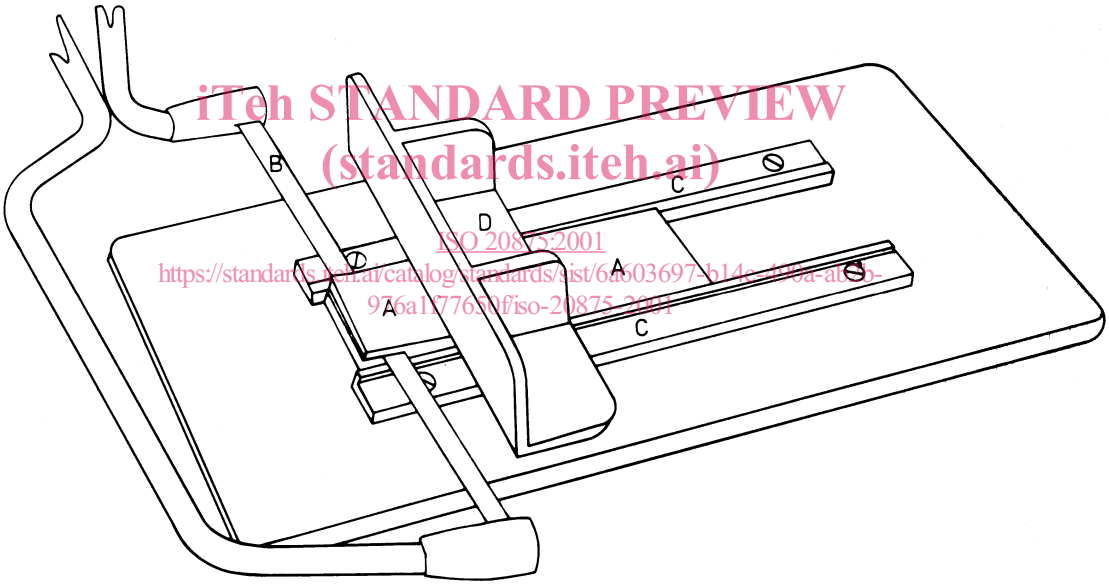

iTeh STANDARD PREVIEW
(standards.iteh.ai)
ISO 20875:2001
https://standards.iteh.ai/catalog/standards/sist/6a603697-b14e-490a-ab6b-976a1f77650f/iso-20875-2001

A Éprouvette
B Lame à bord rectiligne
C Rails de guidage pour la lame B permettant d'obtenir la profondeur de coupe correcte
D Dispositif de protection manuel maintenant fixe l'éprouvette pendant le découpage

Figure 1 – Exemple de lame et de dispositif de refente

© ISO 2001 – Tous droits réservés