NORME INTERNATIONALE

ISO 22650

Première édition
2002-09-15

Chaussures — Méthodes d'essai applicables à la chaussure entière — Fixation du talon

Footwear — Test methods for whole shoe — Heel attachment

iTeh STANDARD PREVIEW
(standards.iteh.ai)

ISO 22650:2002
https://standards.iteh.ai/catalog/standards/sist/1b13e6a0-10b2-4275-9706-2da1a0ab6258/iso-22650-2002

Numéro de référence
ISO 22650:2002(F)

© ISO 2002

PDF – Exonération de responsabilité

Le présent fichier PDF peut contenir des polices de caractères intégrées. Conformément aux conditions de licence d'Adobe, ce fichier peut être imprimé ou visualisé, mais ne doit pas être modifié à moins que l'ordinateur employé à cet effet ne bénéficie d'une licence autorisant l'utilisation de ces polices et que celles-ci y soient installées. Lors du téléchargement de ce fichier, les parties concernées acceptent de fait la responsabilité de ne pas enfreindre les conditions de licence d'Adobe. Le Secrétariat central de l'ISO décline toute responsabilité en la matière.

Adobe est une marque déposée d'Adobe Systems Incorporated.

Les détails relatifs aux produits logiciels utilisés pour la création du présent fichier PDF sont disponibles dans la rubrique General Info du fichier; les paramètres de création PDF ont été optimisés pour l'impression. Toutes les mesures ont été prises pour garantir l'exploitation de ce fichier par les comités membres de l'ISO. Dans le cas peu probable où surviendrait un problème d'utilisation, veuillez en informer le Secrétariat central à l'adresse donnée ci-dessous.

iTeh STANDARD PREVIEW
(standards.iteh.ai)

ISO 22650:2002
https://standards.iteh.ai/catalog/standards/sist/1b13e6a0-10b2-4275-9706-2da1a0ab6258/iso-22650-2002

© ISO 2002

Droits de reproduction réservés. Sauf prescription différente, aucune partie de cette publication ne peut être reproduite ni utilisée sous quelque forme que ce soit et par aucun procédé, électronique ou mécanique, y compris la photocopie et les microfilms, sans l'accord écrit de l'ISO à l'adresse ci-après ou du comité membre de l'ISO dans le pays du demandeur.

ISO copyright office
Case postale 56 • CH-1211 Geneva 20
Tel. + 41 22 749 01 11
Fax. + 41 22 749 09 47
E-mail copyright@iso.ch
Web www.iso.ch

Imprimé en Suisse

Avant-propos

L'ISO (Organisation internationale de normalisation) est une fédération mondiale d'organismes nationaux de normalisation (comités membres de l'ISO). L'élaboration des Normes internationales est en général confiée aux comités techniques de l'ISO. Chaque comité membre intéressé par une étude a le droit de faire partie du comité technique créé à cet effet. Les organisations internationales, gouvernementales et non gouvernementales, en liaison avec l'ISO participent également aux travaux. L'ISO collabore étroitement avec la Commission électrotechnique internationale (CEI) en ce qui concerne la normalisation électrotechnique.

Les Normes internationales sont rédigées conformément aux règles données dans les Directives ISO/CEI, Partie 3.

La tâche principale des comités techniques est d'élaborer les Normes internationales. Les projets de Normes internationales adoptés par les comités techniques sont soumis aux comités membres pour vote. Leur publication comme Normes internationales requiert l'approbation de 75 % au moins des comités membres votants.

L'attention est appelée sur le fait que certains des éléments de la présente Norme internationale peuvent faire l'objet de droits de propriété intellectuelle ou de droits analogues. L'ISO ne saurait être tenue pour responsable de ne pas avoir identifié de tels droits de propriété et averti de leur existence.

L'ISO 22650 a été élaborée par le Comité européen de normalisation (en tant que EN 12785:2000) et a été adoptée, selon une procédure spéciale par «voie express», par le comité technique ISO/TC 216, *Chaussure*, parallèlement à son approbation par les comités membres de l'ISO.

iTeh STANDARD PREVIEW
(standards.iteh.ai)

Aux fins de normalisation internationale, une liste des Normes internationales et européennes correspondantes pour lesquelles des équivalents ne sont pas donnés dans l'EN 12785 a été ajoutée en tant qu'annexe ZZ.

ISO 22650:2002
https://standards.iteh.ai/catalog/standards/sist/1b13e6a0-10b2-4275-9706-2da1a0ab6258/iso-22650-2002

Sommaire

Page
Avant-propos 3
1 Domaine d'application 4
2 Références normatives 4
3 Définitions 4
4 Appareillage et matériel 4
5 Échantillonnage et conditionnement 6
6 Méthode d'essai 7
7 Expression des résultats 11
8 Rapport d'essai 11

iTeh STANDARD PREVIEW
(standards.iteh.ai)
ISO 22650:2002
https://standards.iteh.ai/catalog/standards/sist/1b13e6a0-10b2-4275-9706-2da1a0ab6258/iso-22650-2002

 © ISO 2002– Tous droits réservés

Avant-propos

La présente norme européenne a été élaborée par le Comité Technique CEN/TC 309 "Chaussure" dont le secrétariat est tenu par l'AENOR.

Cette norme européenne devra recevoir le statut de norme nationale, soit par publication d'un texte identique, soit par entérinement, au plus tard en août 2000, et toutes les normes nationales en contradiction devront être retirées au plus tard en août 2000.

Selon le Règlement Intérieur du CEN/CENELEC, les instituts de normalisation nationaux des pays suivants sont tenus de mettre cette norme européenne en application: Allemagne, Autriche, Belgique, Danemark, Espagne, Finlande, France, Grèce, Irlande, Islande, Italie, Luxembourg, Norvège, Pays-Bas, Portugal, République Tchèque, Royaume-Uni, Suède et Suisse.

iTeh STANDARD PREVIEW
(standards.iteh.ai)

ISO 22650:2002
https://standards.iteh.ai/catalog/standards/sist/1b13e6a0-10b2-4275-9706-2da1a0ab6258/iso-22650-2002

iTeh STANDARD PREVIEW
(standards.iteh.ai)

ISO 22650:2002
https://standards.iteh.ai/catalog/standards/sist/1b13e6a0-10b2-4275-9706-2da1a0ab6258/iso-22650-2002

1 Domaine d'application

La présente norme européenne décrit une méthode de détermination du mode de fixation des talons des articles chaussants. Elle s'applique aux articles chaussants munis de talons hauts portés par les femmes.

La présente méthode d'essai détermine trois caractéristiques d'usure liées, à savoir:

- la rigidité de la partie arrière de la chaussure pendant la marche normale;
- la déformation permanente à laquelle est soumise la partie arrière due à une force relativement importante appliquée sur le talon vers l'extérieur;
- la force requise pour détacher le talon.

2 Références normatives

Cette norme européenne comporte par référence datée ou non datée des dispositions d'autres publications. Ces références normatives sont citées aux endroits appropriés dans le texte et les publications sont énumérées ci-après. Pour les références datées, les amendements ou révisions ultérieurs de l'une quelconque de ces publications ne s'appliquent à cette norme que s'ils y ont été incorporés par amendement ou révision. Pour les références non datées, la dernière édition de la publication à laquelle il est fait référence s'applique.

iTeh STANDARD PREVIEW
(standards.iteh.ai)

EN 10002-2 *Matériaux métalliques – Essai de traction – Partie 2: Vérification du système de mesure de la charge de la machine d'essai de traction*

EN 12222 *Chaussures – Atmosphères normales de conditionnement et d'essai des chaussures et de leurs éléments constitutifs*

ISO 22650:2002
https://standards.iteh.ai/catalog/standards/sist/1b13e6a0-10b2-4275-9706-2da1a0ab6258/iso-22650-2002

3 Définitions

Pour les besoins de la présente norme, les définitions suivantes s'appliquent.

3.1
force d'attachement du talon
la force maximum en newton mesurée sous les conditions requises de l'essai pour détacher le talon de l'assemblage semelle d'usure / première de montage

3.2
rigidité
déformation de la partie arrière mesurée sous les conditions requises de l'essai sous une force de 200 N

3.3
déformation permanente
la déformation résiduaire de la partie arrière sous les conditions requises de l'essai sous une force de 400 N

4 Appareillage et matériel

Utiliser l'appareillage et le matériel suivants:

© ISO 2002 – Tous droits réservés

4.1 Machine de traction

La machine d'essai de traction doit être conforme aux prescriptions de l'EN 10002-2, sa justesse doit correspondre à la classe B, et elle doit avoir une vitesse de translation constante de 100 mm/min ± 10 mm/min.

Il est essentiel de disposer d'une machine à faible inertie équipée d'un dispositif autographique d'enregistrement de la force.

4.2 Dispositifs pour la fixation des talons de chaussures

Dispositifs permettant la fixation du talon de la chaussure au niveau de la pointe, sur la mâchoire supérieure de la machine d'essai de traction, de façon à ce que le talon puisse pivoter librement pendant l'essai. Il est nécessaire de prévoir des dispositifs de conception différente pour les talons épais et les talons hauts, conformes à ceux décrits ci-après.

4.2.1 Dispositif pour talons épais

Un dispositif approprié est indiqué à la figure 1. Le tube (G) de 6 mm de diamètre est amovible et peut être inséré dans un trou de 6 mm ou de 7 mm de diamètre préalablement percé dans le talon, comme indiqué à la figure 3. Le bloc H situé à l'extrémité opposé du dispositif est muni d'un trou de 13 mm de diamètre qui lui permet de s'ajuster directement sur une machine d'essai de traction et de remplacer ainsi la mâchoire supérieure. En cas d'utilisation d'une machine d'essai de traction ne possédant pas de mâchoires amovibles, le bloc H serait remplacé par un élément pouvant être fixé sur les mâchoires de la machine.

iTeh STANDARD PREVIEW
(standards.iteh.ai)
ISO 22650:2002
https://standards.iteh.ai/catalog/standards/sist/1b13e6a0-10b2-4275-9766-2d1fa0ab6258/iso-22650-2002

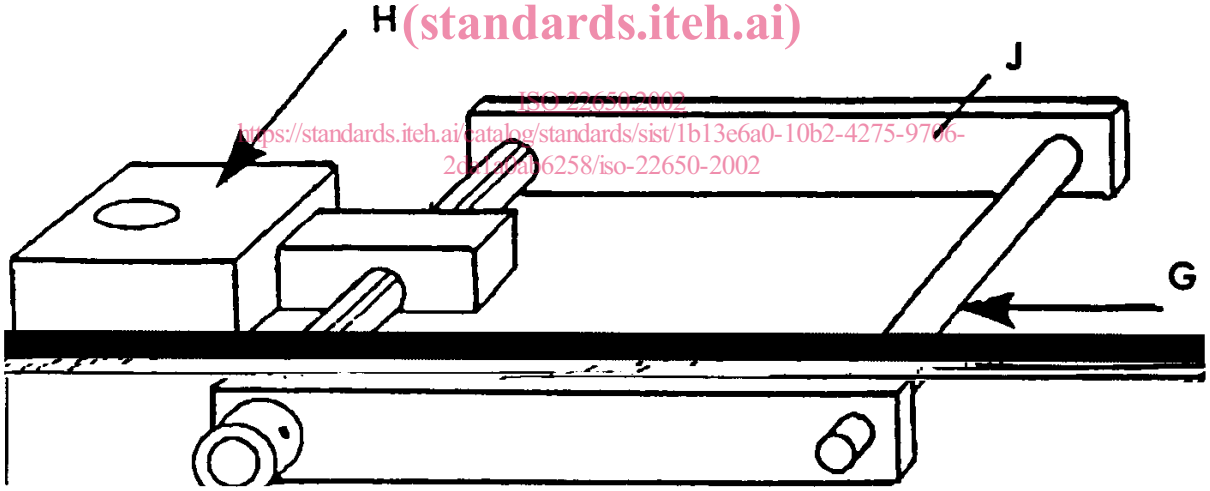

NOTE Le tube (G) peut être inséré dans le trou percé dans les talons épais, ou lorsqu'il s'agit d'essai de talons hauts, ce tube peut être enlevé et remplacé par la mâchoire indiquée à la figure 2.

Figure 1 – Dispositif de type 1 assurant la liaison entre la machine d'essai de traction et la tige du talon.

4.2.2 Mâchoire pour talons hauts

Le dispositif indiqué à la figure 2 est constitué d'un élément (A) en forme de U qui vient se fixer sur la partie avant du talon (la face avant du talon), et des éléments (B) et (C) qui viennent se fixer sur la partie arrière arrondie du talon.

Il est possible de régler la distance entre les éléments (B) et (A) de manière à ajuster les dimensions de la

© ISO 2002 – Tous droits réservés

pointe du talon à l'aide des quatre vis (D). L'élément (C) pivote dans les deux éléments (B) de façon à affiner les talons très hauts au niveau de la pointe. L'extrémité des deux vis (E) est pourvue d'une mèche qui creuse le talon et empêche par conséquent tout glissement de la mâchoire. La mâchoire a 20 mm de profondeur. Chaque extrémité de l'élément (A) est pourvue de deux tourillons (F) de 6 mm de diamètre dont le centre est situé à 10 mm au-dessus de la partie de l'élément A assurant la fixation, et à 10 mm de chaque bord. Ces tourillons remplacent le tube (G) et permettent à la mâchoire de s'ajuster sur le dispositif de liaison indiqué à la figure 2.

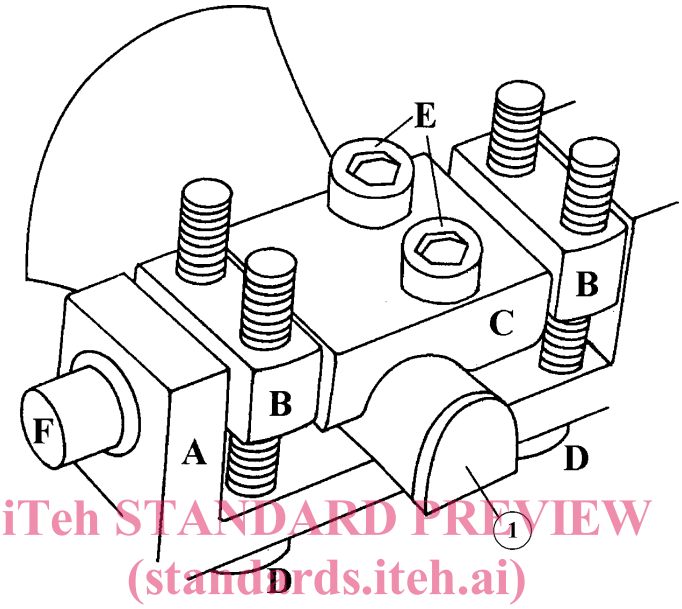

iTeh STANDARD PREVIEW
(standards.iteh.ai)
ISO 22650:2002
https://standards.iteh.ai/catalog/standards/sist/1b13e6a0-10b2-4275-9706-2da1a0ab6258/iso-22650-2002

1 Partie supérieure

NOTE Cette mâchoire peut s'ajuster sur le dispositif de liaison indiqué à la figure 1 et remplacer par conséquent le tube (G) amovible.

Figure 2 – Mâchoire pivotante de type 2 pour les pointes des talons hauts

4.3 Séparateurs

Des séparateurs pouvant rester ouverts pour le mesurage d'une distance de 100 mm environ. Ces séparateurs sont indispensables pour le calcul du nombre de mouvements de la pointe du talon pendant l'essai.

5 Échantillonnage et conditionnement

Dans bien des cas, il n'est pas nécessaire de conditionner l'article chaussant dans une atmosphère contrôlée avant de le soumettre à l'essai.

Découper la tige de la chaussure au niveau de la partie avant ainsi que la semelle d'usure, de façon à ajuster plus facilement la partie intérieure de la chaussure sur la mâchoire de fixation de la machine d'essai de traction. Si la tige de la chaussure est munie d'un long cambrion au niveau de la cambrure, veiller à ne pas découper celui-ci. En cas d'utilisation de la partie supérieure, du revêtement de talon et du revêtement de la partie frontale, veiller à les garder intacts. Si la chaussure ne possède pas de partie supérieure elle peut néanmoins être soumise à l'essai.

© ISO 2002 – Tous droits réservés