NORME INTERNATIONALE

ISO 13216-1

Première édition
1999-12-15

AMENDEMENT 1
2006-02-15

Véhicules routiers — Ancrages dans les véhicules et attaches aux ancrages pour systèmes de retenue pour enfants —

Partie 1: Ancrages près de la jonction dossier-coussin d'assise et attaches

iTeh STANDARD PREVIEW
(standards.iteh.ai)

AMENDEMENT 1: Spécification de hauteur réduite du SIRE

ISO 13216-1:1999/Amd 1:2006
https://standards.iteh.ai/catalog/standards/sist/a98b2f66-7882-44ff-8f7f-e21d3774c669/iso-13216-1-1999-amd-1-2006

Road vehicles — Anchorages in vehicles and attachments to anchorages for child restraint systems —

Part 1: Seat bight anchorages and attachments

AMENDMENT 1: CRF reduced height specification

Numéro de référence
ISO 13216-1:1999/Amd.1:2006(F)

© ISO 2006

PDF – Exonération de responsabilité

Le présent fichier PDF peut contenir des polices de caractères intégrées. Conformément aux conditions de licence d'Adobe, ce fichier peut être imprimé ou visualisé, mais ne doit pas être modifié à moins que l'ordinateur employé à cet effet ne bénéficie d'une licence autorisant l'utilisation de ces polices et que celles-ci y soient installées. Lors du téléchargement de ce fichier, les parties concernées acceptent de fait la responsabilité de ne pas enfreindre les conditions de licence d'Adobe. Le Secrétariat central de l'ISO décline toute responsabilité en la matière.

Adobe est une marque déposée d'Adobe Systems Incorporated.

Les détails relatifs aux produits logiciels utilisés pour la création du présent fichier PDF sont disponibles dans la rubrique General Info du fichier; les paramètres de création PDF ont été optimisés pour l'impression. Toutes les mesures ont été prises pour garantir l'exploitation de ce fichier par les comités membres de l'ISO. Dans le cas peu probable où surviendrait un problème d'utilisation, veuillez en informer le Secrétariat central à l'adresse donnée ci-dessous.

iTeh STANDARD PREVIEW
(standards.iteh.ai)

ISO 13216-1:1999/Amd 1:2006
https://standards.iteh.ai/catalog/standards/sist/a98b2f66-7882-44ff-8f7f-e21d3774c669/iso-13216-1-1999-amd-1-2006

© ISO 2006

Droits de reproduction réservés. Sauf prescription différente, aucune partie de cette publication ne peut être reproduite ni utilisée sous quelque forme que ce soit et par aucun procédé, électronique ou mécanique, y compris la photocopie et les microfilms, sans l'accord écrit de l'ISO à l'adresse ci-après ou du comité membre de l'ISO dans le pays du demandeur.

ISO copyright office
Case postale 56 • CH-1211 Geneva 20
Tel. + 41 22 749 01 11
Fax. + 41 22 749 09 47
E-mail copyright@iso.org
Web www.iso.org

Publié en Suisse

Avant-propos

L'ISO (Organisation internationale de normalisation) est une fédération mondiale d'organismes nationaux de normalisation (comités membres de l'ISO). L'élaboration des Normes internationales est en général confiée aux comités techniques de l'ISO. Chaque comité membre intéressé par une étude a le droit de faire partie du comité technique créé à cet effet. Les organisations internationales, gouvernementales et non gouvernementales, en liaison avec l'ISO participent également aux travaux. L'ISO collabore étroitement avec la Commission électrotechnique internationale (CEI) en ce qui concerne la normalisation électrotechnique.

Les Normes internationales sont rédigées conformément aux règles données dans les Directives ISO/CEI, Partie 2.

La tâche principale des comités techniques est d'élaborer les Normes internationales. Les projets de Normes internationales adoptés par les comités techniques sont soumis aux comités membres pour vote. Leur publication comme Normes internationales requiert l'approbation de 75 % au moins des comités membres votants.

L'attention est appelée sur le fait que certains des éléments du présent document peuvent faire l'objet de droits de propriété intellectuelle ou de droits analogues. L'ISO ne saurait être tenue pour responsable de ne pas avoir identifié de tels droits de propriété et averti de leur existence.

iTeh STANDARD PREVIEW
(standards.iteh.ai)

L'Amendement 1 à l'ISO 13216-1:1999 a été élaboré par le comité technique ISO/TC 22, *Véhicules routiers*, sous-comité SC 12, *Systèmes de protection en sécurité passive*. Il permet aux véhicules dont la garde au toit est faible d'utiliser un système d'installation de retenue pour enfant de faible hauteur pour le positionnement des ancrages ISOFIX dans le véhicule.

ISO 13216-1:1999/Amd 1:2006
https://standards.iteh.ai/catalog/standards/sist/a98b2f66-7882-44ff-8f7f-e21d3774c669/iso-13216-1-1999-amd-1-2006

iTeh STANDARD PREVIEW
(standards.iteh.ai)

ISO 13216-1:1999/Amd 1:2006
https://standards.iteh.ai/catalog/standards/sist/a98b2f66-7882-44ff-8f7f-e21d3774c669/iso-13216-1-1999-amd-1-2006

Véhicules routiers — Ancrages dans les véhicules et attaches aux ancrages pour systèmes de retenue pour enfants —

Partie 1:
Ancrages près de la jonction dossier-coussin d'assise et attaches

AMENDEMENT 1: Spécification de hauteur réduite du SIRE

Page 5, paragraphe 4.1.3

Renommer l'article courant 4.1.3 en 4.1.4, et insérer un nouvel article 4.1.3 comme suit:

4.1.3 Positionnement des ancrages dans les véhicules avec garde au toit de taille réduite

iTeh STANDARD PREVIEW
(standards.iteh.ai)

Une place assise d'un véhicule dans laquelle il n'est pas possible d'adapter un système d'installation de retenue pour enfant (SIRE) de hauteur complète (720 mm), comme spécifié en 4.1.2, peut utiliser un SIRE conformément aux spécifications suivantes [voir Figures 2b) et 2c)] pour l'installation des ancrages.

Il convient qu'une telle place assise de véhicule soit classifiée en conformité avec la désignation correspondante de classe de hauteur réduite donnée dans l'ISO 13216-3.

ISO 13216-1:1999/Amd 1:2006
https://standards.iteh.ai/catalog/standards/sist/a9882f66-7882-44ff-8f7f-e21d3774c669/iso-13216-1-1999-amd-1-2006

Page 6, paragraphe 4.1.3

Insérer les figures suivantes après la Figure 2, et renommer la Figure 2 en Figure 2a).

© ISO 2006 – Tous droits réservés

Dimensions en millimètres

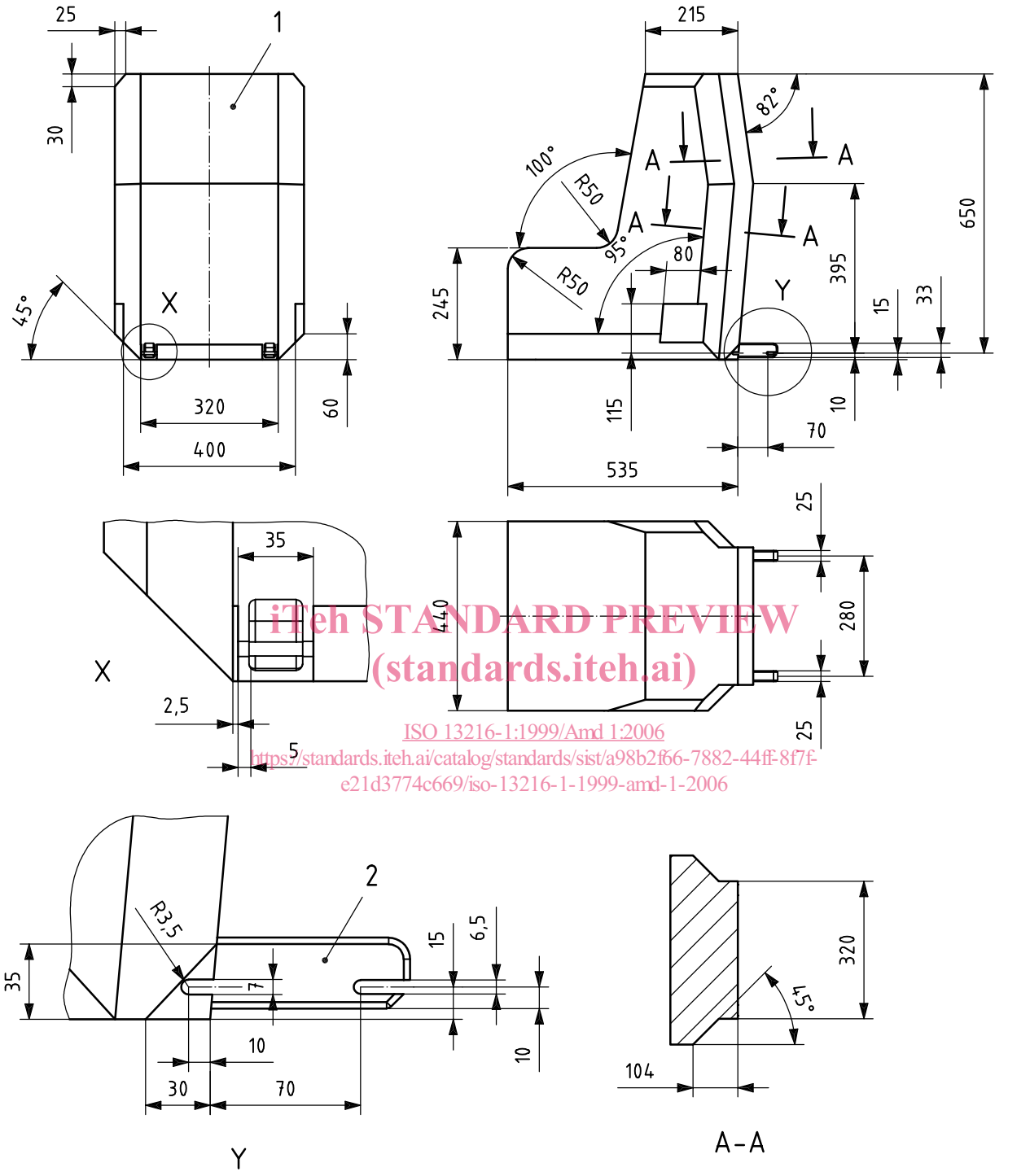

iTeh STANDARD PREVIEW
(standards.iteh.ai)
ISO 13216-1:1999/Amd 1:2006
https://standards.iteh.ai/catalog/standards/sist/a98b2f66-7882-44ff-8f7f-e21d3774c669/iso-13216-1-1999-amd-1-2006

Légende

1 Panneaux de côté, arrière et dessus amovibles pour installation dans le véhicule

2 Voir Figure 3

Figure 2b) — Système d'installation de retenue pour enfants[1)] de hauteur réduite (650 mm), pour permettre leur installation aux places assises des véhicules dont la garde au toit disponible est inférieure à 720 mm

1) Cette version du SIRE est utilisée par la CEE (CEE R.14) pour le positionnement des ancrages.

© ISO 2006 – Tous droits réservés

Dimensions en millimètres

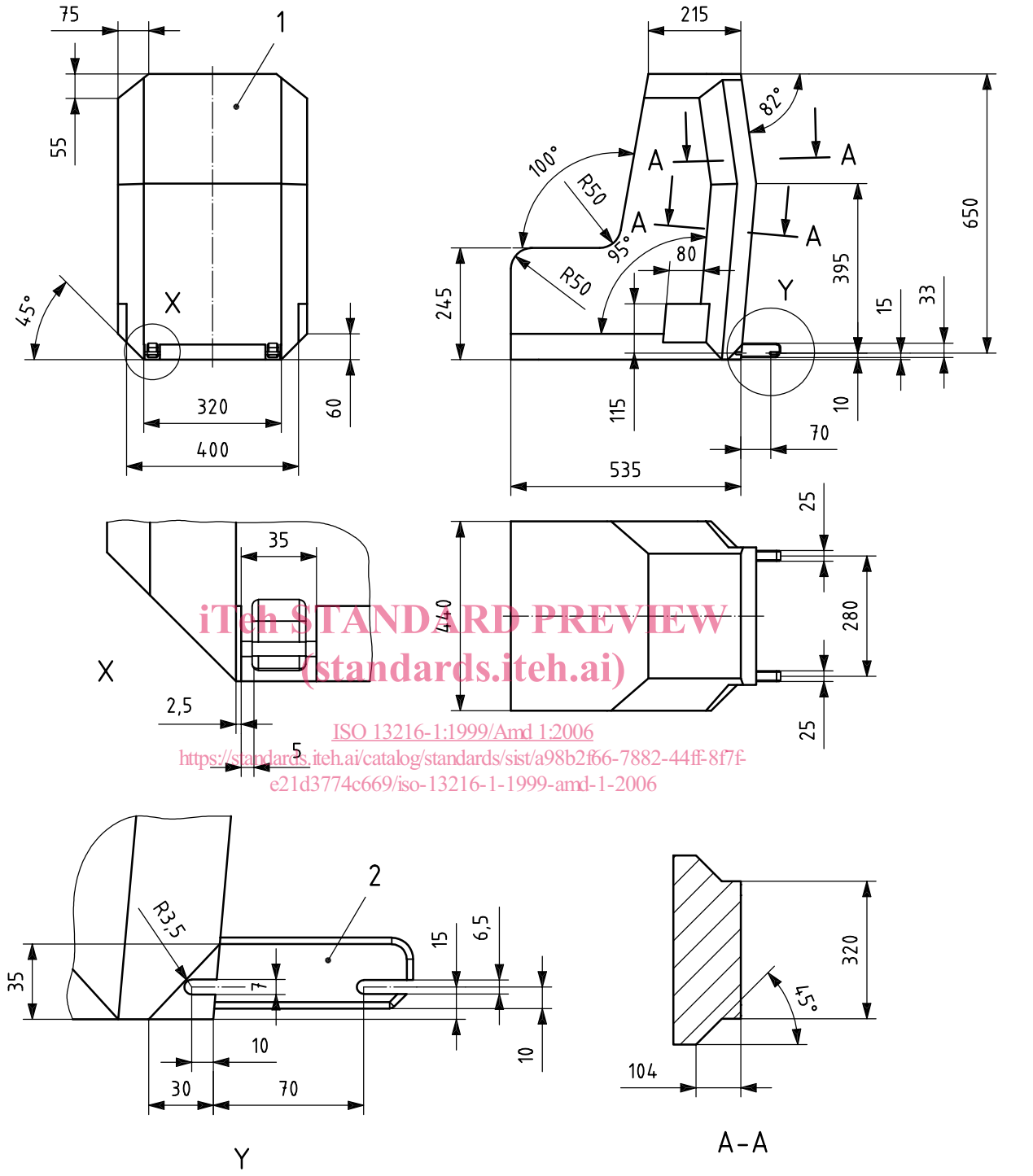

iTeh STANDARD PREVIEW
(standards.iteh.ai)
ISO 13216-1:1999/Amd 1:2006
https://standards.iteh.ai/catalog/standards/sist/a98b2f66-7882-44ff-8f7f-e21d3774c669/iso-13216-1-1999-amd-1-2006

Légende

1 Panneaux de côté, arrière et dessus amovibles pour installation dans le véhicule
2 Voir Figure 3

Figure 2c) — Système d'installation de retenue pour enfants de hauteur réduite (650 mm), avec profil réduit en partie haute, pour permettre l'installation dans les voitures avec garde au toit faible

© ISO 2006 – Tous droits réservés

iTeh STANDARD PREVIEW
(standards.iteh.ai)

ISO 13216-1:1999/Amd 1:2006
https://standards.iteh.ai/catalog/standards/sist/a98b2f66-7882-44ff-8f7f-e21d3774c669/iso-13216-1-1999-amd-1-2006

ICS 43.040.80

Prix basé sur 3 pages

© ISO 2006 – Tous droits réservés