NORME INTERNATIONALE

ISO 24410

Première édition
2005-04-15

Engins de terrassement — Attelage des accessoires des chargeuses à direction articulée

Earth-moving machinery — Coupling of attachments to skid steer loaders

iTeh STANDARD PREVIEW
(standards.iteh.ai)

ISO 24410:2005
https://standards.iteh.ai/catalog/standards/sist/67a0e5df-f296-4b65-8b0c-2de2070d5484/iso-24410-2005

Numéro de référence
ISO 24410:2005(F)

© ISO 2005

PDF – Exonération de responsabilité

Le présent fichier PDF peut contenir des polices de caractères intégrées. Conformément aux conditions de licence d'Adobe, ce fichier peut être imprimé ou visualisé, mais ne doit pas être modifié à moins que l'ordinateur employé à cet effet ne bénéficie d'une licence autorisant l'utilisation de ces polices et que celles-ci y soient installées. Lors du téléchargement de ce fichier, les parties concernées acceptent de fait la responsabilité de ne pas enfreindre les conditions de licence d'Adobe. Le Secrétariat central de l'ISO décline toute responsabilité en la matière.

Adobe est une marque déposée d'Adobe Systems Incorporated.

Les détails relatifs aux produits logiciels utilisés pour la création du présent fichier PDF sont disponibles dans la rubrique General Info du fichier; les paramètres de création PDF ont été optimisés pour l'impression. Toutes les mesures ont été prises pour garantir l'exploitation de ce fichier par les comités membres de l'ISO. Dans le cas peu probable où surviendrait un problème d'utilisation, veuillez en informer le Secrétariat central à l'adresse donnée ci-dessous.

iTeh STANDARD PREVIEW
(standards.iteh.ai)

ISO 24410:2005
https://standards.iteh.ai/catalog/standards/sist/67a0e5df-f296-4b65-8b0c-2de2070d5484/iso-24410-2005

© ISO 2005

Droits de reproduction réservés. Sauf prescription différente, aucune partie de cette publication ne peut être reproduite ni utilisée sous quelque forme que ce soit et par aucun procédé, électronique ou mécanique, y compris la photocopie et les microfilms, sans l'accord écrit de l'ISO à l'adresse ci-après ou du comité membre de l'ISO dans le pays du demandeur.

ISO copyright office
Case postale 56 • CH-1211 Geneva 20
Tel. + 41 22 749 01 11
Fax. + 41 22 749 09 47
E-mail copyright@iso.org
Web www.iso.org

Publié en Suisse

Avant-propos

L'ISO (Organisation internationale de normalisation) est une fédération mondiale d'organismes nationaux de normalisation (comités membres de l'ISO). L'élaboration des Normes internationales est en général confiée aux comités techniques de l'ISO. Chaque comité membre intéressé par une étude a le droit de faire partie du comité technique créé à cet effet. Les organisations internationales, gouvernementales et non gouvernementales, en liaison avec l'ISO participent également aux travaux. L'ISO collabore étroitement avec la Commission électrotechnique internationale (CEI) en ce qui concerne la normalisation électrotechnique.

Les Normes internationales sont rédigées conformément aux règles données dans les Directives ISO/CEI, Partie 2.

La tâche principale des comités techniques est d'élaborer les Normes internationales. Les projets de Normes internationales adoptés par les comités techniques sont soumis aux comités membres pour vote. Leur publication comme Normes internationales requiert l'approbation de 75 % au moins des comités membres votants.

L'attention est appelée sur le fait que certains des éléments du présent document peuvent faire l'objet de droits de propriété intellectuelle ou de droits analogues. L'ISO ne saurait être tenue pour responsable de ne pas avoir identifié de tels droits de propriété et averti de leur existence.

iTeh STANDARD PREVIEW

L'ISO 24410 a été élaborée par le comité technique ISO/TC 127, *Engins de terrassement*, sous-comité SC 2, *Impératifs de sécurité et facteurs humains*.

(standards.iteh.ai)

ISO 24410:2005
https://standards.iteh.ai/catalog/standards/sist/67a0e5df-f296-4b65-8b0c-2de2070d5484/iso-24410-2005

iTeh STANDARD PREVIEW
(standards.iteh.ai)

ISO 24410:2005
https://standards.iteh.ai/catalog/standards/sist/67a0e5df-f296-4b65-8b0c-2de2070d5484/iso-24410-2005

Engins de terrassement — Attelage des accessoires des chargeuses à direction articulée

1 Domaine d'application

La présente Norme internationale prévoit l'interchangeabilité des accessoires des chargeuses à direction articulée en établissant des limites dimensionnelles pour l'interface d'attelage. Elle est applicable aux chargeuses à direction articulée dont la masse en service, selon l'ISO 6165, est inférieure ou égale à 4 500 kg. Les chargeuses à direction articulée étroites peuvent avoir une largeur qui ne permet pas de se conformer à la présente Norme internationale. Ses exigences ne limitent pas la conception du système de verrouillage de la patte de fixation de l'accessoire, cette conception est laissée à la discrétion du fabricant. La présente Norme internationale ne s'applique pas aux supports de l'interface d'accessoire qui sont connectés à la patte de fixation par un système de verrouillage latéral.

2 Références normatives

Les documents de référence suivants sont indispensables pour l'application du présent document. Pour les références datées, seule l'édition citée s'applique. Pour les références non datées, la dernière édition du document de référence s'applique (y compris les éventuels amendements).

iTeh STANDARD PREVIEW
(standards.iteh.ai)

ISO 6165, *Engins de terrassement — Principaux types — Vocabulaire*

ISO 24410:2005
https://standards.iteh.ai/catalog/standards/sist/67a0e5df-f296-4b65-8b0c-2de2070d5484/iso-24410-2005

ISO 6746-2, *Engins de terrassement — Définitions des dimensions et des codes — Partie 2: Équipements et accessoires*

3 Termes et définitions

Pour les besoins du présent document, les termes et définitions donnés dans l'ISO 6165 et l'ISO 6746-2 ainsi que les suivants s'appliquent.

3.1
interface d'accessoire
composant d'un accessoire qui facilite le montage et démontage rapides de l'accessoire à la patte de fixation

3.2
patte de fixation
composant de chargeuse à direction articulée qui facilite le changement rapide des accessoires

4 Dimensions de montage

Les dimensions de montage pour l'interface d'accessoire doivent être telles qu'illustrées dans les Figures 1 à 4. L'accessoire doit seulement avoir des composants à l'extérieur de l'espace décrit.

© ISO 2005 – Tous droits réservés

La patte de fixation ne doit pas dépasser

— au-dessus de la surface A,

— en avant de la surface B, ou

— au-dessous de la surface C.

Voir la Figure 4.

NOTE Quelques accessoires peuvent exiger une structure d'appui supplémentaire à l'interface d'accessoire, entre les surfaces A et B.

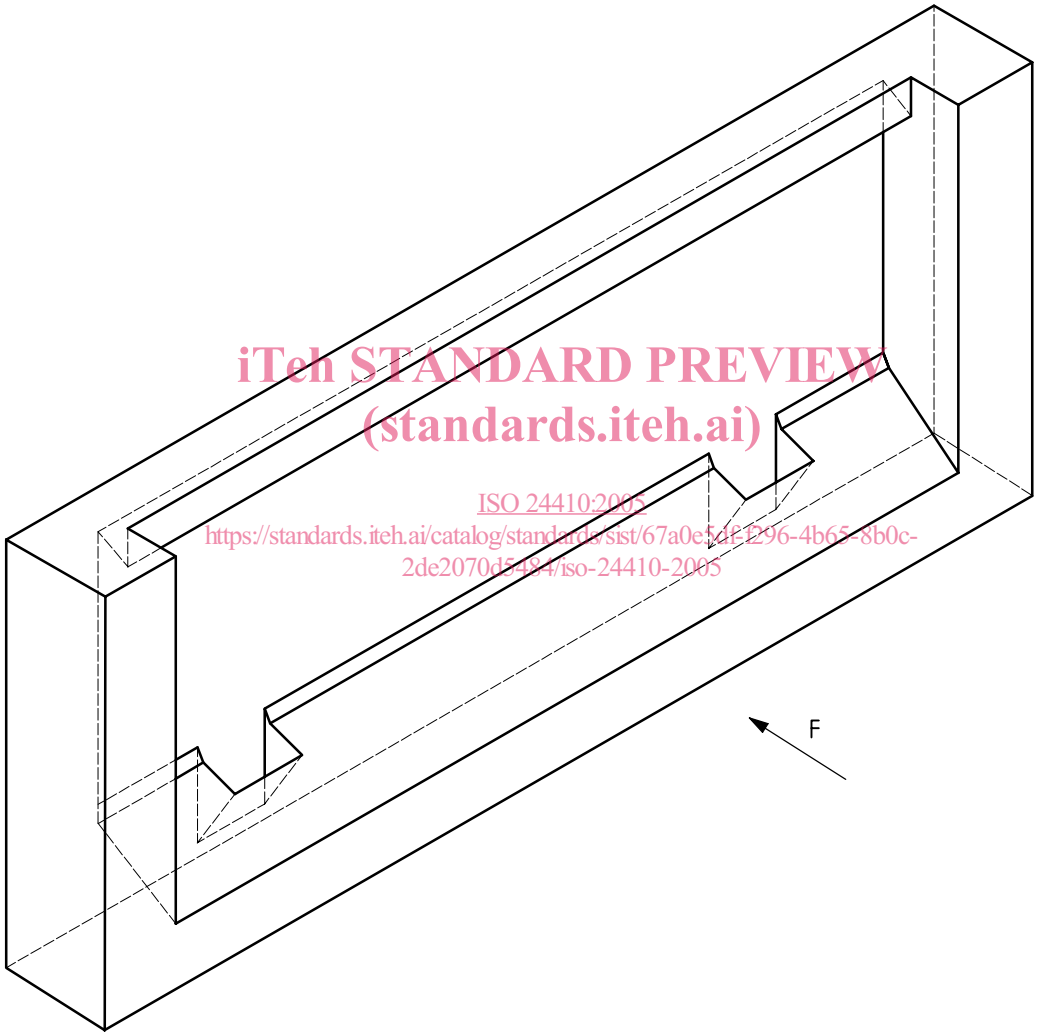

iTeh STANDARD PREVIEW
(standards.iteh.ai)
ISO 24410:2005
https://standards.iteh.ai/catalog/standards/sist/67a0e5df-f296-4b65-8b0c-2de2070d5484/iso-24410-2005

Légende

F direction d'avancement

Figure 1 — Interface d'accessoire — Vue isométrique

© ISO 2005 – Tous droits réservés

Dimensions en millimètres

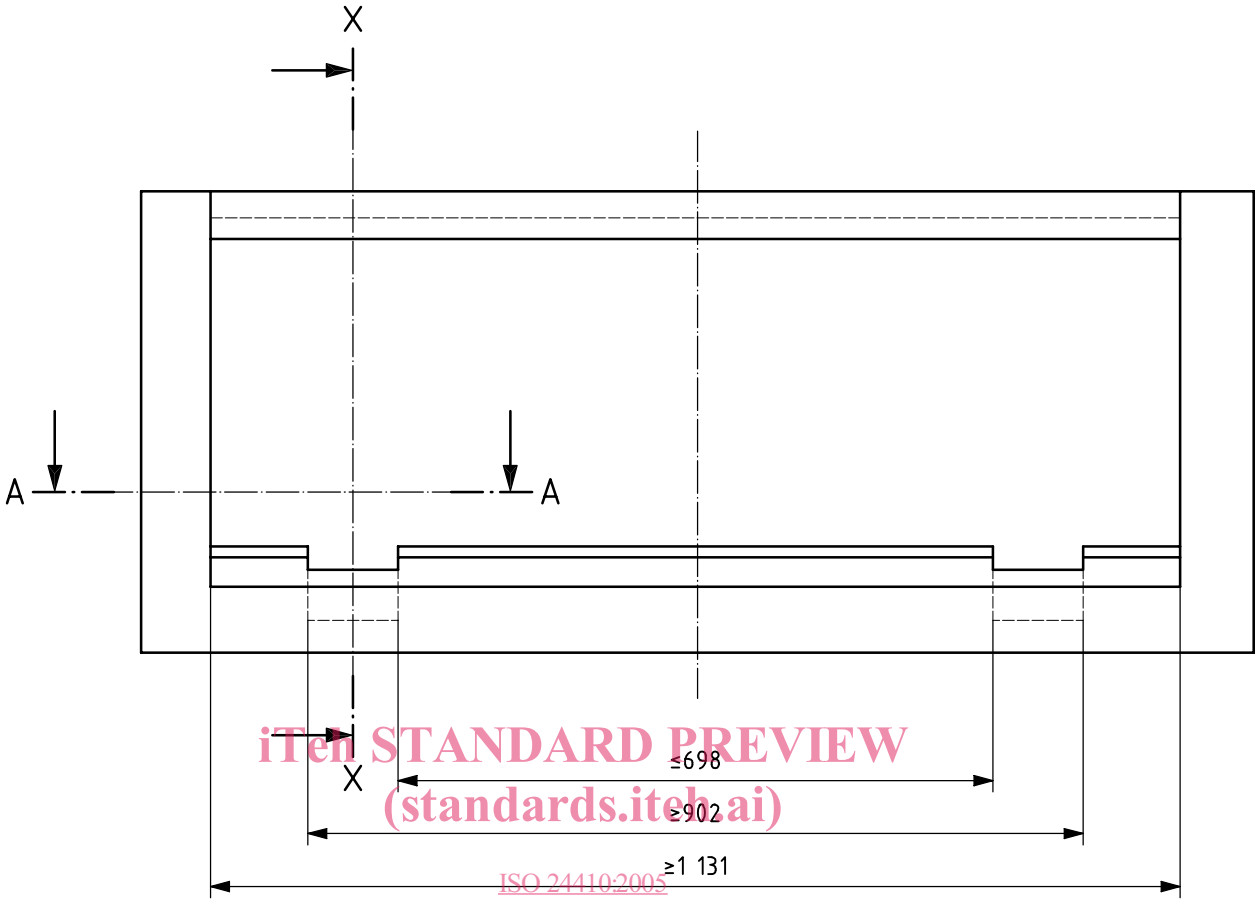

iTeh STANDARD PREVIEW
(standards.iteh.ai)
ISO 24410:2005
https://standards.iteh.ai/catalog/standards/sist/67a0e5df-f296-4b65-8b0c-2de2070d5484/iso-24410-2005

Figure 2 — Interface d'accessoire — Vue arrière

Dimensions en millimètres

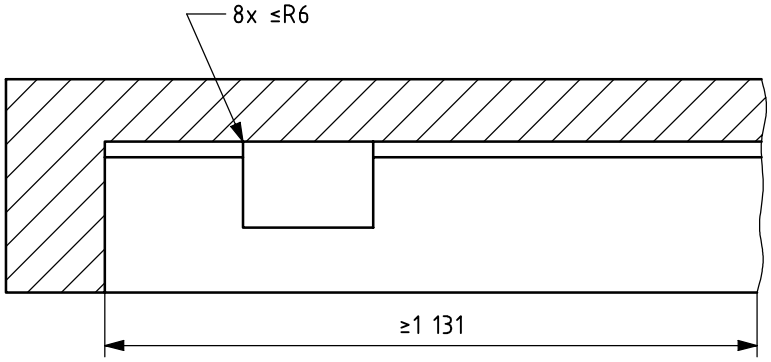

Figure 3 — Interface d'accessoire — Section A–A (Figure 2)

© ISO 2005 – Tous droits réservés

Dimensions en millimètres

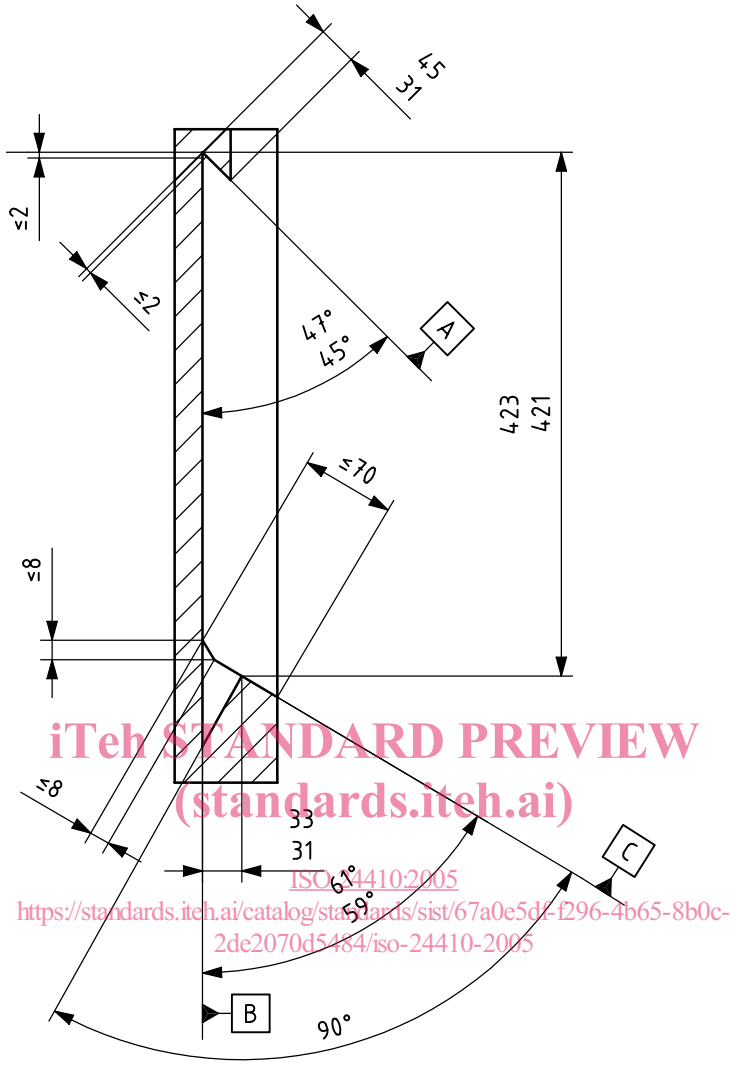

iTeh STANDARD PREVIEW
(standards.iteh.ai)
ISO 24410:2005
https://standards.iteh.ai/catalog/standards/sist/67a0e5df-f296-4b65-8b0c-2de2070d5484/iso-24410-2005

Figure 4 — Interface d'accessoire — Section X–X (Figure 2)

© ISO 2005 – Tous droits réservés

Bibliographie

[1] ISO 7131:1997, *Engins de terrassement — Chargeuses — Terminologie et spécifications commerciales*

iTeh STANDARD PREVIEW
(standards.iteh.ai)
ISO 24410:2005
https://standards.iteh.ai/catalog/standards/sist/67a0e5df-f296-4b65-8b0c-2de2070d5484/iso-24410-2005