NORME INTERNATIONALE

ISO 7136

Troisième édition
2006-05-01

Engins de terrassement — Tracteurs poseurs de canalisations — Terminologie et spécifications commerciales

Earth-moving machinery — Pipelayers — Terminology and commercial specifications

iTeh STANDARD PREVIEW
(standards.iteh.ai)

ISO 7136:2006
https://standards.iteh.ai/catalog/standards/sist/a4df6b0b-c177-44c5-8d44-0b3fce15a91b/iso-7136-2006

Numéro de référence
ISO 7136:2006(F)

© ISO 2006

PDF – Exonération de responsabilité

Le présent fichier PDF peut contenir des polices de caractères intégrées. Conformément aux conditions de licence d'Adobe, ce fichier peut être imprimé ou visualisé, mais ne doit pas être modifié à moins que l'ordinateur employé à cet effet ne bénéficie d'une licence autorisant l'utilisation de ces polices et que celles-ci y soient installées. Lors du téléchargement de ce fichier, les parties concernées acceptent de fait la responsabilité de ne pas enfreindre les conditions de licence d'Adobe. Le Secrétariat central de l'ISO décline toute responsabilité en la matière.

Adobe est une marque déposée d'Adobe Systems Incorporated.

Les détails relatifs aux produits logiciels utilisés pour la création du présent fichier PDF sont disponibles dans la rubrique General Info du fichier; les paramètres de création PDF ont été optimisés pour l'impression. Toutes les mesures ont été prises pour garantir l'exploitation de ce fichier par les comités membres de l'ISO. Dans le cas peu probable où surviendrait un problème d'utilisation, veuillez en informer le Secrétariat central à l'adresse donnée ci-dessous.

iTeh STANDARD PREVIEW
(standards.iteh.ai)

ISO 7136:2006
https://standards.iteh.ai/catalog/standards/sist/a4df6b0b-c177-44c5-8d44-0b3fce15a91b/iso-7136-2006

© ISO 2006

Droits de reproduction réservés. Sauf prescription différente, aucune partie de cette publication ne peut être reproduite ni utilisée sous quelque forme que ce soit et par aucun procédé, électronique ou mécanique, y compris la photocopie et les microfilms, sans l'accord écrit de l'ISO à l'adresse ci-après ou du comité membre de l'ISO dans le pays du demandeur.

ISO copyright office
Case postale 56 • CH-1211 Geneva 20
Tel. + 41 22 749 01 11
Fax. + 41 22 749 09 47
E-mail copyright@iso.org
Web www.iso.org

Publié en Suisse

Sommaire

Page

Avant-propos iv
1 Domaine d'application 1
2 Références normatives 1
3 Termes et définitions 1
4 Nomenclature 12
5 Spécifications de la documentation commerciale (unités SI) 15

iTeh STANDARD PREVIEW
(standards.iteh.ai)
ISO 7136:2006
https://standards.iteh.ai/catalog/standards/sist/a4df6b0b-c177-44c5-8d44-0b3fce15a91b/iso-7136-2006

© ISO 2006 – Tous droits réservés

Avant-propos

L'ISO (Organisation internationale de normalisation) est une fédération mondiale d'organismes nationaux de normalisation (comités membres de l'ISO). L'élaboration des Normes internationales est en général confiée aux comités techniques de l'ISO. Chaque comité membre intéressé par une étude a le droit de faire partie du comité technique créé à cet effet. Les organisations internationales, gouvernementales et non gouvernementales, en liaison avec l'ISO participent également aux travaux. L'ISO collabore étroitement avec la Commission électrotechnique internationale (CEI) en ce qui concerne la normalisation électrotechnique.

Les Normes internationales sont rédigées conformément aux règles données dans les Directives ISO/CEI, Partie 2.

La tâche principale des comités techniques est d'élaborer les Normes internationales. Les projets de Normes internationales adoptés par les comités techniques sont soumis aux comités membres pour vote. Leur publication comme Normes internationales requiert l'approbation de 75 % au moins des comités membres votants.

L'attention est appelée sur le fait que certains des éléments du présent document peuvent faire l'objet de droits de propriété intellectuelle ou de droits analogues. L'ISO ne saurait être tenue pour responsable de ne pas avoir identifié de tels droits de propriété et averti de leur existence.

iTeh STANDARD PREVIEW
(standards.iteh.ai)

L'ISO 7136 a été élaborée par le comité technique ISO/TC 127, *Engins de terrassement*, sous-comité SC 4, *Nomenclature commerciale, classification et performances*.

Cette troisième édition annule et remplace la deuxième édition (ISO 7136:1998), dont elle constitue une révision technique.

ISO 7136:2006
https://standards.iteh.ai/catalog/standards/sist/a4df6b0b-c177-44c5-8d44-0b3fce15a91b/iso-7136-2006

 © ISO 2006 – Tous droits réservés

Engins de terrassement — Tracteurs poseurs de canalisations — Terminologie et spécifications commerciales

1 Domaine d'application

La présente Norme internationale établit la terminologie et le contenu des spécifications de la documentation commerciale pour les tracteurs poseurs de canalisations automoteurs, et leur équipement. Elle est applicable aux tracteurs poseurs de canalisations tels que définis dans l'ISO 6165.

2 Références normatives

Les documents de référence suivants sont indispensables pour l'application du présent document. Pour les références datées, seule l'édition citée s'applique. Pour les références non datées, la dernière édition du document de référence s'applique (y compris les éventuels amendements).

ISO 6014, *Engins de terrassement — Détermination de la vitesse au sol*

ISO 6016:1998, *Engins de terrassement — Méthodes de mesure des masses des engins complets, de leurs équipements et de leurs organes constitutifs*

ISO 6165:2006, *Engins de terrassement — Principaux types — Identification et termes et définitions*

ISO 6746 (toutes les parties), *Engins de terrassement — Définitions des dimensions et des codes*

ISO 9249, *Engins de terrassement — Code d'essai des moteurs — Puissance nette*

iTeh STANDARD PREVIEW
(standards.iteh.ai)
ISO 7136:2006
https://standards.iteh.ai/catalog/standards/sist/a1d0b0b-d177-4465-8a44-0b3fce15a91b/iso-7136-2006

3 Termes et définitions

Pour les besoins du présent document, les termes et définitions donnés dans l'ISO 6165 et les suivants s'appliquent.

3.1 Généralités

3.1.1
poseur de canalisations
⟨poseur de canalisations à superstructure rigide⟩ engin automoteur à chenilles ou sur roues ayant un équipement de pose de canalisations avec une structure principale, un mécanisme de levage, une flèche latérale pivotant verticalement montée latéralement ou sur une superstructure pivotante (tourelle) et un contrepoids, d'abord conçu pour déplacer et poser des canalisations

[ISO 6165:2006, définition 4.11]

3.1.2
poseur de canalisations rotatif
engin automoteur à chenilles ou sur roues ayant un équipement de pose de canalisations avec une structure principale, un mécanisme de levage de type palan ou treuil, une flèche pivotant verticalement, montée sur une superstructure pivotante (tourelle) et un contrepoids, d'abord conçu pour déplacer et poser des canalisations

[ISO 6165:2006, définition 4.12]

© ISO 2006 – Tous droits réservés

3.1.3
flèche latérale
équipement ajouté à un tracteur ou à une chargeuse (engin sur roues ou à chenilles) conçu pour déplacer et poser des canalisations et pour porter un équipement de pose de canalisations

NOTE L'équipement inclut des mécanismes de levage de la flèche et des charges et une flèche latérale pivotant verticalement. Il peut inclure ou non des contrepoids.

3.1.4
tourelle
partie supérieure de l'engin, capable de pivoter d'au moins 90° autour d'un axe vertical passant par l'axe longitudinal de l'engin

NOTE Elle inclut la cabine de l'engin, la flèche et le ou les contrepoids.

3.1.5
engin de base
engin, si nécessaire avec cabine ou canopy et les structures de protection de l'opérateur, sans équipements ni accessoires mais pourvu des dispositifs nécessaires à un montage de ces équipements et accessoires

Voir Figure 1.

3.1.6
équipement
ensemble d'éléments (flèche et contrepoids) montés sur l'engin de base pour remplir la fonction principale d'un poseur de canalisations

iTeh STANDARD PREVIEW
(standards.iteh.ai)

NOTE Les équipements d'un poseur de canalisations incluent des mécanismes de levage de charges avec soit un palan, soit un treuil de levage et une flèche latérale pivotant verticalement.

ISO 7136:2006
https://standards.iteh.ai/catalog/standards/sist/a4df6b0b-c177-44c5-8d44-
[illegible]/iso-7136-2006

3.1.7
flèche
élément structurel de longueur fixe qui supporte la charge

3.1.8
contrepoids
toute masse supplémentaire amovible ainsi que son support amovible (ou fixe) ajoutée afin d'augmenter la charge de basculement

NOTE Il existe deux types de contrepoids, définis en 3.1.8.1 et en 3.1.8.2.

3.1.8.1
contrepoids réglable
partie mobile du contrepoids

3.1.8.2
contrepoids non réglable
contrepoids fixé en un point précis de l'engin

3.1.9
accessoire
assemblage d'éléments pouvant être montés sur l'engin de base ou sur l'équipement pour une utilisation particulière

3.1.10
composant
partie ou ensemble de parties d'un engin de base, d'un équipement ou d'un accessoire

 © ISO 2006 – Tous droits réservés

3.2 Masses

3.2.1
masse en service
masse de l'engin de base avec équipement et accessoire vide telle que spécifiée par le constructeur, l'opérateur (75 kg), le réservoir de carburant et tous les systèmes de lubrification, hydrauliques et de refroidissement aux niveaux spécifiés par le constructeur

[ISO 6016:1998, définition 3.2.1]

3.2.2
masse de transport
masse de l'engin de base sans opérateur, le réservoir de carburant rempli à 10 % de sa capacité, tous les systèmes de lubrification, hydrauliques et de refroidissement aux niveaux spécifiés par le constructeur et avec ou sans équipement, accessoire, cabine, toit, ROPS et/ou FOPS, roues et contrepoids suivant les recommandations du constructeur

[ISO 6016:1998, définition 3.2.5]

3.3 Dimensions

Pour les définitions et les codes des dimensions s'appliquant spécifiquement aux poseurs de canalisations, les définitions et codes suivants s'appliquent. Voir aussi l'ISO 6746-1 et l'ISO 6746-2 pour les définitions des dimensions et des codes.

iTeh STANDARD PREVIEW
(standards.iteh.ai)

3.3.1
largeur hors tout sans contrepoids
*W*1
largeur hors tout de l'engin après démontage de la flèche, du contrepoids et des supports de contrepoids (s'ils sont amovibles)

ISO 7136:2006
https://standards.iteh.ai/catalog/standards/sist/a4df6b0b-c177-44c5-8d44-0b3fce15a91b/iso-7136-2006

Voir Figure 1.

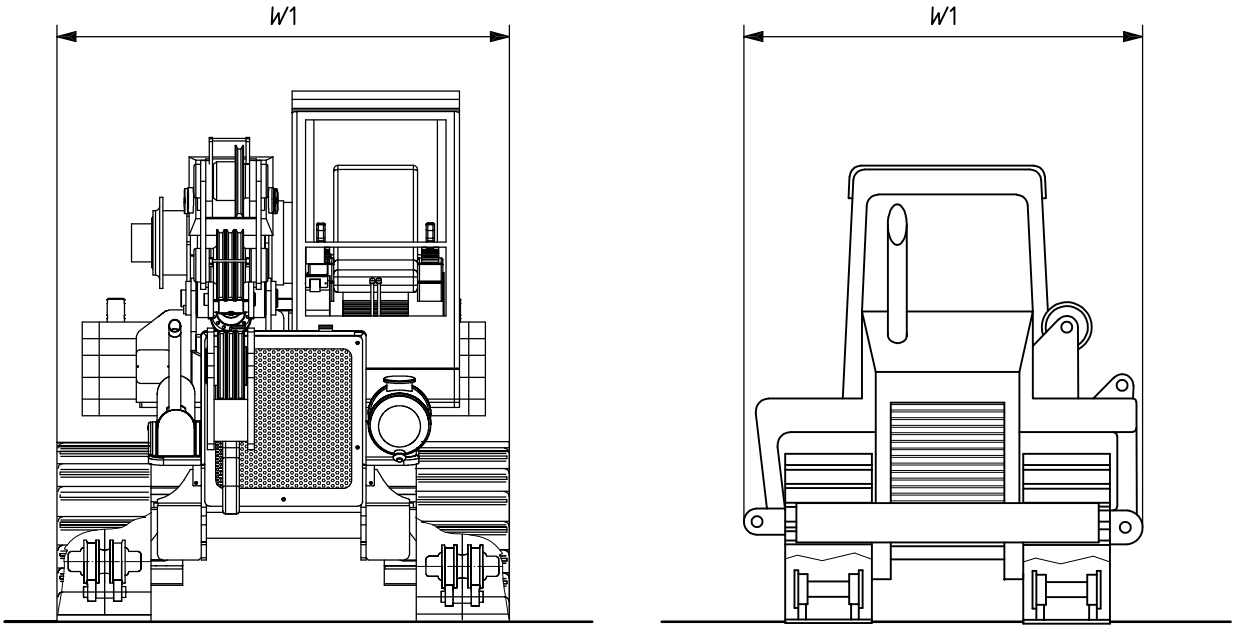

Figure 1 — Dimension *W*1

3.3.2
largeur avec contrepoids rétracté
*WW*2
largeur hors tout de l'engin après démontage de la flèche, le contrepoids réglable étant rétracté

NOTE La tourelle est orientée à 90°.

Voir Figure 2 a) et b).

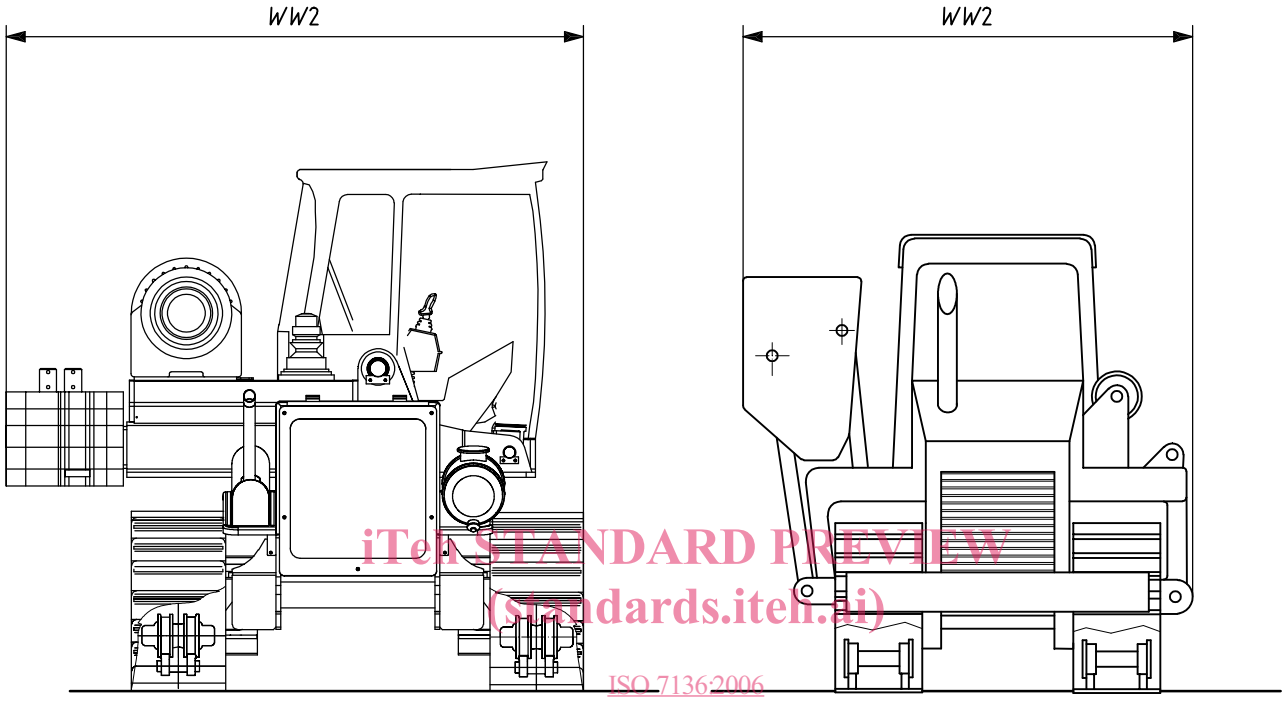

iTeh STANDARD PREVIEW
(standards.iteh.ai)
ISO 7136:2006
https://standards.iteh.ai/catalog/standards/sist/a4df6b0b-c177-44c5-8d44-0b3fce15a91b/iso-7136-2006

a) Dimension *WW*2 pour un engin à chenilles

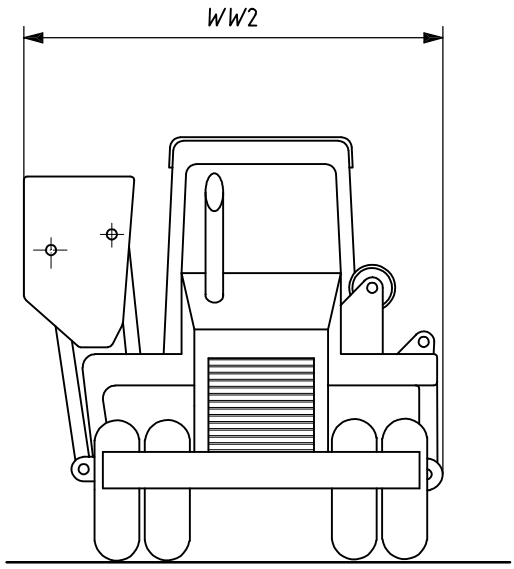

b) Dimension *WW*2 pour un engin sur roues

Figure 2 — Dimensions *WW*2 pour un engin à chenilles et pour un engin sur roues

© ISO 2006 – Tous droits réservés

3.3.3
largeur de l'engin avec contrepoids sorti
*WW*3
largeur hors tout de l'engin après démontage de la flèche, le contrepoids réglable étant déployé

NOTE La tourelle est orientée à 90°.

Voir Figure 3 a) et b).

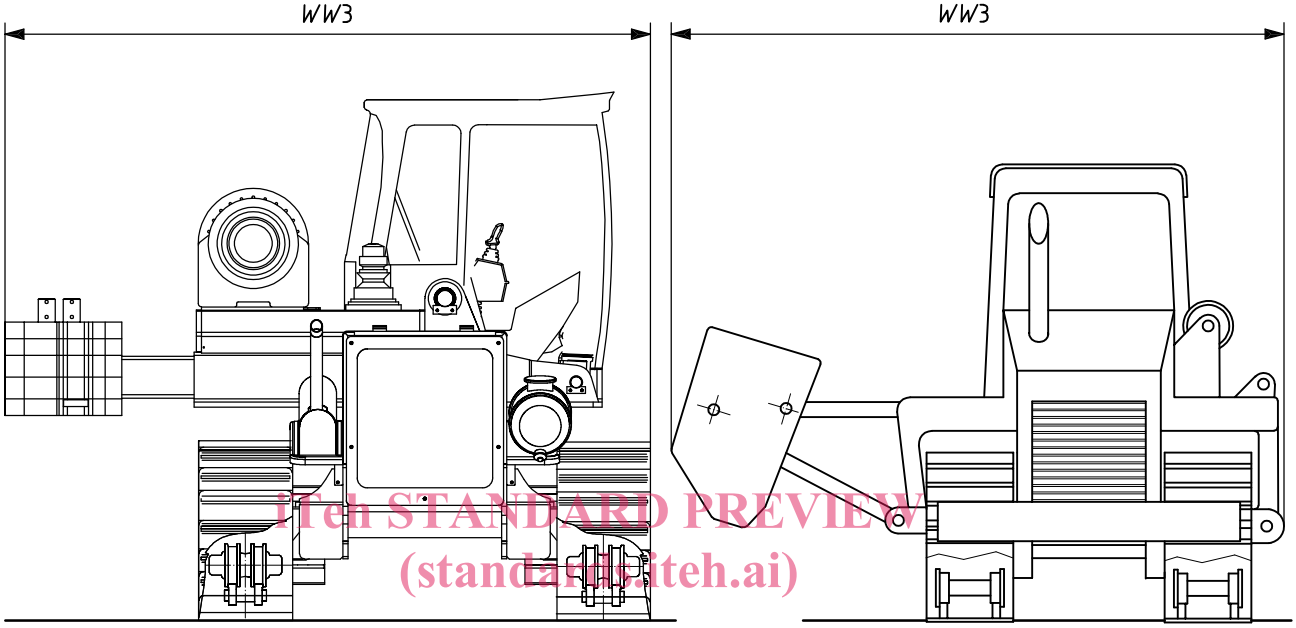

iTeh STANDARD PREVIEW
(standards.iteh.ai)
ISO 7136:2006
https://standards.iteh.ai/catalog/standards/sist/a4d6b0e-e177-4ec5-8d44-0b3fce15a91b/iso-7136-2006

a) Dimension *WW*3 pour un engin à chenilles

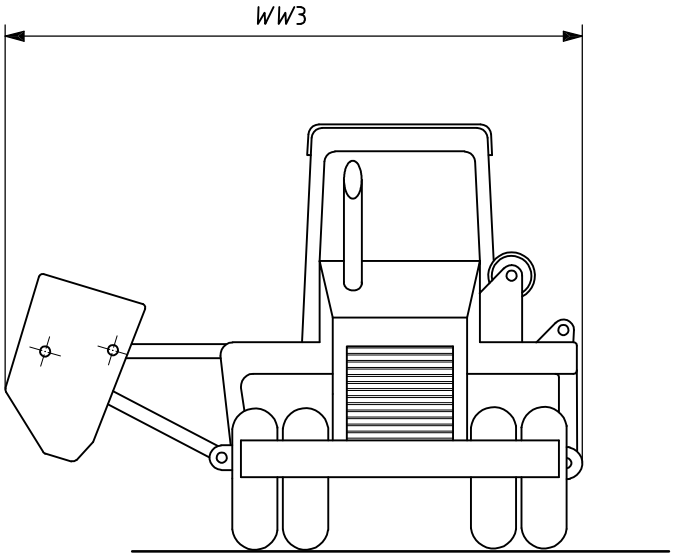

b) Dimension *WW*3 pour un engin sur roues

Figure 3 — Dimensions *WW*3 pour un engin à chenilles et pour un engin sur roues

© ISO 2006 – Tous droits réservés

3.3.4
distance du porte-à-faux de la charge
*WW*4
⟨engin à chenilles⟩ distance, mesurée perpendiculairement, entre l'axe vertical passant par le point de levage et le plan vertical passant par le bord extérieur du guide-chenille côté flèche de l'engin

NOTE La tourelle d'orientation est positionnée de sorte que l'axe de la flèche soit perpendiculaire à l'axe longitudinal de l'engin.

Voir Figure 4.

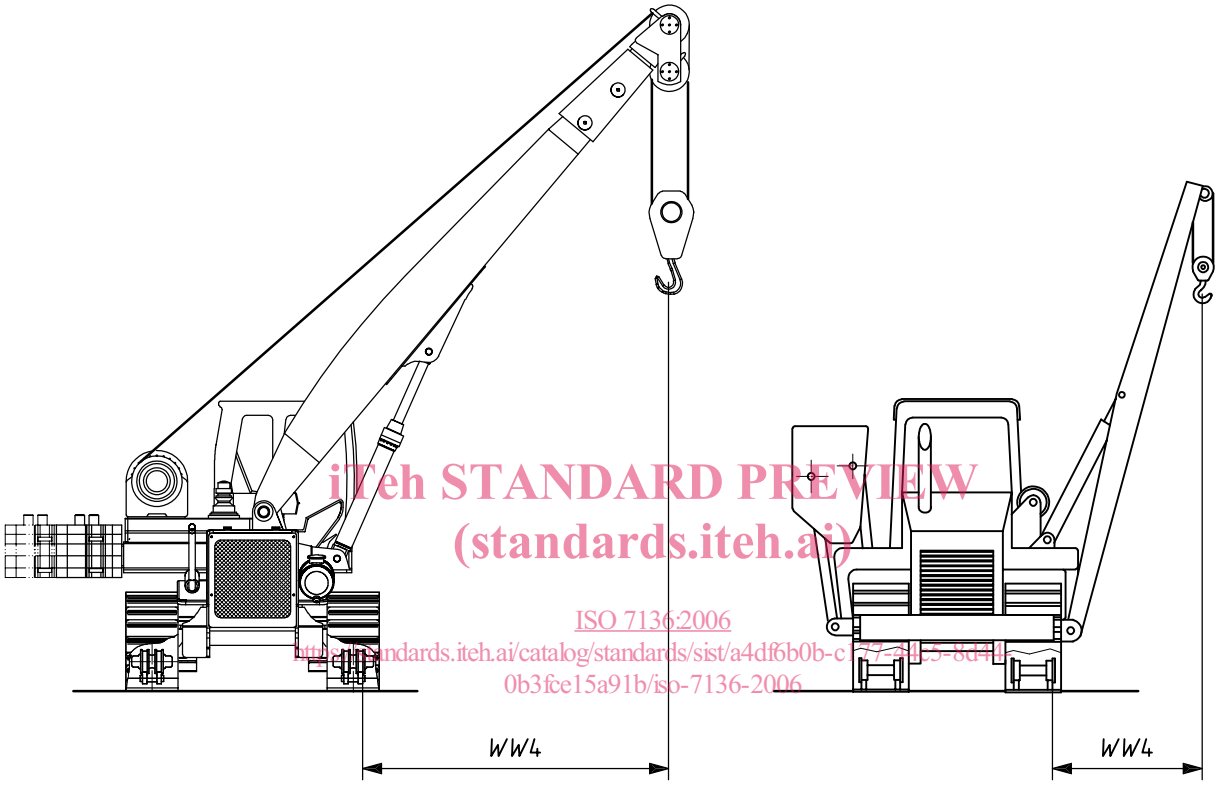

iTeh STANDARD PREVIEW
(standards.iteh.ai)
ISO 7136:2006
https://standards.iteh.ai/catalog/standards/sist/a4df6b0b-c177-44c5-8d44-0b3fce15a91b/iso-7136-2006

Figure 4 — Dimension *WW*4 pour un engin à chenilles

3.3.5
distance du porte-à-faux de la charge
*WW*4
⟨engin sur roues⟩ distance, mesurée perpendiculairement, entre l'axe vertical passant par le point de levage et le plan vertical passant par l'axe des roues avant et arrière du côté flèche de l'engin

NOTE La tourelle est positionnée de sorte que l'axe de la flèche soit perpendiculaire à l'axe longitudinal de l'engin.

Voir Figure 5.

 © ISO 2006 – Tous droits réservés

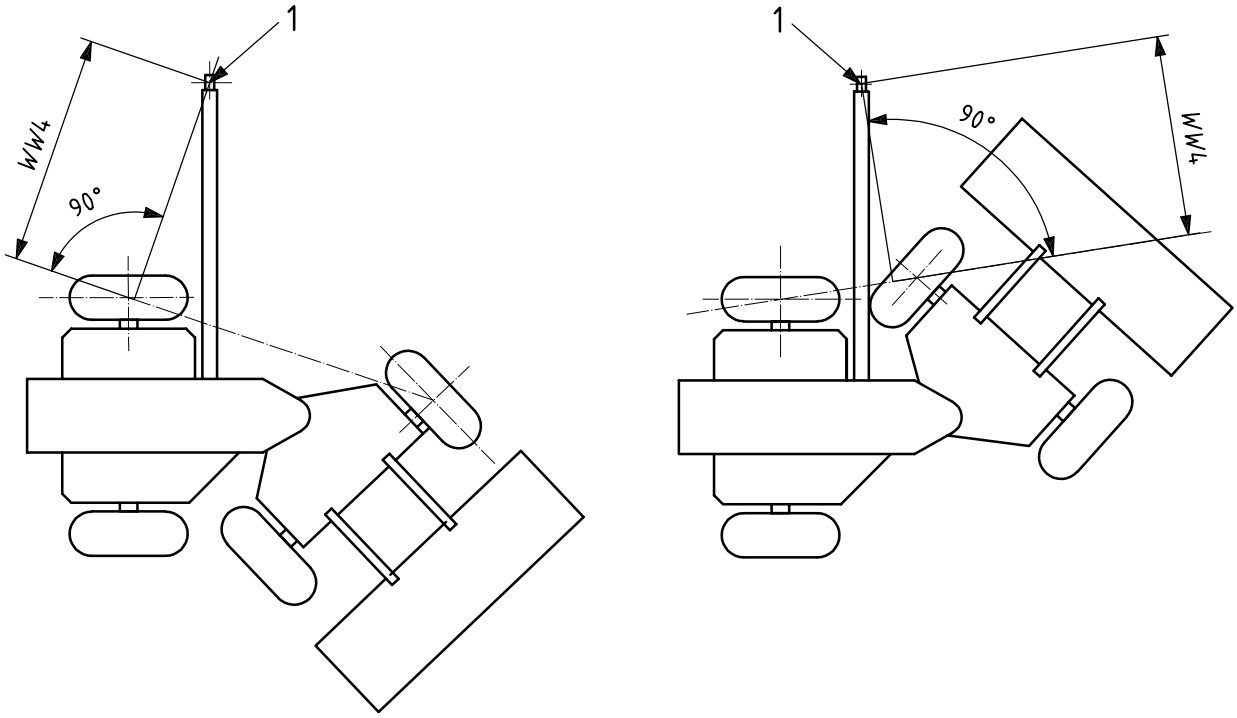

a) **Tracteur sur roues articulé virant dans le sens opposé à la flèche**

b) **Tracteur sur roues articulé virant dans le sens de la flèche**

iTeh STANDARD PREVIEW
(standards.iteh.ai)

Légende

1 point de levage

ISO 7136:2006
https://standards.iteh.ai/catalog/standards/sist/a4df6b0b-c177-44c5-8d44-0b31ce15a91b/iso-7136-2006

Figure 5 — Dimension *WW*4 pour un engin sur roues

3.3.6
distance du porte-à-faux de la charge
*WW*4
⟨engin avec stabilisateurs⟩ distance, mesurée perpendiculairement, entre l'axe vertical passant par le point de levage et le plan vertical passant par l'axe des patins des stabilisateurs dans leur position la plus favorable

Voir Figure 6.

© ISO 2006 – Tous droits réservés