NORME INTERNATIONALE

ISO 5355

Quatrième édition
2005-07-01

Version corrigée
2006-03-15

Chaussures de ski pour skis alpins — Exigences et méthodes d'essai

Alpine ski-boots — Requirements and test methods

iTeh STANDARD PREVIEW
(standards.iteh.ai)

ISO 5355:2005
https://standards.iteh.ai/catalog/standards/sist/9a869794-d379-4dca-9a56-9978876b763d/iso-5355-2005

Numéro de référence
ISO 5355:2006(F)

© ISO 2006

PDF – Exonération de responsabilité

Le présent fichier PDF peut contenir des polices de caractères intégrées. Conformément aux conditions de licence d'Adobe, ce fichier peut être imprimé ou visualisé, mais ne doit pas être modifié à moins que l'ordinateur employé à cet effet ne bénéficie d'une licence autorisant l'utilisation de ces polices et que celles-ci y soient installées. Lors du téléchargement de ce fichier, les parties concernées acceptent de fait la responsabilité de ne pas enfreindre les conditions de licence d'Adobe. Le Secrétariat central de l'ISO décline toute responsabilité en la matière.

Adobe est une marque déposée d'Adobe Systems Incorporated.

Les détails relatifs aux produits logiciels utilisés pour la création du présent fichier PDF sont disponibles dans la rubrique General Info du fichier; les paramètres de création PDF ont été optimisés pour l'impression. Toutes les mesures ont été prises pour garantir l'exploitation de ce fichier par les comités membres de l'ISO. Dans le cas peu probable où surviendrait un problème d'utilisation, veuillez en informer le Secrétariat central à l'adresse donnée ci-dessous.

iTeh STANDARD PREVIEW
(standards.iteh.ai)

ISO 5355:2005
https://standards.iteh.ai/catalog/standards/sist/9a869794-d379-4dca-9a56-9978876b763d/iso-5355-2005

© ISO 2006

Droits de reproduction réservés. Sauf prescription différente, aucune partie de cette publication ne peut être reproduite ni utilisée sous quelque forme que ce soit et par aucun procédé, électronique ou mécanique, y compris la photocopie et les microfilms, sans l'accord écrit de l'ISO à l'adresse ci-après ou du comité membre de l'ISO dans le pays du demandeur.

ISO copyright office
Case postale 56 • CH-1211 Geneva 20
Tel. + 41 22 749 01 11
Fax. + 41 22 749 09 47
E-mail copyright@iso.org
Web www.iso.org

Publié en Suisse

Sommaire

Page

Avant-propos iv

1 Domaine d'application 1

2 Références normatives 1

3 Termes et définitions 1

4 Exigences et méthodes d'essai 2

5 Marquage 25

Annexe A (normative) **Système Mondopoint pour la désignation et le marquage des chaussures de ski** 26

Annexe B (informative) **Dimensions et exigences de «2e ordre»** 28

iTeh STANDARD PREVIEW
(standards.iteh.ai)

ISO 5355:2005
https://standards.iteh.ai/catalog/standards/sist/9a869794-d379-4dca-9a56-9978876b763d/iso-5355-2005

Avant-propos

L'ISO (Organisation internationale de normalisation) est une fédération mondiale d'organismes nationaux de normalisation (comités membres de l'ISO). L'élaboration des Normes internationales est en général confiée aux comités techniques de l'ISO. Chaque comité membre intéressé par une étude a le droit de faire partie du comité technique créé à cet effet. Les organisations internationales, gouvernementales et non gouvernementales, en liaison avec l'ISO participent également aux travaux. L'ISO collabore étroitement avec la Commission électrotechnique internationale (CEI) en ce qui concerne la normalisation électrotechnique.

Les Normes internationales sont rédigées conformément aux règles données dans les Directives ISO/CEI, Partie 2.

La tâche principale des comités techniques est d'élaborer les Normes internationales. Les projets de Normes internationales adoptés par les comités techniques sont soumis aux comités membres pour vote. Leur publication comme Normes internationales requiert l'approbation de 75 % au moins des comités membres votants.

L'attention est appelée sur le fait que certains des éléments du présent document peuvent faire l'objet de droits de propriété intellectuelle ou de droits analogues. L'ISO ne saurait être tenue pour responsable de ne pas avoir identifié de tels droits de propriété et averti de leur existence.

iTeh STANDARD PREVIEW
(standards.iteh.ai)

L'ISO 5355 a été élaborée par le comité technique ISO/TC 83, *Matériel de sports et d'activités de plein air*, sous-comité SC 3, *Fixations de ski*.

Cette quatrième édition annule et remplace la troisième édition (ISO 5355:1997), qui a été restructurée et a fait l'objet d'une révision technique.

ISO 5355:2005
https://standards.iteh.ai/catalog/standards/sist/9a869794-d379-4dca-9a56-0978876b763d/iso-5355-2005

Dans la présente version corrigée de l'ISO 5355:2005, les paragraphes suivants ont subi un changement de présentation afin d'améliorer la compréhension: 4.2.2.3, 4.3.4, 4.3.5.1.1, 4.3.5.1.2, 4.3.5.1.3, 4.3.5.2.1, 4.3.5.2.2, 4.3.8.1.2, 4.3.8.2.2.2, 4.3.8.4.2.2, 4.3.10 et 4.3.11.

Des données supplémentaires ont été incorporées dans le paragraphe 4.3.6.11. D'autres corrections ont été effectuées à la ligne 2 de 4.3.6.3; 4.3.9.2.2 d); Articles B.1 et B.2.

 © ISO 2006 – Tous droits réservés

Chaussures de ski pour skis alpins — Exigences et méthodes d'essai

1 Domaine d'application

La présente Norme internationale spécifie les exigences, les méthodes d'essai et le marquage des chaussures de ski qui sont utilisées avec les systèmes actuels de fixation de ski alpin, où le maintien s'effectue à l'extrémité avant et au talon de la chaussure, et dont le fonctionnement convenable du déclenchement dépend des dimensions et de la conception de la zone de contact.

Pour les systèmes de fixation dont le fonctionnement est indépendant de la forme de la semelle ou dont les exigences de dimensions de la semelle sont différentes, il n'est pas toujours nécessaire que les semelles de chaussures de ski soient conformes à la présente Norme internationale pour garantir le niveau de sécurité recherché.

La présente Norme internationale est applicable aux chaussures de ski de pointure 15,0 et plus (types A et C) dans le système Mondopoint (voir l'Annexe A).

iTeh STANDARD PREVIEW
(standards.iteh.ai)

2 Références normatives

ISO 5355:2005
https://standards.iteh.ai/catalog/standards/sist/9a809794-dd19-4dea-9a56-97786b0b7b3d/iso-5355-2005

Les documents de référence suivants sont indispensables pour l'application du présent document. Pour les références datées, seule l'édition citée s'applique. Pour les références non datées, la dernière édition du document de référence s'applique (y compris les éventuels amendements).

ISO 527-1, *Plastiques — Détermination des propriétés en traction — Partie 1: Principes généraux*

ISO 554, *Atmosphères normales de conditionnement et/ou d'essai — Spécifications*

ISO 868, *Plastiques et ébonite — Détermination de la dureté par pénétration au moyen d'un duromètre (dureté Shore)*

ISO 1183:1987, *Plastiques — Méthodes pour déterminer la masse volumique et la densité relative des plastiques non alvéolaires*

ISO 2039-1:2001, *Plastiques — Détermination de la dureté — Partie 1: Méthode de pénétration à la bille*

ISO 9407, *Pointure des chaussures — Système Mondopoint de mesure et de marquage*

3 Termes et définitions

Pour les besoins du présent document, les termes et définitions suivants s'appliquent.

3.1
zone de contact
partie de la chaussure de ski prévue pour le contact entre la chaussure et la fixation

© ISO 2006 – Tous droits réservés

3.2
zone de contact avant
partie de la chaussure de ski prévue pour s'adapter à la fixation avant

3.3
zone de contact arrière
partie de la chaussure de ski prévue pour s'adapter à la fixation arrière

3.4
espace libre
espace prévu pour éviter le contact entre chaussure de ski et fixation, particulièrement durant le chaussage/déchaussage ou le déclenchement

3.5
plan médian
plan longitudinal passant par le milieu de la semelle et perpendiculaire à la surface d'appui

3.6
surfaces d'appui
surfaces avant et arrière de la semelle de la chaussure qui sont en contact avec un plan sur lequel la chaussure est posée

3.7
frein de ski
dispositif d'arrêt du ski après le déclenchement de la fixation

iTeh STANDARD PREVIEW
(standards.iteh.ai)

4 Exigences et méthodes d'essai

4.1 Généralités

ISO 5355:2005
https://standards.iteh.ai/catalog/standards/sist/9a869794-d379-4dca-9a56-9978876b763d/iso-5355-2005

Si aucune méthode d'essai particulière n'est préconisée, contrôler les caractéristiques de manière appropriée, par exemple par mesurage.

Sauf indications contraires, réaliser l'essai en atmosphère normale 23/50 conformément à l'ISO 554, avec les tolérances habituelles.

4.2 Dimensions

4.2.1 Exigences

La pointe et le talon de la chaussure doivent respecter les dimensions indiquées aux Figures 1 et 2. Les autres dimensions de la chaussure ne doivent pas nécessairement correspondre à celles indiquées aux figures.

Fondamentalement, toutes les dimensions doivent se situer dans les tolérances indiquées. Cependant, la pertinence en matière de sécurité est d'une importance variable selon les dimensions indiquées.

Pour certaines dimensions (dimensions de «second ordre»), un écart par rapport aux tolérances peut être accepté pour autant que les exigences suivantes soient respectées:

a) les écarts doivent rester exceptionnels;

b) les écarts doivent être faibles;

c) il ne doit pas y avoir de problèmes fonctionnels avec les fixations du marché et les fixations critiques;

d) les tolérances doivent être respectées à la plus proche occasion (par exemple lors d'une réfection d'outil).

Voir l'Annexe B.

 © ISO 2006 – Tous droits réservés

Dimensions en millimètres

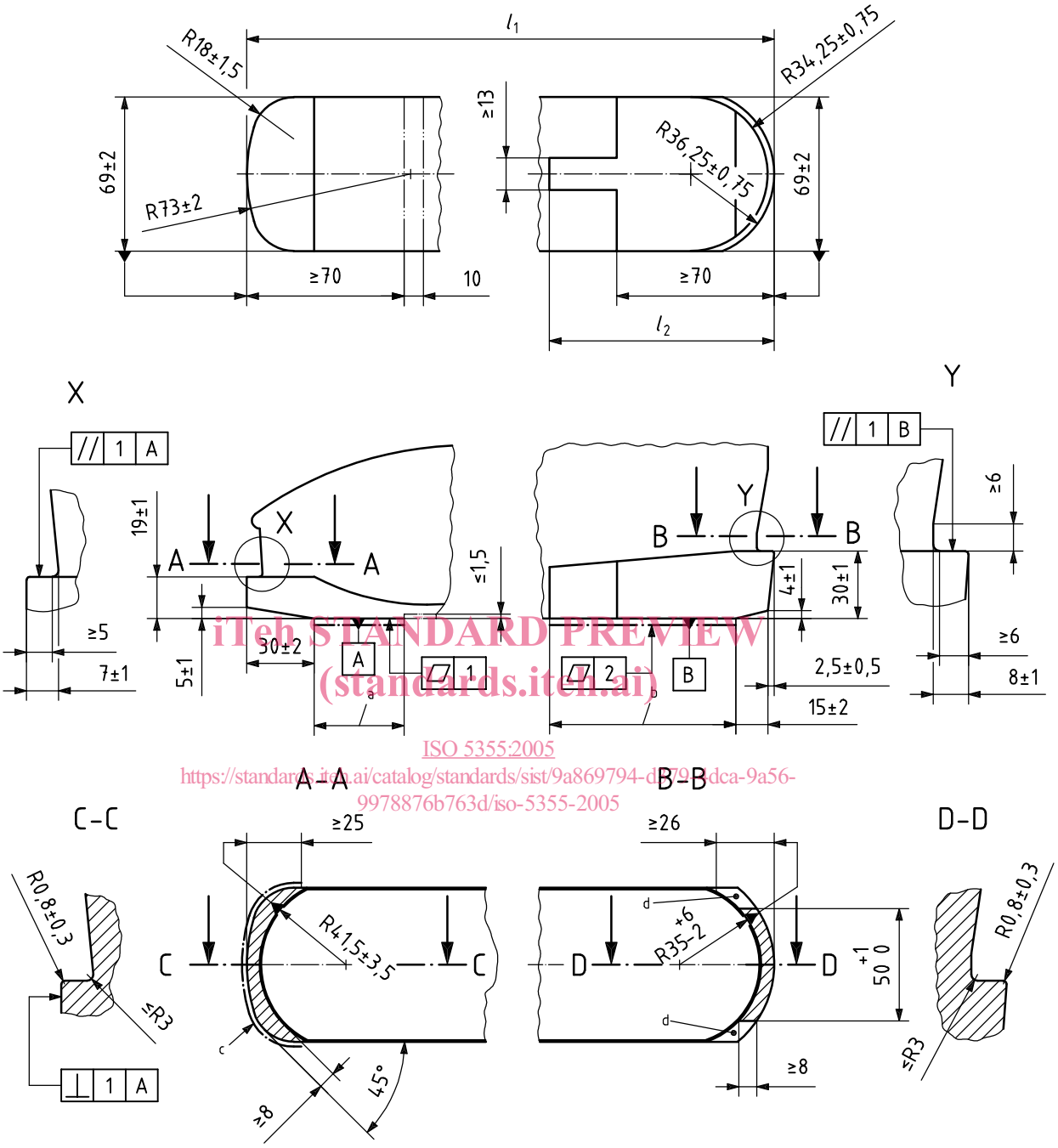

l_1	< 300	⩾ 300
l_2	⩾ 100	⩾ 120

NOTE Les zones grisées, de même que les zones repérées par la lettre [d], sont les surfaces pour lesquelles la tolérance de planéité et les dimensions (19 ± 1) mm et (30 ± 1) mm s'appliquent.

[a] Zone de glissement/surface d'appui avant.

[b] Surface d'appui arrière (voir 3.6).

[c] Surface dans laquelle s'applique la tolérance de perpendicularité (voir 4.3.3).

[d] Zones réservées au dispositif de réglage.

Figure 1 — Dimensions de la pointe et du talon de la chaussure, type A

iTeh STANDARD PREVIEW
(standards.iteh.ai)
ISO 5355:2005
https://standards.iteh.ai/catalog/standards/sist/9a869794-d279-4dca-9a56-9978876b763d/iso-5355-2005

Dimensions en millimètres

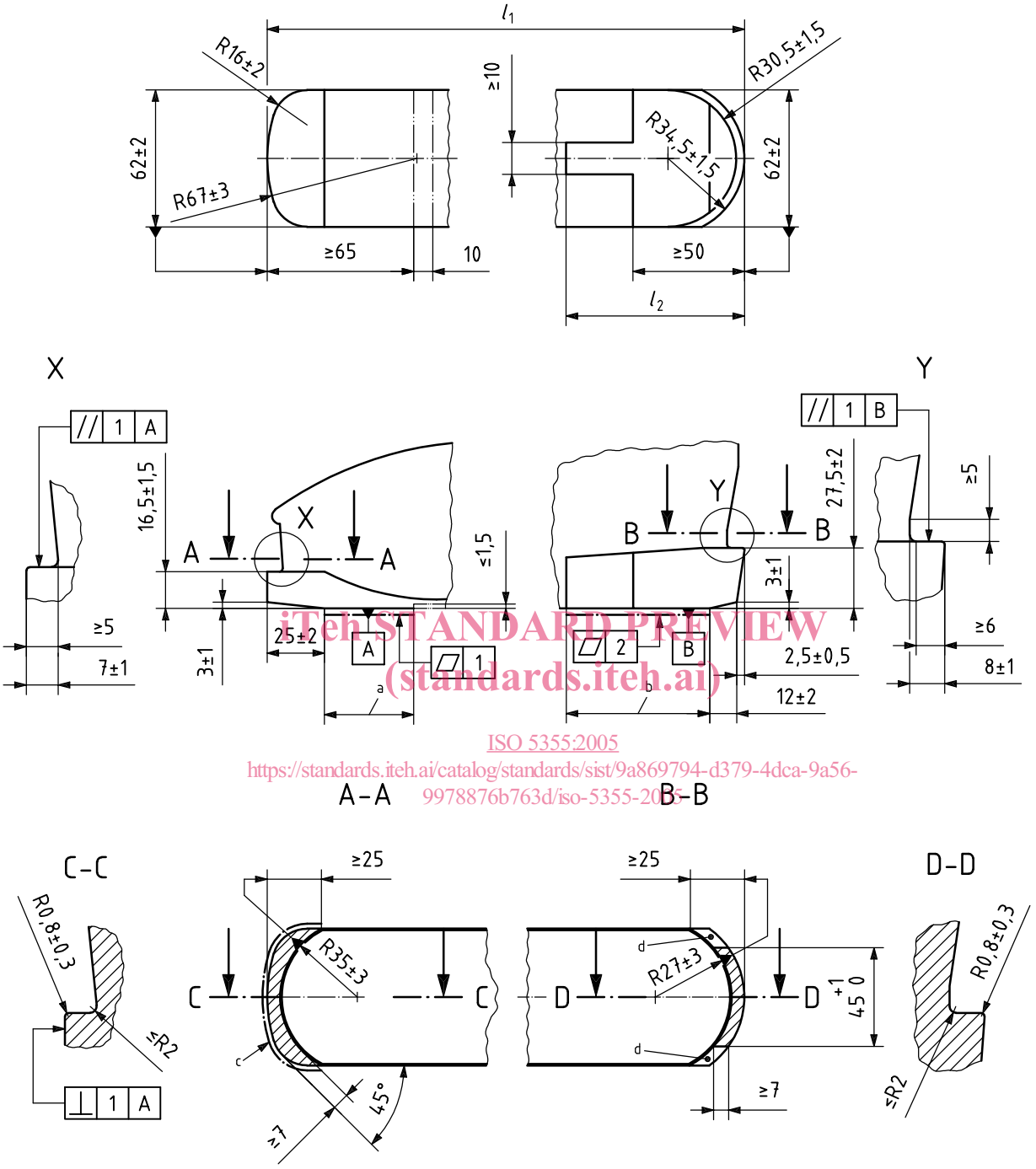

l_1	< 240	⩾ 240
l_2	⩾ 80	⩾ 90

NOTE Les zones grisées, de même que les zones repérées par la lettre [d], sont les surfaces pour lesquelles la tolérance de planéité et les dimensions (16,5 ± 1,5) mm et (27,5 ± 2) mm s'appliquent.

[a] Zone de glissement/surface d'appui avant.

[b] Surface d'appui arrière (voir 3.6).

[c] Surface dans laquelle s'applique la tolérance de perpendicularité (voir 4.3.3).

[d] Zones réservées au dispositif de réglage.

Figure 2 — Dimensions de la pointe et du talon de la chaussure, type C

iTeh STANDARD PREVIEW
(standards.iteh.ai)
ISO 5355:2005
https://standards.iteh.ai/catalog/standards/sist/9a869794-d379-4dca-9a56-9978876b763d/iso-5355-2005

© ISO 2006 – Tous droits réservés

4.2.2 Contrôle de planéité

4.2.2.1 Lorsque la surface d'appui avant repose sur un plan, une jauge de 1 mm d'épaisseur et de 10 mm de largeur ne doit pas pénétrer en un point quelconque de la zone AB. Voir Figure 3.

4.2.2.2 Lorsque la surface d'appui arrière repose sur un plan, une jauge de 1 mm d'épaisseur et de 10 mm de largeur ne doit pas pénétrer en un point quelconque de la zone CD. Voir Figure 4.

4.2.2.3 Avant d'effectuer le mesurage de planéité des surfaces d'appui, comme décrit à la Figure 5, appliquer une charge de

type A: 100 N;

type C: 50 N

en introduisant à l'intérieur de la chaussure un cylindre d'acier de diamètre

type A: 80 mm;

type C: 50 mm

dont l'extrémité est arrondie suivant un rayon de 10 mm, et ayant une masse correspondante. Après 5 min, déterminer le mesurage de planéité comme suit.

Lorsque la chaussure repose sur un plan d'essai (voir Figure 5), déterminer l'épaisseur maximale d'une jauge de 10 mm de large qui peut pénétrer en un point quelconque de la zone BC (avec une valeur maximale de 2 mm). Cette jauge ne doit pas pénétrer dans les zones AB et CD.

iTeh STANDARD PREVIEW
(standards.iteh.ai)

Dimensions en millimètres

ISO 5355:2005
https://standards.iteh.ai/catalog/standards/sist/9a869794-d379-4dca-9a56-9978876b763d/iso-5355-2005

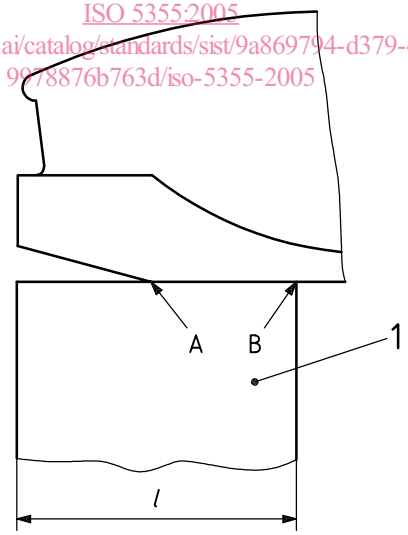

Dimension	Type	
	A	C
l	70	65

Légende

1 plan d'essai

Figure 3 — Contrôle de planéité à l'avant

Dimensions en millimètres

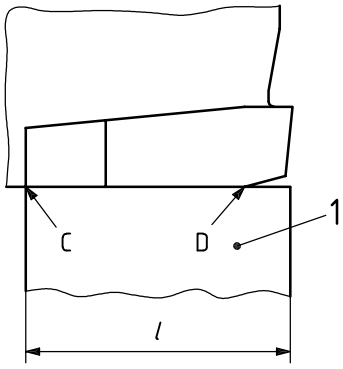

Dimension	Type	
	A	C
l	100	80

Légende

1 plan d'essai

Figure 4 — Contrôle de planéité à l'arrière

iTeh STANDARD PREVIEW
(standards.iteh.ai)
ISO 5355:2005
https://standards.iteh.ai/catalog/standards/sist/9a869794-d379-4dca-9a56-997887bb763d/iso-5355-2005

Dimensions en millimètres

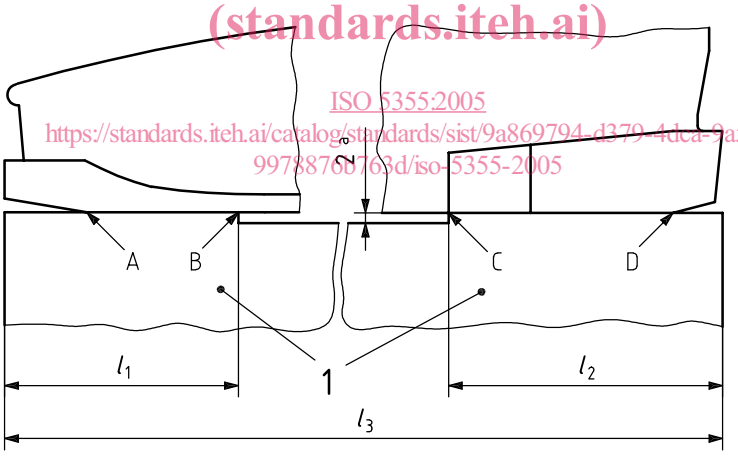

Dimension	Type	
	A	C
l_1	70	65
l_2	100	80
l_3	Longueur de la semelle	

Légende

1 plan d'essai

[a] Évidement dans le plan d'essai.

Figure 5 — Contrôle de la planéité globale de la chaussure

© ISO 2006 – Tous droits réservés

4.3 Conception

4.3.1 Longueur de la semelle

Les longueurs de la semelle d'une paire de chaussures de ski ne doivent pas différer de plus de 2 mm entre elles.

4.3.2 Symétrie

Les dimensions de la semelle dans les zones de contact à l'avant et au talon doivent être symétriques par rapport au plan médian, avec un écart admissible de 1 mm.

4.3.3 Chants à l'avant de la chaussure

Les chants de la semelle à l'avant, sur une distance d'au moins 25 mm par rapport à l'extrémité avant, doivent être perpendiculaires à la surface d'appui, avec un écart admissible de 1 mm vers l'intérieur ou l'extérieur.

Si les chants de la semelle sont en deux parties, il faut s'assurer qu'aucune zone de la partie basse ne fait saillie au-delà du profil de la partie supérieure.

4.3.4 Chants au talon de la chaussure

Les chants latéraux de la semelle au talon de la chaussure sur une distance d'au moins

type A: 70 mm;

type C: 50 mm

iTeh STANDARD PREVIEW
(standards.iteh.ai)

à partir de l'extrémité du talon, doivent être perpendiculaires à la surface d'appui ou avoir une dépouille entre 0° et 10° vers l'intérieur ou l'extérieur sur une hauteur de 14 mm.

ISO 5355:2005
https://standards.iteh.ai/catalog/standards/sist/9a869794-d379-4dca-9a56-9978876b763d/iso-5355-2005

Aucune partie de la semelle ne doit dépasser la limite latérale de 10° sur une hauteur maximale de 14 mm, entre

type A: 70 mm et 85 mm;

type C: 50 mm et 65 mm.

Si des gorges latérales de plus de 2 mm de profondeur sont présentes au talon (voir Figure 6), des nervures telles que représentées à la Figure 7 doivent subsister.

Dimensions en millimètres

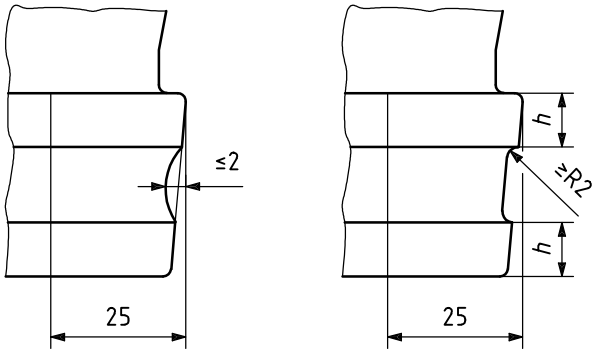

Dimension	Type	
	A min.	C min.
h	9	7

Figure 6 — Gorges latérales au talon

Dimensions en millimètres

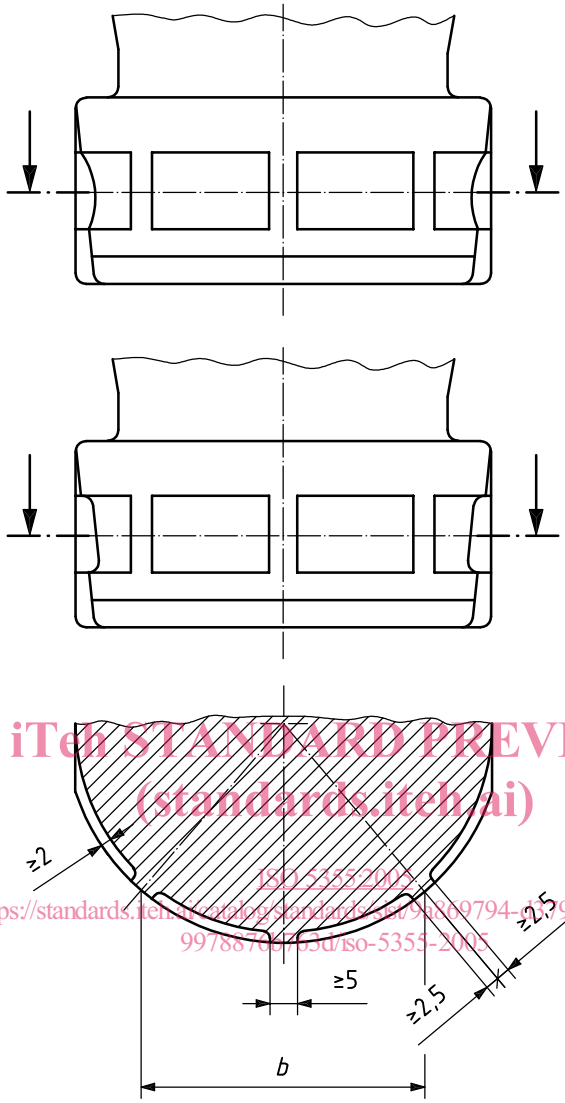

iTeh STANDARD PREVIEW
(standards.iteh.ai)
ISO 5355:2005
https://standards.iteh.ai/catalog/standards/sist/9a869794-d379-4dca-9a56-997887067f63d/iso-5355-2005

Dimension	Type	
	A	C
b	45 ± 1	40 ± 1

Figure 7 — Nervures latérales au talon

© ISO 2006 – Tous droits réservés