NORME INTERNATIONALE

ISO 13990-2

Première édition
2006-01-15

Matériel pour l'industrie textile — Fournisseurs de fil et dispositifs de surveillance pour machines à tricoter —

Partie 2: Dimensions de raccordement des fournisseurs de fil et des dispositifs de surveillance

iTeh STANDARD PREVIEW
(standards.iteh.ai)

Textile machinery and accessories — Yarn feeders and yarn control for knitting machines —

Part 2: Connecting dimensions for yarn feeders and yarn control devices

ISO 13990-2:2006
https://standards.iteh.ai/catalog/standards/sist/da5ef056-196c-4642-bc0b-7d5533680f89/iso-13990-2-2006

Numéro de référence
ISO 13990-2:2006(F)

© ISO 2006

PDF – Exonération de responsabilité

Le présent fichier PDF peut contenir des polices de caractères intégrées. Conformément aux conditions de licence d'Adobe, ce fichier peut être imprimé ou visualisé, mais ne doit pas être modifié à moins que l'ordinateur employé à cet effet ne bénéficie d'une licence autorisant l'utilisation de ces polices et que celles-ci y soient installées. Lors du téléchargement de ce fichier, les parties concernées acceptent de fait la responsabilité de ne pas enfreindre les conditions de licence d'Adobe. Le Secrétariat central de l'ISO décline toute responsabilité en la matière.

Adobe est une marque déposée d'Adobe Systems Incorporated.

Les détails relatifs aux produits logiciels utilisés pour la création du présent fichier PDF sont disponibles dans la rubrique General Info du fichier; les paramètres de création PDF ont été optimisés pour l'impression. Toutes les mesures ont été prises pour garantir l'exploitation de ce fichier par les comités membres de l'ISO. Dans le cas peu probable où surviendrait un problème d'utilisation, veuillez en informer le Secrétariat central à l'adresse donnée ci-dessous.

iTeh STANDARD PREVIEW
(standards.iteh.ai)

ISO 13990-2:2006
https://standards.iteh.ai/catalog/standards/sist/da5ef056-196c-4642-bc0b-7d5533880f89/iso-13990-2-2006

© ISO 2006

Droits de reproduction réservés. Sauf prescription différente, aucune partie de cette publication ne peut être reproduite ni utilisée sous quelque forme que ce soit et par aucun procédé, électronique ou mécanique, y compris la photocopie et les microfilms, sans l'accord écrit de l'ISO à l'adresse ci-après ou du comité membre de l'ISO dans le pays du demandeur.

ISO copyright office
Case postale 56 • CH-1211 Geneva 20
Tel. + 41 22 749 01 11
Fax. + 41 22 749 09 47
E-mail copyright@iso.org
Web www.iso.org

Publié en Suisse

Avant-propos

L'ISO (Organisation internationale de normalisation) est une fédération mondiale d'organismes nationaux de normalisation (comités membres de l'ISO). L'élaboration des Normes internationales est en général confiée aux comités techniques de l'ISO. Chaque comité membre intéressé par une étude a le droit de faire partie du comité technique créé à cet effet. Les organisations internationales, gouvernementales et non gouvernementales, en liaison avec l'ISO participent également aux travaux. L'ISO collabore étroitement avec la Commission électrotechnique internationale (CEI) en ce qui concerne la normalisation électrotechnique.

Les Normes internationales sont rédigées conformément aux règles données dans les Directives ISO/CEI, Partie 2.

La tâche principale des comités techniques est d'élaborer les Normes internationales. Les projets de Normes internationales adoptés par les comités techniques sont soumis aux comités membres pour vote. Leur publication comme Normes internationales requiert l'approbation de 75 % au moins des comités membres votants.

L'attention est appelée sur le fait que certains des éléments du présent document peuvent faire l'objet de droits de propriété intellectuelle ou de droits analogues. L'ISO ne saurait être tenue pour responsable de ne pas avoir identifié de tels droits de propriété et averti de leur existence.

iTeh STANDARD PREVIEW
(standards.iteh.ai)

L'ISO 13990-2 a été élaborée par le comité technique ISO/TC 72, *Matériel pour l'industrie textile et machines pour le nettoyage à sec et la blanchisserie industrielle*, sous-comité SC 3, *Matériel pour la fabrication d'étoffe y compris le matériel de préparation, et accessoires*.

ISO 13990-2:2006
https://standards.iteh.ai/catalog/standards/sist/da5ef056-196c-4642-bc0b-7d5533880f89/iso-13990-2-2006

Cette première édition de l'ISO 13990-2, avec l'ISO 13990-1 et l'ISO 13990-3, annule et remplace l'ISO 13990:1996, dont elle constitue une révision technique.

L'ISO 13990 comprend les parties suivantes, présentées sous le titre général *Matériel pour l'industrie textile — Fournisseurs de fil et dispositifs de surveillance pour machines à tricoter*:

— *Partie 1: Vocabulaire*

— *Partie 2: Dimensions de raccordement des fournisseurs de fil et des dispositifs de surveillance*

— *Partie 3: Dimensions des câbles de raccordement et des bandes de contact*

© ISO 2006 – Tous droits réservés

iTeh STANDARD PREVIEW
(standards.iteh.ai)

ISO 13990-2:2006
https://standards.iteh.ai/catalog/standards/sist/da5ef056-196c-4642-bc0b-7d5533880f89/iso-13990-2-2006

Matériel pour l'industrie textile — Fournisseurs de fil et dispositifs de surveillance pour machines à tricoter —

Partie 2: Dimensions de raccordements des fournisseurs de fil et des dispositifs de surveillance

1 Domaine d'application

La présente partie de l'ISO 13990 spécifie les dimensions de raccordement pour le montage et l'installation électrique des fournisseurs de fil et des dispositifs de surveillance, tels que définis dans l'ISO 13990-1, pour machines à tricoter.

2 Références normatives

iTeh STANDARD PREVIEW
(standards.iteh.ai)

Les documents de référence suivants sont indispensables pour l'application du présent document. Pour les références datées, seule l'édition citée s'applique. Pour les références non datées, la dernière édition du document de référence (y compris les éventuels amendements) s'applique.

ISO 13990-2:2006
https://standards.iteh.ai/catalog/standards/sist/da5ef056-196c-4642-bc0b-7d5533880f89/iso-13990-2-2006

ISO 2768-1:1989, *Tolérances générales — Partie 1: Tolérances pour dimensions linéaires et angulaires non affectées de tolérances individuelles*

ISO 13990-1, *Matériel pour l'industrie textile — Fournisseurs de fil du dispositifs de surveillance pour machines à tricoter — Partie 1: Vocabulaire*

ISO 13990-3, *Matériel pour l'industrie textile — Fournisseurs de fil du dispositifs de surveillance pour machines à tricoter — Partie 3: Dimensions correspondance pour câbles de raccordement et des bandes de contact*

3 Termes et définitions

Pour les besoins du présent document, les termes et définitions donnés dans l'ISO 13990-1 s'appliquent.

4 Dimensions de raccordement

4.1 Dimensions de raccordement pour fournisseurs de fil

Les dimensions de raccordement représentée aux Figures 1 et 2 et données dans le Tableau 1 doivent être respectées.

Sauf indication contraire, la classe de tolérance c de l'ISO 2768-1:1989 doit s'appliquer.

Il n'est pas nécessaire que les fournisseurs de fil correspondent à l'illustration de la Figure 2; seules les dimensions données dans le Tableau 1 doivent être respectées.

© ISO 2006 – Tous droits réservés

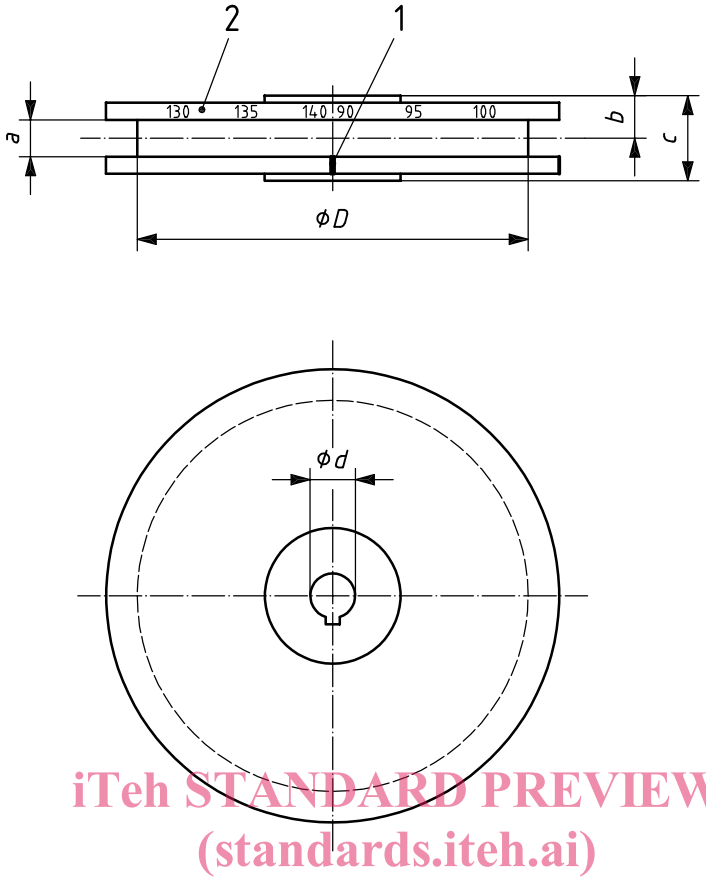

iTeh STANDARD PREVIEW
(standards.iteh.ai)

Légende

1 marque de réglage

2 cadran de réglage

ISO 13990-2:2006
https://standards.iteh.ai/catalog/standards/sist/da5ef056-196c-4642-bc0b-7d5533880f89/iso-13990-2-2006

Figure 1 — Dimensions de raccordement pour poulie réglable

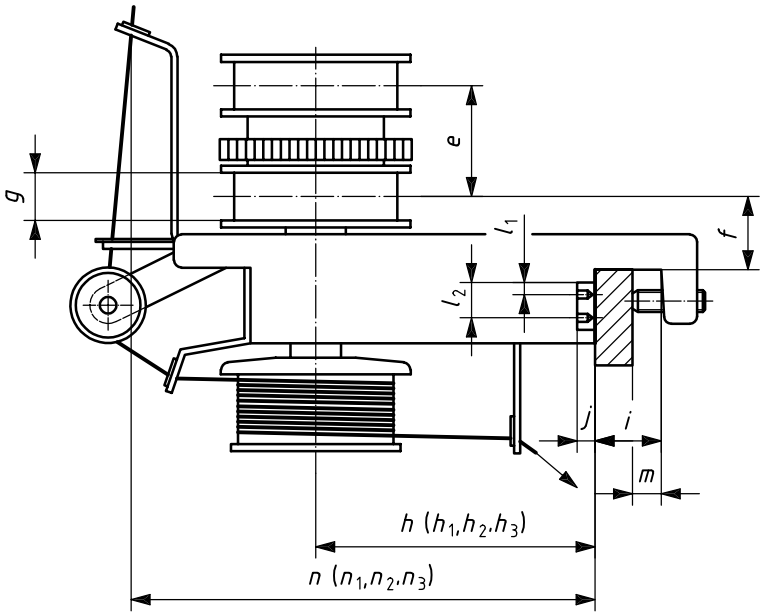

Figure 2 — Dimensions de raccordement pour fournisseur de fil

© ISO 2006 – Tous droits réservés

Tableau 1 — Dimensions de raccordement

Symbole	Signification	Dimension mm
a	largeur utile pour la courroie sur la poulie réglable	(18) 20
b	distance entre le milieu de la largeur utile pour la courroie et le bord supérieur de l'épaulement fixe	(18) 19
c	largeur totale de la poulie réglable	45
d	diamètre de l'alésage de la poulie réglable	17 H7
e	distance à la poulie de commande	30
f	distance entre l'axe de la poulie de commande et le bord supérieur du support de fournisseur de fil	21
g	largeur utile pour la courroie sur la poulie de commande	13
h	distance entre la face d'appui du support de fournisseur de fil et l'axe de la poulie de commande	—
(h_1)	fournisseur à enroulement	75
(h_2)	déroulement élastomère	49
(h_3)	fournisseur combiné	$>$ 98
i	écartement de fixation	$\leqslant$ 20
j, l_1, l_2	dimensions de raccordement pour câbles de raccordement	[a]
m	distance de montage pour le fournisseur de fil	$\geqslant j$
n	distance entre la face d'appui du support de fournisseur de fil et le centre du fil à l'entrée	—
(n_1)	fournisseur à enroulement	$\leqslant$ 123
(n_2)	déroulement élastomère	—
(n_3)	fournisseur combiné	$\leqslant$ 180
D	diamètre réglable de la poulie de commande	$\geqslant$ 90 $\leqslant$ 280

Il convient d'éviter les dimensions entre parenthèses pour les nouvelles constructions.

[a] Voir ISO 13990-3.

iTeh STANDARD PREVIEW
(standards.iteh.ai)
ISO 13990-2:2006
https://standards.iteh.ai/catalog/standards/sist/da5ef056-196c-4642-bc0b-7d5533880f89/iso-13990-2-2006

4.2 Dimensions de raccordement pour les dispositifs de surveillance du fil et les fournisseurs de fil

Les dimensions de raccordement pour bandes de contact données dans le Tableau 2 doivent être respectées pour les dispositifs de surveillance du fil et les fournisseurs de fil. Voir la Figure 3 pour un exemple d'application.

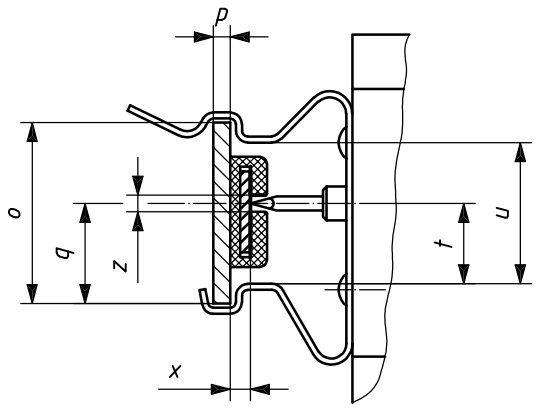

Figure 3 — Exemple d'application avec bande de contact

iTeh STANDARD PREVIEW
(standards.iteh.ai)

Tableau 2 — Dimensions de raccordement pour bandes de contact

Symbole	Signification	Dimensions mm
o	largeur du rail à fixation	25 h11
p	hauteur du rail à fixation	3 h11
q	distance entre le bord inférieur du rail à fixation et le milieu de la surface de contact	14 ± 0,5
t	distance entre la broche de contact et l'agrafe	9,5 ± 0,5
u	largeur d'ouverture d'agrafe	17
x	distance entre la surface de la bande de contact et la surface de contact	1,5 à 3
z	largeur de la surface de contact	< 2,5

ISO 13990-2:2006
https://standards.iteh.ai/catalog/standards/sist/da5ef056-196c-4642-bc0b-7d5533880f89/iso-13990-2-2006

© ISO 2006 – Tous droits réservés

iTeh STANDARD PREVIEW
(standards.iteh.ai)

ISO 13990-2:2006
https://standards.iteh.ai/catalog/standards/sist/da5ef056-196c-4642-bc0b-7d5533880f89/iso-13990-2-2006