NORME INTERNATIONALE

ISO 4252

Troisième édition
2007-11-01

Tracteurs agricoles — Poste de travail de l'opérateur, accès et sortie — Dimensions

Agricultural tractors — Operator's workplace, access and exit — Dimensions

iTeh STANDARD PREVIEW
(standards.iteh.ai)

ISO 4252:2007
https://standards.iteh.ai/catalog/standards/sist/5afb0cab-9470-41d0-b784-2260aec8e506/iso-4252-2007

Numéro de référence
ISO 4252:2007(F)

© ISO 2007

PDF — Exonération de responsabilité

Le présent fichier PDF peut contenir des polices de caractères intégrées. Conformément aux conditions de licence d'Adobe, ce fichier peut être imprimé ou visualisé, mais ne doit pas être modifié à moins que l'ordinateur employé à cet effet ne bénéficie d'une licence autorisant l'utilisation de ces polices et que celles-ci y soient installées. Lors du téléchargement de ce fichier, les parties concernées acceptent de fait la responsabilité de ne pas enfreindre les conditions de licence d'Adobe. Le Secrétariat central de l'ISO décline toute responsabilité en la matière.

Adobe est une marque déposée d'Adobe Systems Incorporated.

Les détails relatifs aux produits logiciels utilisés pour la création du présent fichier PDF sont disponibles dans la rubrique General Info du fichier; les paramètres de création PDF ont été optimisés pour l'impression. Toutes les mesures ont été prises pour garantir l'exploitation de ce fichier par les comités membres de l'ISO. Dans le cas peu probable où surviendrait un problème d'utilisation, veuillez en informer le Secrétariat central à l'adresse donnée ci-dessous.

iTeh STANDARD PREVIEW
(standards.iteh.ai)

ISO 4252:2007
https://standards.iteh.ai/catalog/standards/sist/5afb0cab-9470-41d0-b784-2260aec8e506/iso-4252-2007

DOCUMENT PROTÉGÉ PAR COPYRIGHT

© ISO 2007

Droits de reproduction réservés. Sauf prescription différente, aucune partie de cette publication ne peut être reproduite ni utilisée sous quelque forme que ce soit et par aucun procédé, électronique ou mécanique, y compris la photocopie et les microfilms, sans l'accord écrit de l'ISO à l'adresse ci-après ou du comité membre de l'ISO dans le pays du demandeur.

ISO copyright office
Case postale 56 • CH-1211 Geneva 20
Tel. + 41 22 749 01 11
Fax + 41 22 749 09 47
E-mail copyright@iso.org
Web www.iso.org

Publié en Suisse

Avant-propos

L'ISO (Organisation internationale de normalisation) est une fédération mondiale d'organismes nationaux de normalisation (comités membres de l'ISO). L'élaboration des Normes internationales est en général confiée aux comités techniques de l'ISO. Chaque comité membre intéressé par une étude a le droit de faire partie du comité technique créé à cet effet. Les organisations internationales, gouvernementales et non gouvernementales, en liaison avec l'ISO participent également aux travaux. L'ISO collabore étroitement avec la Commission électrotechnique internationale (CEI) en ce qui concerne la normalisation électrotechnique.

Les Normes internationales sont rédigées conformément aux règles données dans les Directives ISO/CEI, Partie 2.

La tâche principale des comités techniques est d'élaborer les Normes internationales. Les projets de Normes internationales adoptés par les comités techniques sont soumis aux comités membres pour vote. Leur publication comme Normes internationales requiert l'approbation de 75 % au moins des comités membres votants.

L'attention est appelée sur le fait que certains des éléments du présent document peuvent faire l'objet de droits de propriété intellectuelle ou de droits analogues. L'ISO ne saurait être tenue pour responsable de ne pas avoir identifié de tels droits de propriété et averti de leur existence.

iTeh STANDARD PREVIEW

L'ISO 4252 a été élaborée par le comité technique ISO/TC 23, *Tracteurs et matériels agricoles et forestiers*, sous-comité SC 4, *Tracteurs*.

(standards.iteh.ai)

Cette troisième édition annule et remplace la deuxième édition (ISO 4252:1992), qui a fait l'objet d'une révision technique.

ISO 4252:2007
https://standards.iteh.ai/catalog/standards/sist/5afb0cab-9470-41d0-b784-2260aec8e506/iso-4252-2007

iTeh STANDARD PREVIEW
(standards.iteh.ai)

ISO 4252:2007
https://standards.iteh.ai/catalog/standards/sist/5afb0cab-9470-41d0-b784-2260aec8e506/iso-4252-2007

Tracteurs agricoles — Poste de travail de l'opérateur, accès et sortie — Dimensions

1 Domaine d'application

La présente Norme internationale spécifie les dimensions de conception des tracteurs agricoles ayant une largeur de voie minimale supérieure à 1 150 mm en ce qui concerne

a) les dimensions minimales des ouvertures d'accès,

b) le nombre, l'emplacement et les dimensions minimales des sorties de secours, et

c) les dimensions minimales de dégagement interne.

2 Références normatives

iTeh STANDARD PREVIEW
(standards.iteh.ai)

Les documents de référence suivants sont indispensables pour l'application du présent document. Pour les références datées, seule l'édition citée s'applique. Pour les références non datées, la dernière édition du document de référence s'applique (y compris les éventuels amendements).

ISO 789-6, *Tracteurs agricoles — Méthodes d'essai — Partie 6: Centre de gravité*

ISO 4252:2007
https://standards.iteh.ai/catalog/standards/sist/5afb0cab-9470-41d0-b784-2260ec8e506/iso-4252-2007

ISO 5353, *Engins de terrassement, et tracteurs et matériels agricoles et forestiers — Point repère du siège*

3 Termes et définitions

Pour les besoins du présent document, les termes et définitions suivants s'appliquent.

3.1

sortie de secours

dispositif de sortie qui peut être ouvert de l'intérieur de la cabine

NOTE Il peut correspondre à une ouverture d'accès normale.

3.2

ouverture d'accès

dispositif d'entrée et de sortie du poste de travail ou de la cabine

3.3

tracteur tout terrain

tracteur forestier ou agricole à quatre roues motrices dont l'équipement interchangeable est conçu pour une utilisation agricole ou forestière, et qui est caractérisé par un châssis support, une ou plusieurs prises de force, une masse autorisée techniquement ne dépassant pas 10 tonnes, un rapport de cette masse par la masse maximale sans charge en ordre de marche inférieur à 2,5 et un centre de gravité à moins de 850 mm, déterminé conformément à l'ISO 789-6 et mesuré en relation avec le sol en utilisant les pneumatiques dont il est normalement équipé

© ISO 2007 – Tous droits réservés

4 Ouverture(s) d'accès

Les dimensions minimales du clair d'une ouverture d'accès, en ce qui concerne le cadre de la porte et ce pour la porte en position ouverte, doivent être conformes aux Figures 1 et 2. Pour les tracteurs dont le siège peut être atteint directement à partir du marchepied, les hauteurs auxquelles les largeurs sont mesurées peuvent être diminuées.

Dimensions en millimètres

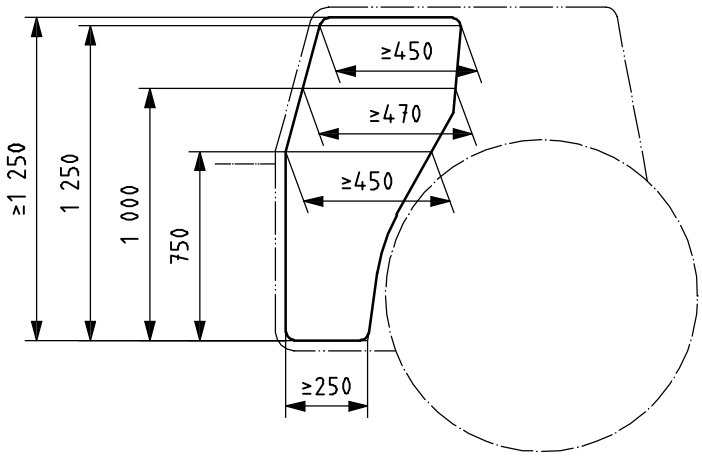

iTeh STANDARD PREVIEW
(standards.iteh.ai)

Figure 1 — Dimensions des ouvertures d'accès

ISO 4252:2007
https://standards.iteh.ai/catalog/standards/sist/5afb0cab-9470-41d0-b784-2260aec8e506/iso-4252-2007

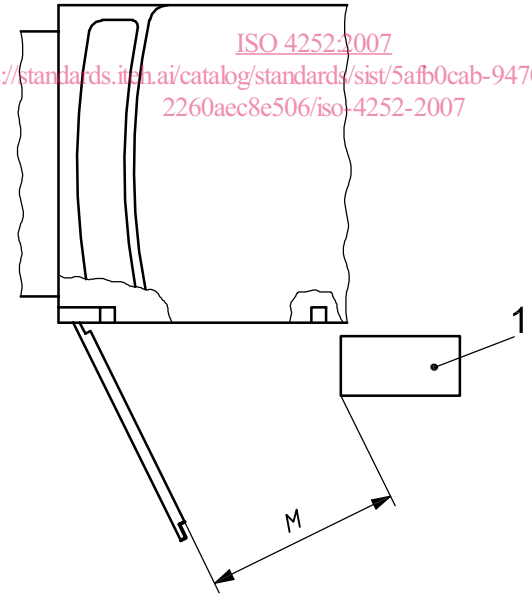

Légende

1 roue ou autre partie du tracteur

M Dimension minimale, conformément à la Figure 1.

Figure 2 — Exemple de limitation des dimensions avec la porte en position ouverte

© ISO 2007 – Tous droits réservés

5 Issues de secours

5.1 Nombre et emplacement

Il doit y avoir au minimum deux sorties de secours, dont chacune doit être sur un côté différent de la cabine: l'avant, l'arrière et le toit de la cabine peuvent être considérés comme des côtés dans un tel cas.

NOTE De manière à satisfaire aux besoins du marché et/ou aux réglementations nationales, deux issues de secours peuvent être nécessaires en plus d'une ouverture d'accès.

Toute fenêtre de taille suffisante peut être conçue en tant qu'issue de secours si le vitrage est en verre cassable et peut être cassé avec un outil fourni dans la cabine dans ce but. Le verre feuilleté, le plastique ou le double vitrage ne sont pas considérés comme étant du verre cassable pour les besoins de la présente Norme internationale.

5.2 Dimensions

Les dimensions des sections de passage des sorties de secours doivent être suffisamment grandes pour contenir une ellipse ayant des axes principaux de 640 mm et 440 mm.

6 Dimensions de dégagement interne

Les dimensions minimales de dégagement à l'intérieur de la cabine doivent être comme illustré à la Figure 3 et conformes au Tableau 1. Les dimensions des zones de dégagement autour des commandes (voir Figure 3) doivent être conformes au Tableau 2.

iTeh STANDARD PREVIEW
(standards.iteh.ai)

Ces dimensions sont définies par rapport au plan de référence vertical, généralement longitudinal au tracteur et passant par le point repère du siège (SIP) et par le centre du volant de direction. Le SIP doit être déterminé conformément à l'ISO 5353.

ISO 4252:2007
https://standards.iteh.ai/catalog/standards/sist/5afb0cab-9470-41d0-b784-2260aec8e506/iso-4252-2007

Ces dimensions ne sont valables que pour les tracteurs avec une seule position de l'opérateur.

Pour les besoins de vérification des prescriptions de la présente Norme internationale, le siège doit être réglé dans la position extrême longitudinale arrière et au point milieu de la course de réglage en hauteur. Les sièges ayant un système de suspension — ce dernier étant réglable ou pas suivant le poids de l'opérateur — doivent être réglés au point milieu de la trajectoire de la suspension.

© ISO 2007 – Tous droits réservés

Dimensions en millimètres

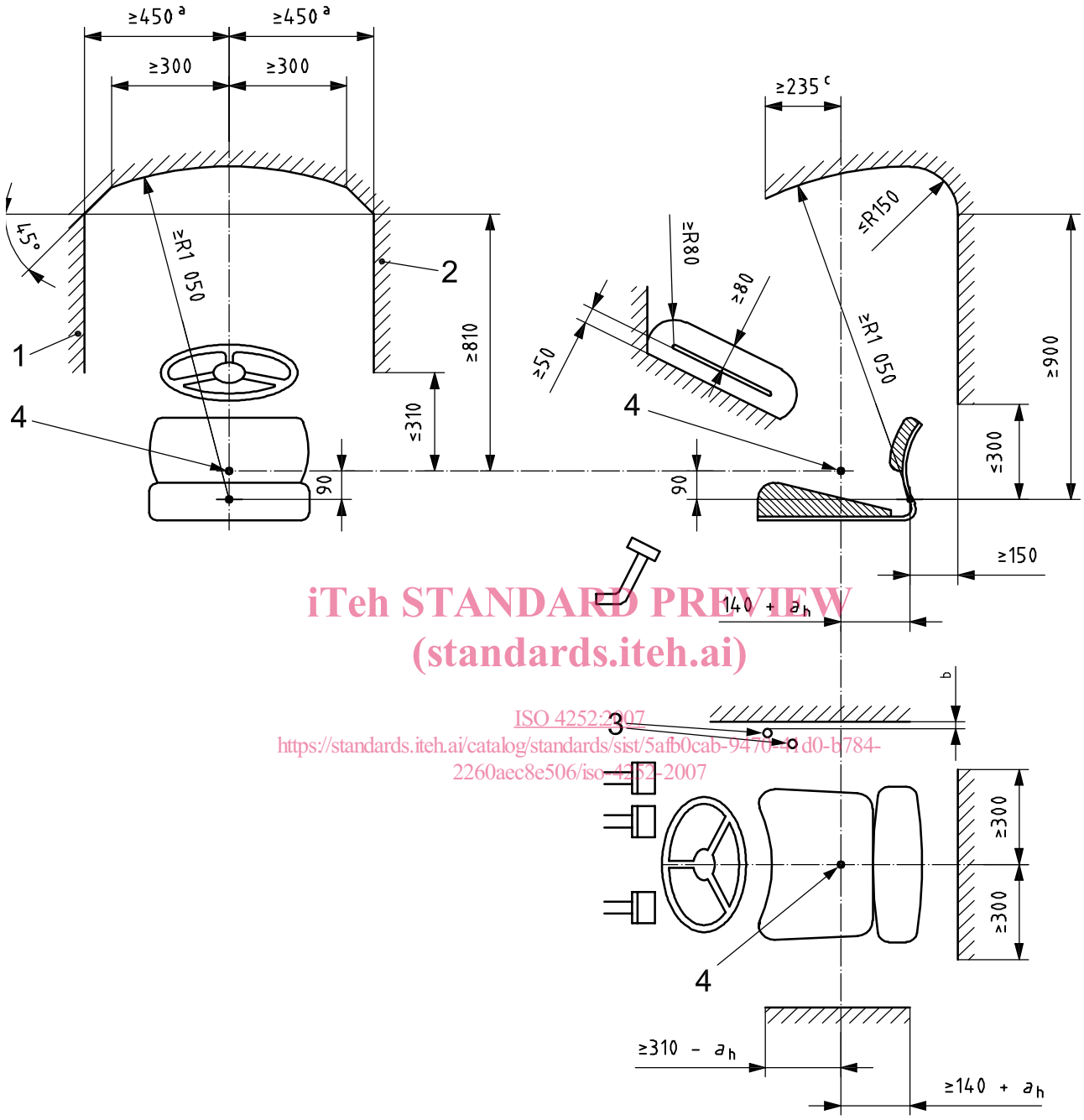

iTeh STANDARD PREVIEW
(standards.iteh.ai)
ISO 4252:2007
https://standards.iteh.ai/catalog/standards/sist/5afb0cab-9470-11d0-b784-2260aec8e506/iso-4252-2007

Figure 3 — Dimensions minimales de dégagement interne

© ISO 2007 – Tous droits réservés

Légende

1 paroi gauche de la cabine

2 paroi droite de la cabine

3 commandes manuelles

4 SIP

a_h égal à la moitié du réglage horizontal du siège

[a] Valable pour les tracteurs avec une seule position de l'opérateur. Pas applicable aux tracteurs tout terrain lorsque le SIP du siège du conducteur est à plus de 100 mm du plan longitudinal médian du tracteur. Pour les autres tracteurs, la dimension de 450 mm peut être réduite à 350 mm à la hauteur de 310 mm au-dessus du SIP et à 300 mm à la hauteur de 810 mm au-dessus du SIP.

[b] Voir Tableau 2.

[c] La zone de dégagement, limitée dans ce secteur par le rayon de 1 050 mm, peut être réduite pour les cabines des tracteurs pour lesquels la limitation des dimensions hors tout est un facteur de conception de première importance et/ou lorsque ce secteur sert au montage d'équipements spécifiquement montés sur le plafond.

Figure 3 — Dimensions minimales de dégagement interne (*suite*)

Tableau 1 — Dimensions minimales de dégagement interne

Distance	Dimension min./mm
Distance entre un point situé à 90 mm au-dessous et à $(140 + a_h)$ mm derrière le SIP et n'importe quelle partie du plafond de la cabine, au-dessus, vers l'avant et de chaque côté de la tête de l'opérateur[a]	1 050
Distance entre le SIP et la paroi arrière de la cabine, à une hauteur comprise entre 210 mm au-dessus du SIP et le contour du plafond délimité par le rayon de 1 050 mm et le rayon de raccordement de 150 mm	$290 + a_h$
Zone de dégagement latérale, à n'importe quelle distance entre 310 mm au-dessus du SIP et le contour du plafond délimité par le rayon de 1 050 mm, perpendiculairement au plan de référence vertical et à une distance de $(310 - a_h)$ mm en avant et de $(140 + a_h)$ mm en arrière du SIP	450
Distance entre le côté extérieur de la périphérie du volant de direction et la paroi de la cabine ou autres commandes manuelles[b]	80
a_h est égal à la moitié du réglage horizontal du siège.	
[a] Des matériaux souples, comme des rembourrages, peuvent pénétrer dans l'espace libre jusqu'à un maximum de 50 mm. [b] Excepté les commandes manuelles montées sur la colonne du volant de direction.	

iTeh STANDARD PREVIEW
(standards.iteh.ai)
ISO 4252:2007
https://standards.iteh.ai/catalog/standards/sist/5afb0cab-9470-41d0-b784-2f0f0ed5f80/iso-4252-2007

Tableau 2 — Dimensions des zones de dégagement autour des commandes

Type de commande	Dimensions[a] min./mm
Commandes du moteur et commandes qui demandent une force de manœuvre de plus de 150 N.	50
Commandes, autres que les commandes du moteur, qui demandent une force de manœuvre de 80 N à 150 N.	25
Pour les commandes qui demandent une force de manœuvre inférieure à 80 N, conserver un dégagement adéquat pour le fonctionnement.	
[a] Ces distances minimales doivent être valables pour toutes les positions des commandes.	

© ISO 2007 – Tous droits réservés