NORME INTERNATIONALE

ISO 21244

Première édition
2008-06-01

Matériel agricole — Liaisons mécaniques entre véhicules tracteurs et véhicules tractés — Attelages à anneau pour instruments et fixation à la barre d'attelage

Agricultural equipment — Mechanical connections between towed and towing vehicles — Implement hitch rings and attachment to tractor drawbars

iTeh STANDARD PREVIEW
(standards.iteh.ai)
ISO 21244:2008
https://standards.iteh.ai/catalog/standards/sist/d0ddbc78-9f29-467e-9834-ac8759440c61/iso-21244-2008

Numéro de référence
ISO 21244:2008(F)

© ISO 2008

PDF – Exonération de responsabilité

Le présent fichier PDF peut contenir des polices de caractères intégrées. Conformément aux conditions de licence d'Adobe, ce fichier peut être imprimé ou visualisé, mais ne doit pas être modifié à moins que l'ordinateur employé à cet effet ne bénéficie d'une licence autorisant l'utilisation de ces polices et que celles-ci y soient installées. Lors du téléchargement de ce fichier, les parties concernées acceptent de fait la responsabilité de ne pas enfreindre les conditions de licence d'Adobe. Le Secrétariat central de l'ISO décline toute responsabilité en la matière.

Adobe est une marque déposée d'Adobe Systems Incorporated.

Les détails relatifs aux produits logiciels utilisés pour la création du présent fichier PDF sont disponibles dans la rubrique General Info du fichier; les paramètres de création PDF ont été optimisés pour l'impression. Toutes les mesures ont été prises pour garantir l'exploitation de ce fichier par les comités membres de l'ISO. Dans le cas peu probable où surviendrait un problème d'utilisation, veuillez en informer le Secrétariat central à l'adresse donnée ci-dessous.

iTeh STANDARD PREVIEW
(standards.iteh.ai)

ISO 21244:2008
https://standards.iteh.ai/catalog/standards/sist/d0ddbc78-9f29-467e-9834-ac8759440c61/iso-21244-2008

DOCUMENT PROTÉGÉ PAR COPYRIGHT

© ISO 2008

Droits de reproduction réservés. Sauf prescription différente, aucune partie de cette publication ne peut être reproduite ni utilisée sous quelque forme que ce soit et par aucun procédé, électronique ou mécanique, y compris la photocopie et les microfilms, sans l'accord écrit de l'ISO à l'adresse ci-après ou du comité membre de l'ISO dans le pays du demandeur.

ISO copyright office
Case postale 56 • CH-1211 Geneva 20
Tel. + 41 22 749 01 11
Fax + 41 22 749 09 47
E-mail copyright@iso.org
Web www.iso.org

Publié en Suisse

Avant-propos

L'ISO (Organisation internationale de normalisation) est une fédération mondiale d'organismes nationaux de normalisation (comités membres de l'ISO). L'élaboration des Normes internationales est en général confiée aux comités techniques de l'ISO. Chaque comité membre intéressé par une étude a le droit de faire partie du comité technique créé à cet effet. Les organisations internationales, gouvernementales et non gouvernementales, en liaison avec l'ISO participent également aux travaux. L'ISO collabore étroitement avec la Commission électrotechnique internationale (CEI) en ce qui concerne la normalisation électrotechnique.

Les Normes internationales sont rédigées conformément aux règles données dans les Directives ISO/CEI, Partie 2.

La tâche principale des comités techniques est d'élaborer les Normes internationales. Les projets de Normes internationales adoptés par les comités techniques sont soumis aux comités membres pour vote. Leur publication comme Normes internationales requiert l'approbation de 75 % au moins des comités membres votants.

L'attention est appelée sur le fait que certains des éléments du présent document peuvent faire l'objet de droits de propriété intellectuelle ou de droits analogues. L'ISO ne saurait être tenue pour responsable de ne pas avoir identifié de tels droits de propriété et averti de leur existence.

iTeh STANDARD PREVIEW

L'ISO 21244 a été élaborée par le comité technique ISO/TC 23, *Tracteurs et matériels agricoles et forestiers*, sous-comité SC 4, *Tracteurs*.

(standards.iteh.ai)

ISO 21244:2008
https://standards.iteh.ai/catalog/standards/sist/d0ddbc78-9f29-467e-9834-ac8759440c61/iso-21244-2008

iTeh STANDARD PREVIEW
(standards.iteh.ai)

ISO 21244:2008
https://standards.iteh.ai/catalog/standards/sist/d0ddbc78-9f29-467e-9834-ac8759440c61/iso-21244-2008

Matériel agricole — Liaisons mécaniques entre véhicules tracteurs et véhicules tractés — Attelages à anneau pour instruments et fixation à la barre d'attelage

1 Domaine d'application

La présente Norme internationale spécifie les exigences de dimensions applicables aux anneaux d'attelage des remorques et des instruments agricoles tractés, conçus pour être accouplés à la barre d'attelage de type chape du tracteur, conformément à l'ISO 6489-3.

2 Références normatives

Les documents de référence suivants sont indispensables pour l'application du présent document. Pour les références datées, seule l'édition citée s'applique. Pour les références non datées, la dernière édition du document de référence s'applique (y compris les éventuels amendements).

iTeh STANDARD PREVIEW
(standards.iteh.ai)

ISO 6489-3:2004, *Véhicules agricoles — Liaisons mécaniques entre véhicules remorqueurs et véhicules remorqués — Partie 3: Barre d'attelage du tracteur*

ISO 21244:2008
https://standards.iteh.ai/catalog/standards/sist/d0ddbc78-9f29-467e-9834-ac8759440c61/iso-21244-2008

3 Termes et définitions

Pour les besoins du présent document, les termes et définitions suivants s'appliquent.

3.1
angle de lacet
A
angle de rotation autour d'un axe vertical du véhicule passant par le point d'accouplement

3.2
angle de tangage
B
angle de rotation autour d'un axe horizontal passant par le point d'accouplement et perpendiculaire au plan longitudinal de symétrie du véhicule

3.3
angle de roulis
C
angle de rotation autour d'un axe horizontal passant par le point d'accouplement et situé dans le plan de symétrie du véhicule

© ISO 2008 – Tous droits réservés

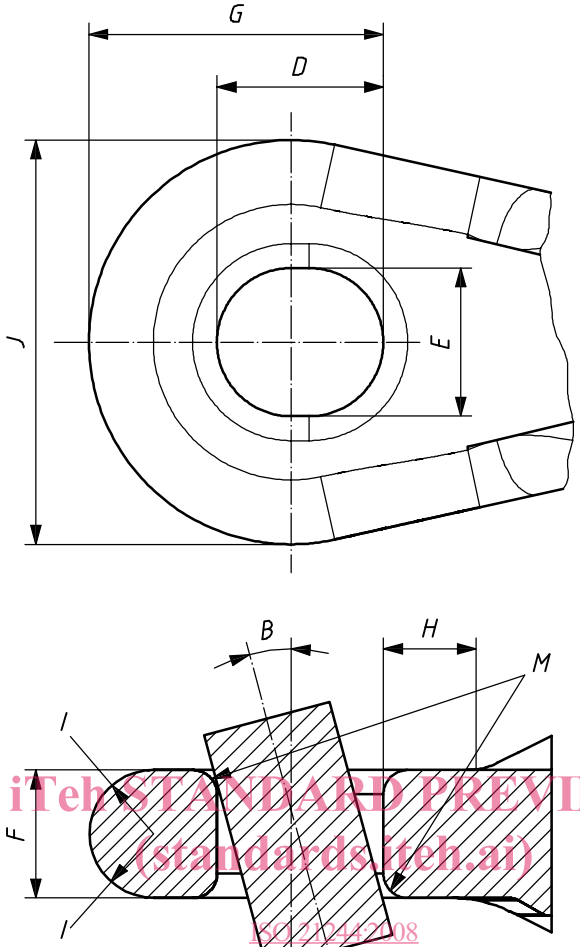

iTeh STANDARD PREVIEW
(standards.iteh.ai)
ISO 21244:2008
https://standards.iteh.ai/catalog/standards/sist/d0ddbc78-9f29-467e-9834-ac8759440c61/iso-21244-2008

Utilisable uniquement avec une barre d'attelage de type chape.

NOTE Pour l'angle B, voir le Tableau 3.

Figure 1 — Anneau d'attelage pour instrument (voir Tableau 1)

Tableau 1 — Spécification de l'anneau d'attelage (voir Figure 1)

Dimensions en millimètres

Paramètre	Catégorie de la barre d'attelage					
	0	1	2	3	4	5
Grand diamètre intérieur, D	21 à 40	33 à 48	33 à 60	41 à 66	55 à 70	73 à 85
Petit diamètre intérieur (min.), E	21	33	33	41	55	73
Épaisseur (max.), F	30	36	38	48	50	60
Distance (max.), G	55	85	95	95	110	140
Distance (min.), H	35	40	50	50	65	80
Rayon, I	0,5F	0,5F	0,5F	0,5F	0,5F	0,5F
Largeur (max.), J	95	107	115	140	160	190
Rayon, M	Comme requis pour assurer une articulation suffisante entre le tracteur et l'instrument.					
Diamètre de la broche (min.)	Conformément au Tableau 4 de l'ISO 6489-3:2004.					

© ISO 2008 – Tous droits réservés

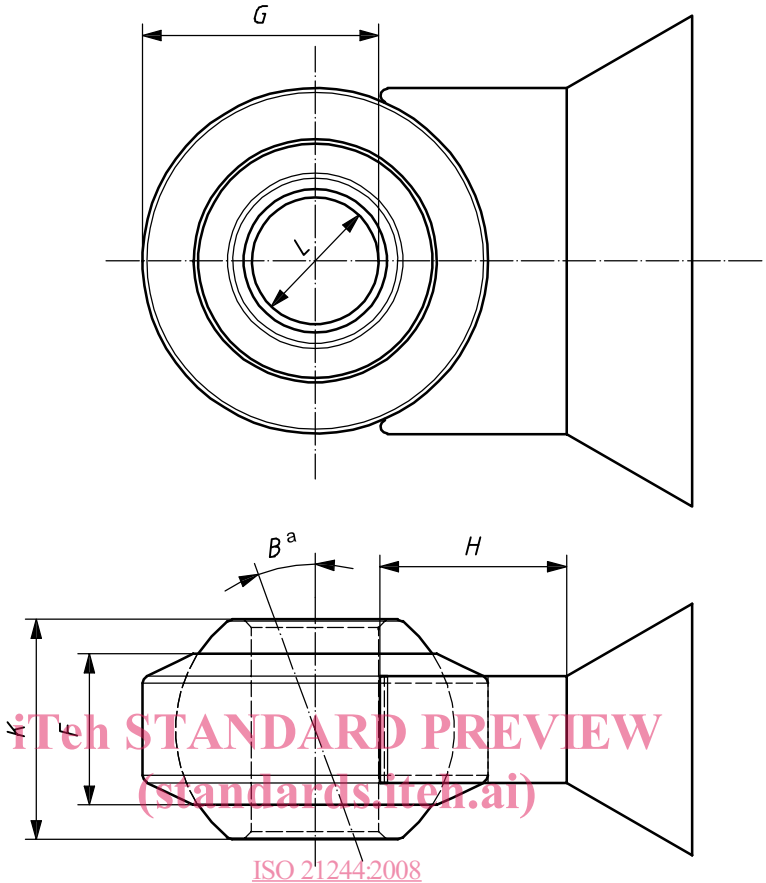

iTeh STANDARD PREVIEW
(standards.iteh.ai)
ISO 21244:2008
https://standards.iteh.ai/catalog/standards/sist/d0ddbc78-9f29-467e-9834-ac8759440c61/iso-21244-2008

Utilisable uniquement avec une barre d'attelage de type chape.

NOTE Pour l'angle B, voir le Tableau 3. Pour les dimensions F, G et H, voir le Tableau 1.

a Dans toutes les directions.

Figure 2 — Attelage à boule de l'instrument (voir Tableau 2)

Tableau 2 — Spécifications de l'attelage à boule (voir Figure 2)

Dimensions en millimètres

Paramètre	Catégorie de la barre d'attelage					
	0	1	2	3	4	5
Épaisseur de la boule (max.), K	45	65	65	85	85	95
Alésage de la barre d'attelage, L, diamètre $^{+0,8}_{-0,25}$	19	31	31	39	51	71
Diamètre de la broche (min.)	Conformément au Tableau 4 de l'ISO 6489-3:2004.					

© ISO 2008 – Tous droits réservés

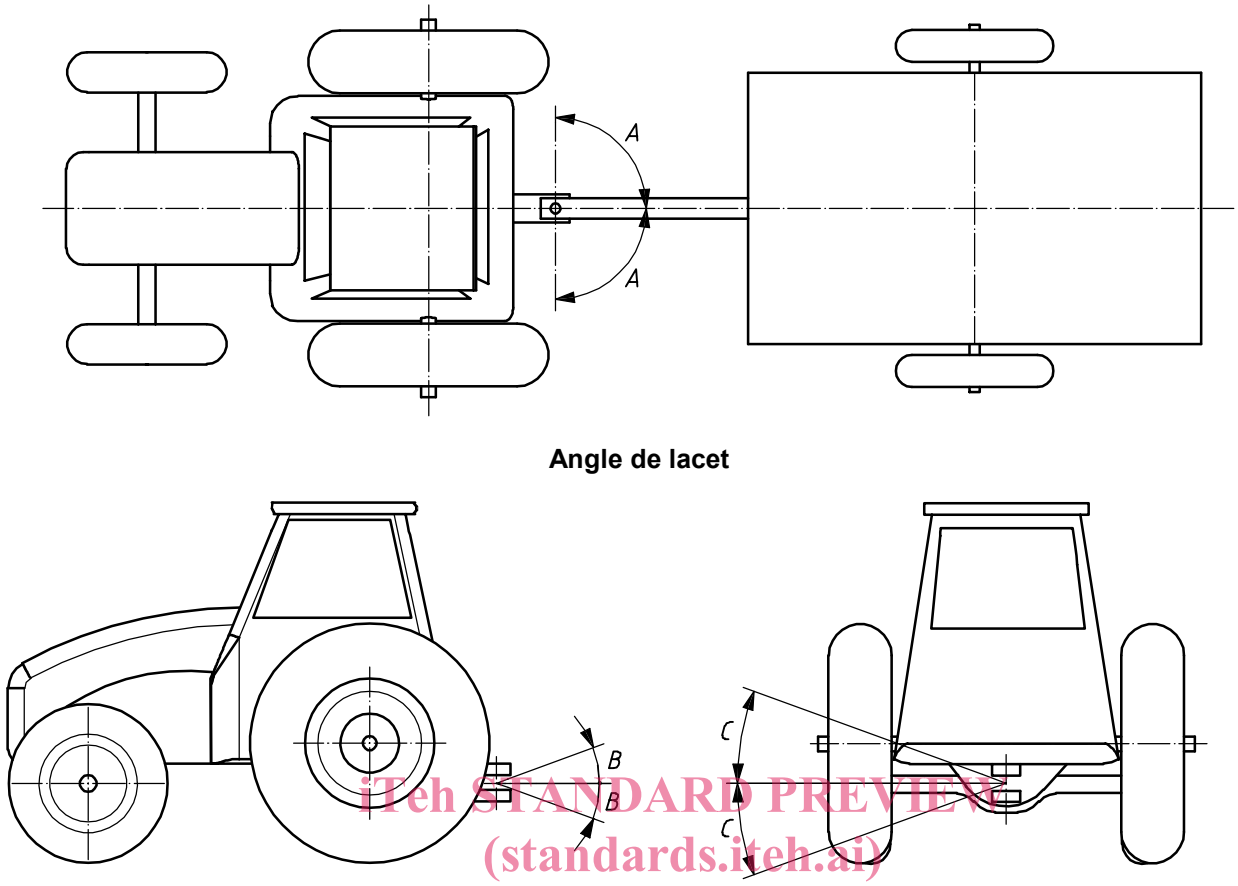

iTeh STANDARD PREVIEW
(standards.iteh.ai)
ISO 21244:2008
https://standards.iteh.ai/catalog/standards/sist/d0ddbc78-9f29-467e-9834-ac8759440c61/iso-21244-2008

Figure 3 — Angles minimaux d'articulation de la barre d'attelage (voir Tableau 3)

Tableau 3 — Angles d'articulation (voir Figure 3)

Angles en degrés

Paramètre	Catégorie de la barre d'attelage					
	0	1	2	3	4	5
Angle de lacet, *A* [a]	90	90	90	90	90	90
Angle de tangage, *B*	20	20	20	20	15	15
Angle de roulis, *C*	20	20	20	20	15	15

[a] L'intention est de laisser dans l'accouplement un dégagement plus grand que ne le permettent les pneumatiques arrière du tracteur et l'attelage de l'instrument.

© ISO 2008 – Tous droits réservés

4 Spécifications

4.1 Les dimensions de l'attelage doivent être conformes à la Figure 1 et au Tableau 1, et à la Figure 2 et au Tableau 2, et doivent permettre la rotation comme indiqué à la Figure 3 et spécifié dans le Tableau 3.

4.2 Les dimensions relatives aux spécifications normalisées sont divisées en six catégories, en fonction de la puissance à la prise de force définie dans l'ISO 6489-3.

NOTE Pour plus d'informations sur les combinaisons d'attelage, consulter l'Annexe A.

4.3 Les efforts de traction, la puissance à la prise de force conformément au Tableau 1 de l'ISO 6489-3:2004 et les valeurs de charge verticale statique maximale de l'instrument agricole tracté doivent dicter la catégorie de barre d'attelage et déterminer s'il est nécessaire d'utiliser soit un attelage à anneau (voir Figure 1), soit un attelage à boule (voir Figure 2).

Un attelage à boule peut être utilisé si une liaison plus étroite entre le tracteur et les instruments est exigée.

4.4 La charge verticale statique maximale doit être déterminée conformément à l'ISO 6489-3:2004, Tableau 5.

4.5 L'attelage doit être conçu uniquement pour la liaison avec une barre d'attelage de type chape.

iTeh STANDARD PREVIEW
(standards.iteh.ai)

ISO 21244:2008
https://standards.iteh.ai/catalog/standards/sist/d0ddbc78-9f29-467e-9834-ac8759440c61/iso-21244-2008