NORME INTERNATIONALE

ISO 363-2

Première édition
2006-03-15

Matériel pour l'industrie textile — Lisses en acier plat avec boucles d'extrémités fermées —

Partie 2: Dimensions des lisses fabriquées en feuillards d'acier trempé

iTeh STANDARD PREVIEW
(standards.iteh.ai)

Textile machinery and accessories — Flat steel healds with closed end loops —

Part 2: Dimensions of healds manufactured of hardened strip steel

ISO 363-2:2006
https://standards.iteh.ai/catalog/standards/sist/539f475e-6983-428c-a49c-aae3dc7eac88/iso-363-2-2006

Numéro de référence
ISO 363-2:2006(F)

© ISO 2006

PDF – Exonération de responsabilité

Le présent fichier PDF peut contenir des polices de caractères intégrées. Conformément aux conditions de licence d'Adobe, ce fichier peut être imprimé ou visualisé, mais ne doit pas être modifié à moins que l'ordinateur employé à cet effet ne bénéficie d'une licence autorisant l'utilisation de ces polices et que celles-ci y soient installées. Lors du téléchargement de ce fichier, les parties concernées acceptent de fait la responsabilité de ne pas enfreindre les conditions de licence d'Adobe. Le Secrétariat central de l'ISO décline toute responsabilité en la matière.

Adobe est une marque déposée d'Adobe Systems Incorporated.

Les détails relatifs aux produits logiciels utilisés pour la création du présent fichier PDF sont disponibles dans la rubrique General Info du fichier; les paramètres de création PDF ont été optimisés pour l'impression. Toutes les mesures ont été prises pour garantir l'exploitation de ce fichier par les comités membres de l'ISO. Dans le cas peu probable où surviendrait un problème d'utilisation, veuillez en informer le Secrétariat central à l'adresse donnée ci-dessous.

iTeh STANDARD PREVIEW
(standards.iteh.ai)

ISO 363-2:2006
https://standards.iteh.ai/catalog/standards/sist/539f475e-6983-428c-a49c-aae3dc7eac88/iso-363-2-2006

© ISO 2006

Droits de reproduction réservés. Sauf prescription différente, aucune partie de cette publication ne peut être reproduite ni utilisée sous quelque forme que ce soit et par aucun procédé, électronique ou mécanique, y compris la photocopie et les microfilms, sans l'accord écrit de l'ISO à l'adresse ci-après ou du comité membre de l'ISO dans le pays du demandeur.

ISO copyright office
Case postale 56 • CH-1211 Geneva 20
Tel. + 41 22 749 01 11
Fax. + 41 22 749 09 47
E-mail copyright@iso.org
Web www.iso.org

Publié en Suisse

Avant-propos

L'ISO (Organisation internationale de normalisation) est une fédération mondiale d'organismes nationaux de normalisation (comités membres de l'ISO). L'élaboration des Normes internationales est en général confiée aux comités techniques de l'ISO. Chaque comité membre intéressé par une étude a le droit de faire partie du comité technique créé à cet effet. Les organisations internationales, gouvernementales et non gouvernementales, en liaison avec l'ISO participent également aux travaux. L'ISO collabore étroitement avec la Commission électrotechnique internationale (CEI) en ce qui concerne la normalisation électrotechnique.

Les Normes internationales sont rédigées conformément aux règles données dans les Directives ISO/CEI, Partie 2.

La tâche principale des comités techniques est d'élaborer les Normes internationales. Les projets de Normes internationales adoptés par les comités techniques sont soumis aux comités membres pour vote. Leur publication comme Normes internationales requiert l'approbation de 75 % au moins des comités membres votants.

L'attention est appelée sur le fait que certains des éléments du présent document peuvent faire l'objet de droits de propriété intellectuelle ou de droits analogues. L'ISO ne saurait être tenue pour responsable de ne pas avoir identifié de tels droits de propriété et averti de leur existence.

iTeh STANDARD PREVIEW
(standards.iteh.ai)

L'ISO 363-2 a été élaborée par le comité technique ISO/TC 72, *Matériel pour l'industrie textile et machines pour le nettoyage à sec et la blanchisserie industrielle*, sous-comité SC 3, *Matériel pour la fabrication d'étoffe y compris le matériel de préparation, et accessoires*.

ISO 363-2:2006
https://standards.iteh.ai/catalog/standards/sist/539f475e-6983-428c-a49c-aae3dc7eac88/iso-363-2-2006

L'ISO 363 comprend les parties suivantes, présentées sous le titre général *Matériel pour l'industrie textile — Lisses en acier plat avec boucles d'extrémités fermées*:

— *Partie 1: Dimensions des lisses fabriquées en fils d'acier laminé*

— *Partie 2: Dimensions des lisses fabriquées en feuillards d'acier trempé*

© ISO 2006 – Tous droits réservés

iTeh STANDARD PREVIEW
(standards.iteh.ai)

ISO 363-2:2006
https://standards.iteh.ai/catalog/standards/sist/539f475e-6983-428c-a49c-aae3dc7eac88/iso-363-2-2006

Matériel pour l'industrie textile — Lisses en acier plat avec boucles d'extrémités fermées —

Partie 2:
Dimensions des lisses fabriquées en feuillards d'acier trempé

1 Domaine d'application

La présente partie de l'ISO 363 spécifie les dimensions principales et les tolérances des lisses en acier plat avec boucles d'extrémités fermées (boucles d'extrémité de forme-O), fabriquées en feuillards d'acier trempé, destinées à être utilisées dans l'industrie textile.

2 Dimensions

Voir Figure 1 et Tableaux 1 et 2.

iTeh STANDARD PREVIEW
(standards.iteh.ai)
ISO 363-2:2006
https://standards.iteh.ai/catalog/standards/sist/539f475e-6983-428c-a49c-aae3dc7eac88/iso-363-2-2006

© ISO 2006 – Tous droits réservés

Dimensions en millimètres

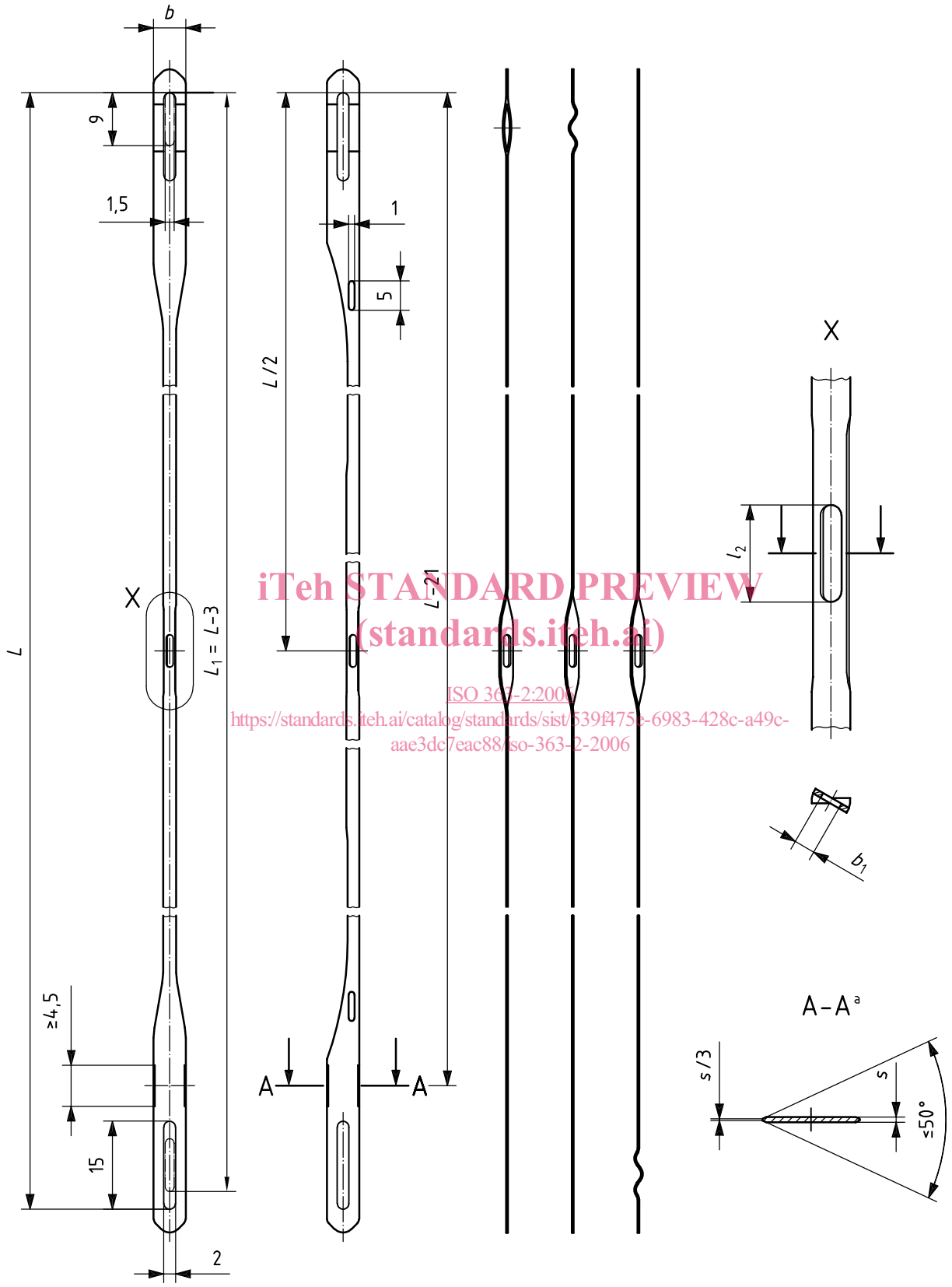

a Coupe agrandie.

Figure 1

iTeh STANDARD PREVIEW
(standards.iteh.ai)
ISO 363-2:2006
https://standards.iteh.ai/catalog/standards/sist/539f475e-6983-428c-a49c-aae3dc7eac88/iso-363-2-2006

© ISO 2006 – Tous droits réservés

Tableau 1 — SIMPLEX pour rang unique d'œillets

Dimensions en millimètres

Section transversale de lisse	Dimensions de l'œillet de fil		Distance entre les boucles d'extrémités			
$b \times s$	l_2	b_1	L			
5,5 × 0,3	6,5	1,8	260	280	302	330

Tableau 2 — DUPLEX pour rang double d'œillets

Dimensions en millimètres

Section transversale de lisse	Dimensions de l'œillet de fil		Distance entre les boucles d'extrémités			
$b \times s$	l_2	b_1	L			
5,5 × 0,3	5,5	1,2	260	280	302	330

iTeh STANDARD PREVIEW
(standards.iteh.ai)

ISO 363-2:2006
https://standards.iteh.ai/catalog/standards/sist/539f475e-6983-428c-a49c-aae3dc7eac88/iso-363-2-2006

iTeh STANDARD PREVIEW
(standards.iteh.ai)

ISO 363-2:2006
https://standards.iteh.ai/catalog/standards/sist/539f475e-6983-428c-a49c-aae3dc7eac88/iso-363-2-2006

ICS 59.120.30

Prix basé sur 3 pages

© ISO 2006 – Tous droits réservés