NORME INTERNATIONALE

ISO 10073

Deuxième édition
2008-08-15

Outillage de moulage — Piliers d'entretoisement

Tools for moulding — Support pillars

iTeh STANDARD PREVIEW
(standards.iteh.ai)

ISO 10073:2008
https://standards.iteh.ai/catalog/standards/sist/8fc8b300-7666-470f-8a97-983f52421c46/iso-10073-2008

Numéro de référence
ISO 10073:2008(F)

© ISO 2008

PDF – Exonération de responsabilité

Le présent fichier PDF peut contenir des polices de caractères intégrées. Conformément aux conditions de licence d'Adobe, ce fichier peut être imprimé ou visualisé, mais ne doit pas être modifié à moins que l'ordinateur employé à cet effet ne bénéficie d'une licence autorisant l'utilisation de ces polices et que celles-ci y soient installées. Lors du téléchargement de ce fichier, les parties concernées acceptent de fait la responsabilité de ne pas enfreindre les conditions de licence d'Adobe. Le Secrétariat central de l'ISO décline toute responsabilité en la matière.

Adobe est une marque déposée d'Adobe Systems Incorporated.

Les détails relatifs aux produits logiciels utilisés pour la création du présent fichier PDF sont disponibles dans la rubrique General Info du fichier; les paramètres de création PDF ont été optimisés pour l'impression. Toutes les mesures ont été prises pour garantir l'exploitation de ce fichier par les comités membres de l'ISO. Dans le cas peu probable où surviendrait un problème d'utilisation, veuillez en informer le Secrétariat central à l'adresse donnée ci-dessous.

iTeh STANDARD PREVIEW
(standards.iteh.ai)

ISO 10073:2008
https://standards.iteh.ai/catalog/standards/sist/8fc8b300-7666-470f-8a97-983f52421c46/iso-10073-2008

DOCUMENT PROTÉGÉ PAR COPYRIGHT

© ISO 2008

Droits de reproduction réservés. Sauf prescription différente, aucune partie de cette publication ne peut être reproduite ni utilisée sous quelque forme que ce soit et par aucun procédé, électronique ou mécanique, y compris la photocopie et les microfilms, sans l'accord écrit de l'ISO à l'adresse ci-après ou du comité membre de l'ISO dans le pays du demandeur.

ISO copyright office
Case postale 56 • CH-1211 Geneva 20
Tel. + 41 22 749 01 11
Fax + 41 22 749 09 47
E-mail copyright@iso.org
Web www.iso.org

Publié en Suisse

Avant-propos

L'ISO (Organisation internationale de normalisation) est une fédération mondiale d'organismes nationaux de normalisation (comités membres de l'ISO). L'élaboration des Normes internationales est en général confiée aux comités techniques de l'ISO. Chaque comité membre intéressé par une étude a le droit de faire partie du comité technique créé à cet effet. Les organisations internationales, gouvernementales et non gouvernementales, en liaison avec l'ISO participent également aux travaux. L'ISO collabore étroitement avec la Commission électrotechnique internationale (CEI) en ce qui concerne la normalisation électrotechnique.

Les Normes internationales sont rédigées conformément aux règles données dans les Directives ISO/CEI, Partie 2.

La tâche principale des comités techniques est d'élaborer les Normes internationales. Les projets de Normes internationales adoptés par les comités techniques sont soumis aux comités membres pour vote. Leur publication comme Normes internationales requiert l'approbation de 75 % au moins des comités membres votants.

L'attention est appelée sur le fait que certains des éléments du présent document peuvent faire l'objet de droits de propriété intellectuelle ou de droits analogues. L'ISO ne saurait être tenue pour responsable de ne pas avoir identifié de tels droits de propriété et averti de leur existence.

iTeh STANDARD PREVIEW
(standards.iteh.ai)

L'ISO 10073 a été élaborée par le comité technique ISO/TC 29, *Petit outillage*, sous-comité SC 8, *Outillage de presse et de moulage*.

Cette deuxième édition annule et remplace la première édition (ISO 10073:1991), dont elle constitue une révision mineure. En particulier, l'indication des états de surface a fait l'objet d'une mise à jour selon l'ISO 1302:2002.

ISO 10073:2008
https://standards.iteh.ai/catalog/standards/sist/8fc8b300-7666-470f-8a97-983f52421c46/iso-10073-2008

iTeh STANDARD PREVIEW
(standards.iteh.ai)

ISO 10073:2008
https://standards.iteh.ai/catalog/standards/sist/8fc8b300-7666-470f-8a97-983f52421c46/iso-10073-2008

Outillage de moulage — Piliers d'entretoisement

1 Domaine d'application

La présente Norme internationale spécifie les principales dimensions et tolérances, en millimètres, des piliers d'entretoisement utilisés essentiellement dans les moules pour injection et les moules pour matières plastiques et caoutchouc.

Elle donne des indications relatives aux matériaux et à la dureté et spécifie la désignation des piliers d'entretoisement conformément à ses exigences.

2 Dimensions

Les dimensions des piliers d'entretoisement doivent être conformes aux indications de la Figure 1 et des Tableaux 1 et 2.

iTeh STANDARD PREVIEW
(standards.iteh.ai)
ISO 10073:2008
https://standards.iteh.ai/catalog/standards/sist/8fc8b300-7bb6-470f-8a97-983f52421c46/iso-10073-2008

Valeurs de rugosité de surface en micromètres

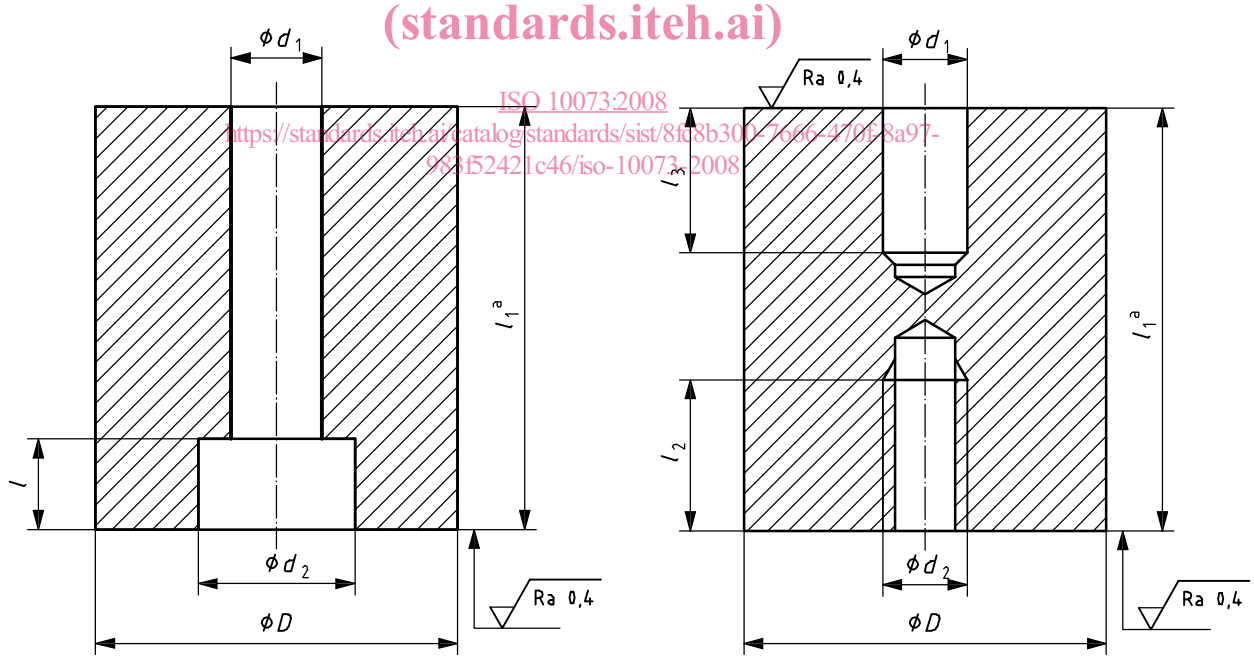

a) Type A b) Type B

[a] Les carcasses d'éjection et les piliers d'entretoisement doivent être rectifiés à la même hauteur lors de leur assemblage dans les moules complets.

Figure 1 — Piliers d'entretoisement

© ISO 2008 – Tous droits réservés

Tableau 1 — Pilier d'entretoisement, Type A

Dimensions en millimètres

D $^{0}_{-0,2}$	l_1 $^{+0,15}_{+0,05}$							d_1 [a]	d_2	l	**Filetage de la vis**
	40	50	63	80	100	125	160				
25	×	×	×	×	×	×		9	15	9	M8
32	×	×	×	×	×	×		9	15	9	M8
40	×	×	×	×	×	×		11	18	11	M10
50		×	×	×	×	×		11	18	11	M10
63			×	×	×	×	×	13,5	20	13	M12
80			×	×	×	×	×	13,5	20	13	M12

[a] Conformément à l'ISO 273, série moyenne.

Tableau 2 — Pilier d'entretoisement, Type B

Dimensions en millimètres

D $^{0}_{-0,2}$	l_1 $^{+0,15}_{+0,05}$							d_1 H7	d_2	l_2	l_3
	40	50	63	80	100	125	160				
25	x	x	x	x	x	x		8	M8	15	15
32	x	x	x	x	x	x		8	M8	15	15
40	x	x	x	x	x	x		10	M10	18	18
50		x	x	x	x	x		10	M10	18	18
63			x	x	x	x	x	12	M12	20	20
80			x	x	x	x	x	12	M12	20	20

iTeh STANDARD PREVIEW
(standards.iteh.ai)
ISO 10073:2008
https://standards.iteh.ai/catalog/standards/sist/8fc8b300-7666-470f-8a97-983f53421c46/iso-10073-2008

3 Matériau et dureté correspondante

La matière doit être en acier à faible teneur en carbone. Le choix de l'acier à faible teneur en carbone, ainsi que la dureté, est laissé à l'initiative du fabricant.

© ISO 2008 – Tous droits réservés

4 Désignation

Un pilier d'entretoisement conforme à la présente Norme internationale doit être désigné par:

a) «Pilier d'entretoisement»;

b) une référence de la présente Norme internationale, c'est-à-dire l'ISO 10073;

c) son type (A ou B);

d) son diamètre extérieur, D, en millimètres;

e) sa longueur, l_1, en millimètres.

EXEMPLE Un pilier d'entretoisement de type A, de diamètre extérieur $D = 25$ mm et de longueur $l_1 = 40$ mm est désigné comme suit:

Pilier d'entretoisement ISO 10073 - A - 25 × 40

iTeh STANDARD PREVIEW
(standards.iteh.ai)
ISO 10073:2008
https://standards.iteh.ai/catalog/standards/sist/8fc8b300-7666-470f-8a97-983f52421c46/iso-10073-2008

Bibliographie

[1] ISO 273:1979, *Éléments de fixation — Trous de passage pour vis*

[2] ISO 1302:2002, *Spécification géométrique des produits (GPS) — Indication des états de surface dans la documentation technique de produits*

iTeh STANDARD PREVIEW
(standards.iteh.ai)

ISO 10073:2008
https://standards.iteh.ai/catalog/standards/sist/8fc8b300-7666-470f-8a97-983f52421c46/iso-10073-2008

 © ISO 2008 – Tous droits réservés

iTeh STANDARD PREVIEW
(standards.iteh.ai)

ISO 10073:2008
https://standards.iteh.ai/catalog/standards/sist/8fc8b300-7666-470f-8a97-983f52421c46/iso-10073-2008