NORME INTERNATIONALE

ISO 10748

Première édition
2011-03-11

Chaussures — Méthode d'essai pour les fermetures à glissière — Résistance de blocage du curseur

Footwear — Test method for slide fasteners — Slider locking strength

iTeh STANDARD PREVIEW
(standards.iteh.ai)

ISO 10748:2011
https://standards.iteh.ai/catalog/standards/sist/bc9c0cbf-3ebc-4d50-a1d7-0b4485b13342/iso-10748-2011

Numéro de référence
ISO 10748:2011(F)

© ISO 2011

PDF – Exonération de responsabilité

Le présent fichier PDF peut contenir des polices de caractères intégrées. Conformément aux conditions de licence d'Adobe, ce fichier peut être imprimé ou visualisé, mais ne doit pas être modifié à moins que l'ordinateur employé à cet effet ne bénéficie d'une licence autorisant l'utilisation de ces polices et que celles-ci y soient installées. Lors du téléchargement de ce fichier, les parties concernées acceptent de fait la responsabilité de ne pas enfreindre les conditions de licence d'Adobe. Le Secrétariat central de l'ISO décline toute responsabilité en la matière.

Adobe est une marque déposée d'Adobe Systems Incorporated.

Les détails relatifs aux produits logiciels utilisés pour la création du présent fichier PDF sont disponibles dans la rubrique General Info du fichier; les paramètres de création PDF ont été optimisés pour l'impression. Toutes les mesures ont été prises pour garantir l'exploitation de ce fichier par les comités membres de l'ISO. Dans le cas peu probable où surviendrait un problème d'utilisation, veuillez en informer le Secrétariat central à l'adresse donnée ci-dessous.

iTeh STANDARD PREVIEW
(standards.iteh.ai)

ISO 10748:2011
https://standards.iteh.ai/catalog/standards/sist/bc9c0cbf-3ebc-4d50-a1d7-0b4485b13342/iso-10748-2011

DOCUMENT PROTÉGÉ PAR COPYRIGHT

© ISO 2011

Droits de reproduction réservés. Sauf prescription différente, aucune partie de cette publication ne peut être reproduite ni utilisée sous quelque forme que ce soit et par aucun procédé, électronique ou mécanique, y compris la photocopie et les microfilms, sans l'accord écrit de l'ISO à l'adresse ci-après ou du comité membre de l'ISO dans le pays du demandeur.

ISO copyright office
Case postale 56 • CH-1211 Geneva 20
Tel. + 41 22 749 01 11
Fax + 41 22 749 09 47
E-mail copyright@iso.org
Web www.iso.org

Publié en Suisse

Avant-propos

L'ISO (Organisation internationale de normalisation) est une fédération mondiale d'organismes nationaux de normalisation (comités membres de l'ISO). L'élaboration des Normes internationales est en général confiée aux comités techniques de l'ISO. Chaque comité membre intéressé par une étude a le droit de faire partie du comité technique créé à cet effet. Les organisations internationales, gouvernementales et non gouvernementales, en liaison avec l'ISO participent également aux travaux. L'ISO collabore étroitement avec la Commission électrotechnique internationale (CEI) en ce qui concerne la normalisation électrotechnique.

Les Normes internationales sont rédigées conformément aux règles données dans les Directives ISO/CEI, Partie 2.

La tâche principale des comités techniques est d'élaborer les Normes internationales. Les projets de Normes internationales adoptés par les comités techniques sont soumis aux comités membres pour vote. Leur publication comme Normes internationales requiert l'approbation de 75 % au moins des comités membres votants.

L'attention est appelée sur le fait que certains des éléments du présent document peuvent faire l'objet de droits de propriété intellectuelle ou de droits analogues. L'ISO ne saurait être tenue pour responsable de ne pas avoir identifié de tels droits de propriété et averti de leur existence.

iTeh STANDARD PREVIEW
(standards.iteh.ai)

L'ISO 10748 a été élaborée par le comité technique CEN/TC 309, *Chaussure*, du Comité européen de normalisation (CEN) en collaboration avec le comité technique ISO/TC 216, *Chaussure*, conformément à l'Accord de coopération technique entre l'ISO et le CEN (Accord de Vienne).

ISO 10748:2011
https://standards.iteh.ai/catalog/standards/sist/bc9c0cbf-3ebc-4d50-a1d7-0b4485b13342/iso-10748-2011

iTeh STANDARD PREVIEW
(standards.iteh.ai)

ISO 10748:2011
https://standards.iteh.ai/catalog/standards/sist/bc9c0cbf-3ebc-4d50-a1d7-0b4485b13342/iso-10748-2011

Chaussures — Méthode d'essai pour les fermetures à glissière — Résistance de blocage du curseur

1 Domaine d'application

La présente Norme internationale spécifie une méthode d'essai destinée à déterminer la résistance de blocage du curseur d'une fermeture à glissière de chaussure. La méthode s'applique à tous les types de fermetures à glissière munies d'un dispositif de blocage de curseur.

2 Références normatives

Les documents de référence suivants sont indispensables pour l'application du présent document. Pour les références datées, seule l'édition citée s'applique. Pour les références non datées, la dernière édition du document de référence s'applique (y compris les éventuels amendements).

ISO 7500-1, *Matériaux métalliques — Vérification des machines pour essais statiques uniaxiaux — Partie 1: Machines d'essai de traction/compression — Vérification et étalonnage du système de mesure de force*

iTeh STANDARD PREVIEW

ISO 19952, *Chaussures — Vocabulaire*

(standards.iteh.ai)

ISO 10748:2011
https://standards.iteh.ai/catalog/standards/sist/bc9c0cbf-3ebc-4d50-a1d7-0b4485b13342/iso-10748-2011

3 Termes et définitions

Pour les besoins du présent document, les termes et définitions donnés dans l'ISO 19952 ainsi que les suivants s'appliquent.

3.1
fermeture à glissière
moyen de maintien de deux matériaux souples constitués d'éléments pouvant s'emboîter, fixés chacun à l'un des bords opposés de deux rubans, et d'un curseur mobile reliant ces éléments, qui, lorsqu'il est déplacé dans un sens, a pour effet l'emboîtement des éléments d'un ruban dans les éléments de l'autre ruban, et lorsqu'il est déplacé dans le sens opposé, a pour effet de les séparer

Voir Figure 1.

3.2
ruban
bande de tissu servant de support aux autres éléments de la fermeture à glissière

3.3
curseur
moyen d'entraînement des deux éléments pouvant s'emboîter, permettant de les rassembler ou de les séparer, lorsqu'il est déplacé le long de la chaîne

3.4
tirette
pièce en plastique ou en métal fixée au curseur, représentant un moyen de saisie manuelle permettant à l'utilisateur de la faire fonctionner

© ISO 2011 – Tous droits réservés

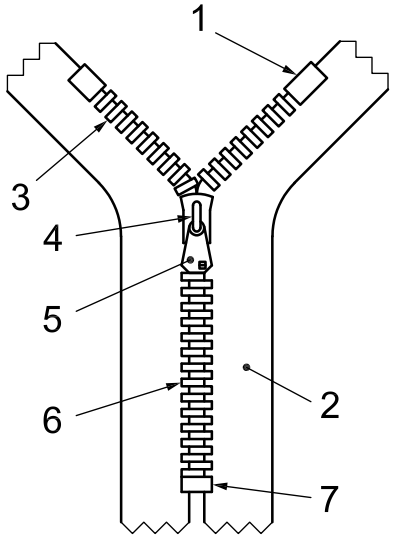

Légende

1 arrêt
2 ruban
3 éléments (maillons)
4 curseur
5 tirette
6 chaîne
7 réunion

Figure 1 — Fermeture à glissière

iTeh STANDARD PREVIEW
(standards.iteh.ai)
ISO 10748:2011
https://standards.iteh.ai/catalog/standards/sist/0e9e0e0f-5e6e-4d50-a1d7-0b4485b13342/iso-10748-2011

3.5
maillon
élément individuel de la fermeture à glissière, qui s'emboîte dans un élément opposé

3.6
butée d'arrêt
arrêt
éléments terminaux de la chaîne empêchant le curseur de se dégager des maillons et du ruban

3.7
dispositif de blocage
élément empêchant un déplacement involontaire du curseur pendant l'utilisation ou le port

4 Principe

Le curseur est bloqué sur la chaîne de la fermeture à glissière et le dispositif de blocage soumis à une force de traction qui lui est appliquée à 180° via les demi-chaînes. La force est augmentée jusqu'à la rupture.

5 Appareillage et matériel

5.1 Machine d'essai de traction, avec

a) une vitesse de séparation des mâchoires de (100 ± 10) mm/min,

b) la possibilité de mesurer les forces jusqu'à une valeur de 2 kN avec une exactitude supérieure à 2 %, comme spécifié par la classe 2 de l'ISO 7500-1,

c) la possibilité d'enregistrer la force maximale appliquée au cours de l'essai.

 © ISO 2011 – Tous droits réservés

6 Préparation des éprouvettes

6.1 Au minimum trois fermetures à glissière doivent être soumises à essai.

6.2 Avant l'essai, conditionner les éprouvettes à 23 °C avec une humidité relative de 50 % pendant 24 h et réaliser l'essai dans cet environnement.

6.3 Placer chaque éprouvette en position ouverte, le dispositif de blocage bloqué sur la chaîne à environ 30 mm de l'arrêt.

7 Mode opératoire

7.1 Régler les mâchoires de la machine d'essai de traction (5.1) à un écartement de (50 ± 5) mm et fixer l'éprouvette au centre des mâchoires de sorte que la partie supérieure de chaque demi-chaîne soit adjacente à l'arrêt (voir Figure 2).

7.2 S'assurer que le mécanisme de blocage reste en place pendant l'essai, faire fonctionner la machine d'essai de traction afin d'augmenter la force exercée sur l'éprouvette jusqu'à ce que le mécanisme de blocage glisse ou que l'éprouvette cède. Enregistrer la force à la rupture, F, en newtons, à 1 N près.

7.3 Enregistrer le type de défaillance comme suit:

— glissement du mécanisme de blocage;

— rupture de l'éprouvette.

iTeh STANDARD PREVIEW
(standards.iteh.ai)

7.4 Répéter le mode opératoire décrit de 7.1 à 7.3 pour les éprouvettes restantes.

7.5 Pour chaque type de défaillance, enregistrer le nombre d'éprouvettes présentant ce type de défaut, défini en 7.3 et calculer la moyenne arithmétique des valeurs correspondantes de F, comme la résistance de blocage du curseur.

ISO 10748:2011
https://standards.iteh.ai/catalog/standards/sist/bc9c0cbf-3ebc-4d50-a1d7-0b4485b13342/iso-10748-2011

Dimensions en millimètres

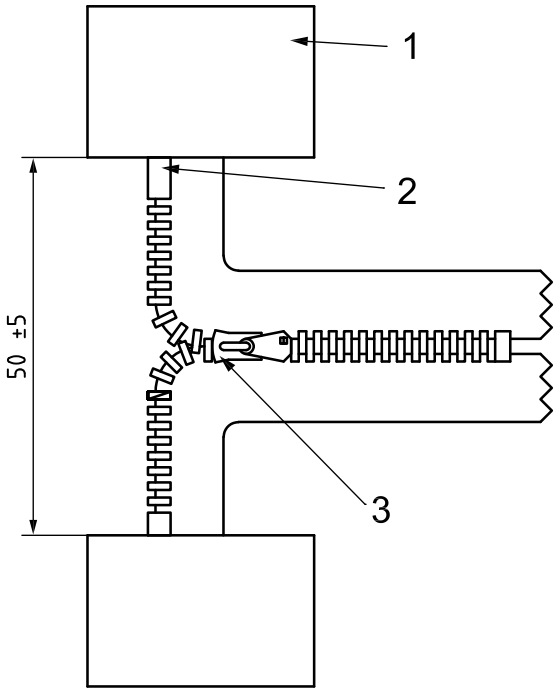

Légende

1 mâchoire 2 arrêt 3 curseur

Figure 2 — Essai de blocage du curseur

© ISO 2011 – Tous droits réservés

8 Rapport d'essai

Le rapport d'essai doit inclure au moins les informations suivantes:

a) la référence à la présente Norme internationale, c'est-à-dire l'ISO 10748:2010;

b) la description complète de l'échantillon (fermeture à glissière) soumis à essai;

c) la date de l'essai;

d) pour chaque type de défaillance

   1) le nombre d'éprouvettes présentant le type de défaut, tel qu'enregistré en 7.5,

   2) la résistance de blocage du curseur, telle qu'enregistrée en 7.5;

e) tout écart par rapport à la présente méthode d'essai.

iTeh STANDARD PREVIEW
(standards.iteh.ai)

ISO 10748:2011
https://standards.iteh.ai/catalog/standards/sist/bc9c0cbf-3ebc-4d50-a1d7-0b4485b13342/iso-10748-2011

© ISO 2011 – Tous droits réservés

Bibliographie

[1] ISO 17709, *Chaussures — Localisation de l'échantillonnage, préparation et durée de conditionnement des échantillons et éprouvettes*

[2] ISO 18454, *Chaussures — Atmosphères normales de conditionnement et d'essai des chaussures et de leurs éléments constitutifs*

iTeh STANDARD PREVIEW
(standards.iteh.ai)

ISO 10748:2011
https://standards.iteh.ai/catalog/standards/sist/bc9c0cbf-3ebc-4d50-a1d7-0b4485b13342/iso-10748-2011