NORME INTERNATIONALE

ISO 9168

Troisième édition
2009-07-15

Art dentaire — Connexions pour pièces à main dentaires à air comprimé

Dentistry — Hose connectors for air driven dental handpieces

iTeh STANDARD PREVIEW
(standards.iteh.ai)

ISO 9168:2009
https://standards.iteh.ai/catalog/standards/sist/93371250-b2fe-4885-88e0-c608c5ae94b1/iso-9168-2009

Numéro de référence
ISO 9168:2009(F)

© ISO 2009

PDF – Exonération de responsabilité

Le présent fichier PDF peut contenir des polices de caractères intégrées. Conformément aux conditions de licence d'Adobe, ce fichier peut être imprimé ou visualisé, mais ne doit pas être modifié à moins que l'ordinateur employé à cet effet ne bénéficie d'une licence autorisant l'utilisation de ces polices et que celles-ci y soient installées. Lors du téléchargement de ce fichier, les parties concernées acceptent de fait la responsabilité de ne pas enfreindre les conditions de licence d'Adobe. Le Secrétariat central de l'ISO décline toute responsabilité en la matière.

Adobe est une marque déposée d'Adobe Systems Incorporated.

Les détails relatifs aux produits logiciels utilisés pour la création du présent fichier PDF sont disponibles dans la rubrique General Info du fichier; les paramètres de création PDF ont été optimisés pour l'impression. Toutes les mesures ont été prises pour garantir l'exploitation de ce fichier par les comités membres de l'ISO. Dans le cas peu probable où surviendrait un problème d'utilisation, veuillez en informer le Secrétariat central à l'adresse donnée ci-dessous.

iTeh STANDARD PREVIEW
(standards.iteh.ai)

ISO 9168:2009
https://standards.iteh.ai/catalog/standards/sist/93371250-b2fe-4885-88e0-c608c5ae94b1/iso-9168-2009

DOCUMENT PROTÉGÉ PAR COPYRIGHT

© ISO 2009

Droits de reproduction réservés. Sauf prescription différente, aucune partie de cette publication ne peut être reproduite ni utilisée sous quelque forme que ce soit et par aucun procédé, électronique ou mécanique, y compris la photocopie et les microfilms, sans l'accord écrit de l'ISO à l'adresse ci-après ou du comité membre de l'ISO dans le pays du demandeur.

ISO copyright office
Case postale 56 • CH-1211 Geneva 20
Tel. + 41 22 749 01 11
Fax + 41 22 749 09 47
E-mail copyright@iso.org
Web www.iso.org

Publié en Suisse

Avant-propos

L'ISO (Organisation internationale de normalisation) est une fédération mondiale d'organismes nationaux de normalisation (comités membres de l'ISO). L'élaboration des Normes internationales est en général confiée aux comités techniques de l'ISO. Chaque comité membre intéressé par une étude a le droit de faire partie du comité technique créé à cet effet. Les organisations internationales, gouvernementales et non gouvernementales, en liaison avec l'ISO participent également aux travaux. L'ISO collabore étroitement avec la Commission électrotechnique internationale (CEI) en ce qui concerne la normalisation électrotechnique.

Les Normes internationales sont rédigées conformément aux règles données dans les Directives ISO/CEI, Partie 2.

La tâche principale des comités techniques est d'élaborer les Normes internationales. Les projets de Normes internationales adoptés par les comités techniques sont soumis aux comités membres pour vote. Leur publication comme Normes internationales requiert l'approbation de 75 % au moins des comités membres votants.

L'attention est appelée sur le fait que certains des éléments du présent document peuvent faire l'objet de droits de propriété intellectuelle ou de droits analogues. L'ISO ne saurait être tenue pour responsable de ne pas avoir identifié de tels droits de propriété et averti de leur existence.

iTeh STANDARD PREVIEW
(standards.iteh.ai)

L'ISO 9168 a été élaborée par le comité technique ISO/TC 106, *Art dentaire*, sous-comité SC 4, *Instruments dentaires*.

Cette troisième édition annule et remplace la deuxième édition (ISO 9168:1991) qui a fait l'objet d'une révision technique. Les modifications suivantes ont été apportées:

ISO 9168:2009
https://standards.iteh.ai/catalog/standards/sist/93371250-b2fe-4885-88e0-c608c5ae94b1/iso-9168-2009

a) exigence de stérilisation remplacée par exigence de retraitement;

b) texte indépendant des figures;

c) introduction de la définition des connexions et mise à jour des références et de la bibliographie.

© ISO 2009 – Tous droits réservés

iTeh STANDARD PREVIEW
(standards.iteh.ai)

ISO 9168:2009
https://standards.iteh.ai/catalog/standards/sist/93371250-b2fe-4885-88e0-c608c5ae94b1/iso-9168-2009

Art dentaire — Connexions pour pièces à main dentaires à air comprimé

1 Domaine d'application

La présente Norme internationale s'applique à assurer une interchangeabilité fiable entre les raccordements flexibles de l'unit dentaire et les pièces à main.

La présente Norme internationale spécifie quatre types de connexions à utiliser entre les pièces à main dentaires à air comprimé et les raccordements flexibles de l'unit dentaire qui alimentent ces pièces en eau, air et lumière et permettent leur évacuation.

2 Références normatives

Les documents de référence suivants sont indispensables pour l'application du présent document. Pour les références datées, seule l'édition citée s'applique. Pour les références non datées, la dernière édition du document de référence s'applique (y compris les éventuels amendements).

iTeh STANDARD PREVIEW
(standards.iteh.ai)

ISO 261, *Filetages métriques ISO pour usages généraux — Vue d'ensemble*

ISO 1942, *Art dentaire — Vocabulaire*

ISO 9168:2009
https://standards.iteh.ai/catalog/standards/sist/93371250-b2fe-4885-88e0-c608c5ae94b1/iso-9168-2009

ISO 7494-1, *Art dentaire — Units dentaires — Partie 1: Exigences et méthodes d'essai générales*

3 Termes et définitions

Pour les besoins du présent document, les termes et définitions donnés dans l'ISO 1942 ainsi que les suivants s'appliquent.

3.1
connexion
élément de la pièce à main dentaire destiné à relier le raccordement flexible à la pièce à main

4 Classification

Pour les besoins de la présente Norme internationale, les connexions pour pièces à main dentaires à air comprimé sont classées en quatre types comme suit:

— Type 1: connexion à deux ou trois sorties et filetage de raccordement 9/16 – 40 UNS;

— Type 2: connexion à quatre ou cinq sorties et filetage de raccordement 0,555 – 36 UNS;

— Type 3: connexion à quatre sorties et contacts électriques et filetage de raccordement 0,555 – 36 UNS;

— Type 4: connexion à trois sorties et filetage de raccordement M12 × 0,5 conformément à l'ISO 261.

© ISO 2009 – Tous droits réservés

5 Exigences

5.1 Généralités

Les connexions pour pièces à main dentaires à air comprimé sont des éléments spécifiques de la pièce à main dentaire. Les exigences relatives aux pièces à main dentaires sont données dans les normes de produit applicables.

NOTE Les normes de produit applicables aux pièces à main dentaires sont par exemple l'ISO 7785-1, l'ISO 13294 et l'ISO 15606.

5.2 Dimensions

Les dimensions, l'emplacement des sorties et l'utilisation de ces dernières doivent être conformes respectivement aux spécifications des Figures 1, 2, 3 et 4.

Les caractéristiques de filetage des types 1, 2 et 3 doivent être conformes aux indications du Tableau 1. Les caractéristiques de filetage du type 4 (M12 × 0,5) doivent être conformes à l'ISO 261.

Les essais doivent être réalisés conformément à 7.1.

5.3 Résistance au retraitement

Les connexions doivent pouvoir résister à un minimum de 250 cycles de retraitement comme défini dans les instructions d'utilisation du fabricant sans détérioration de leur aspect ou de leur performance.

iTeh STANDARD PREVIEW
(standards.iteh.ai)

Les connexions rapides pour l'éclairage et celles qui ne sont pas destinées à l'éclairage, qui ne sont pas fixées en permanence à l'instrument, doivent pouvoir résister au mode opératoire de retraitement indiqué dans les instructions du fabricant. Dans ce cas, les exigences de l'ISO 7494-1 sont applicables.

ISO 9168:2009
https://standards.iteh.ai/catalog/standards/sist/93371250-b2fe-4885-88e0-c608c5ae94b1/iso-9168-2009

L'essai doit être effectué conformément à 7.2.

 © ISO 2009 – Tous droits réservés

Dimensions en millimètres

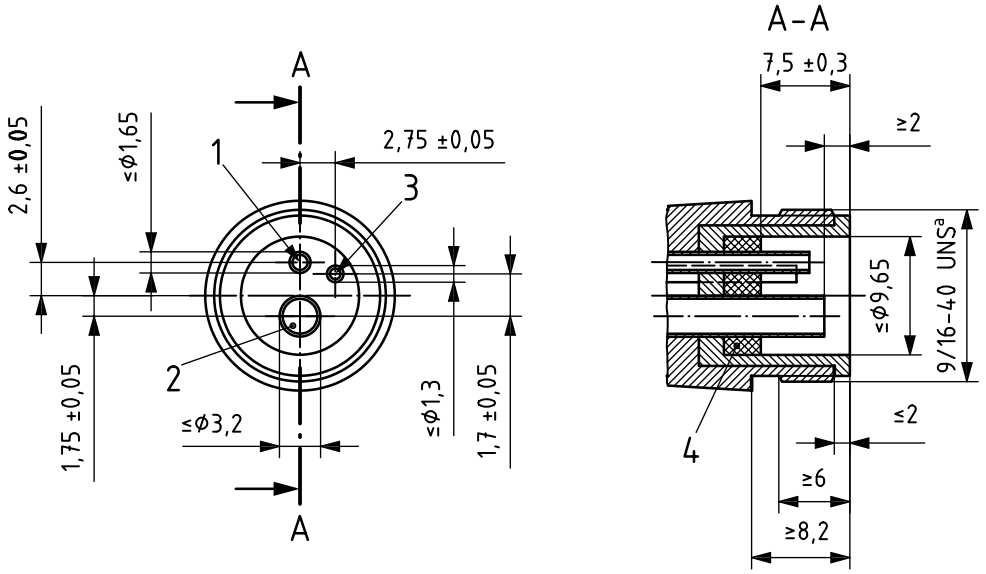

a) Pièce à main

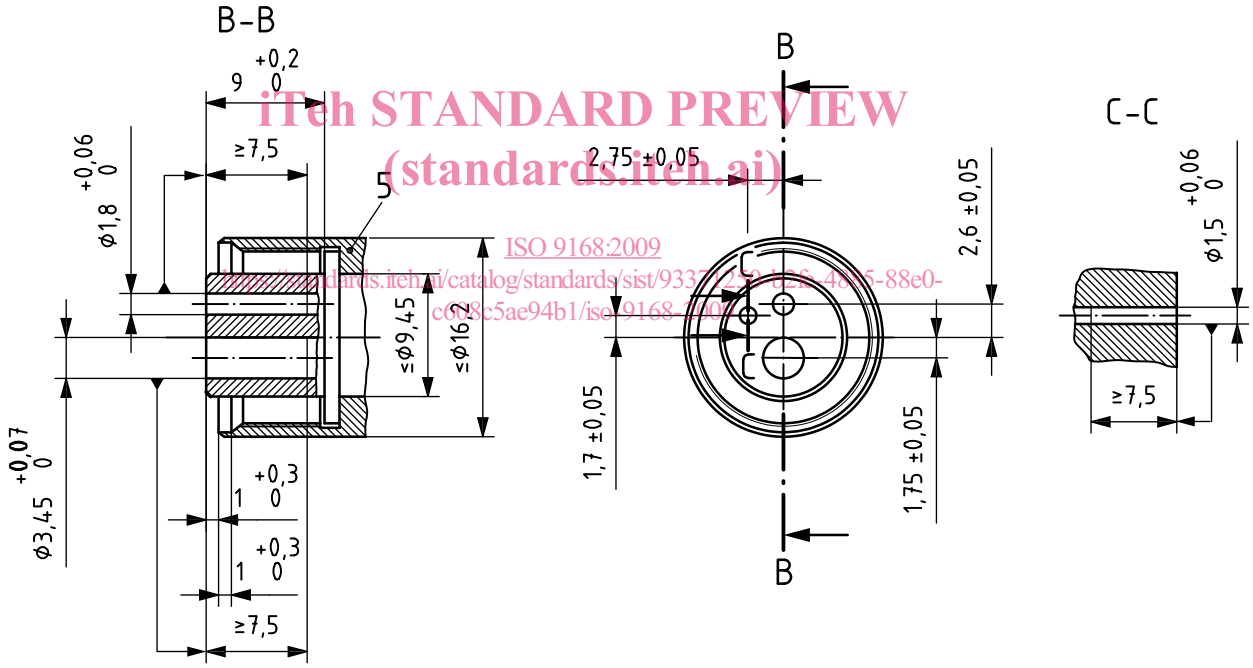

iTeh STANDARD PREVIEW
(standards.iteh.ai)
ISO 9168:2009
https://standards.iteh.ai/catalog/standards/sist/9332f25a-d28c-4ef5-88e0-c6d8c5ae94b1/iso-9168-2009

b) Raccordement flexible

Légende

1 eau
2 air moteur
3 jet d'air
4 joint d'étanchéité
5 écrou

[a] Voir Tableau 1 pour les caractéristiques des filetages.

Figure 1 — Connexion de type 1

© ISO 2009 – Tous droits réservés

Dimensions en millimètres

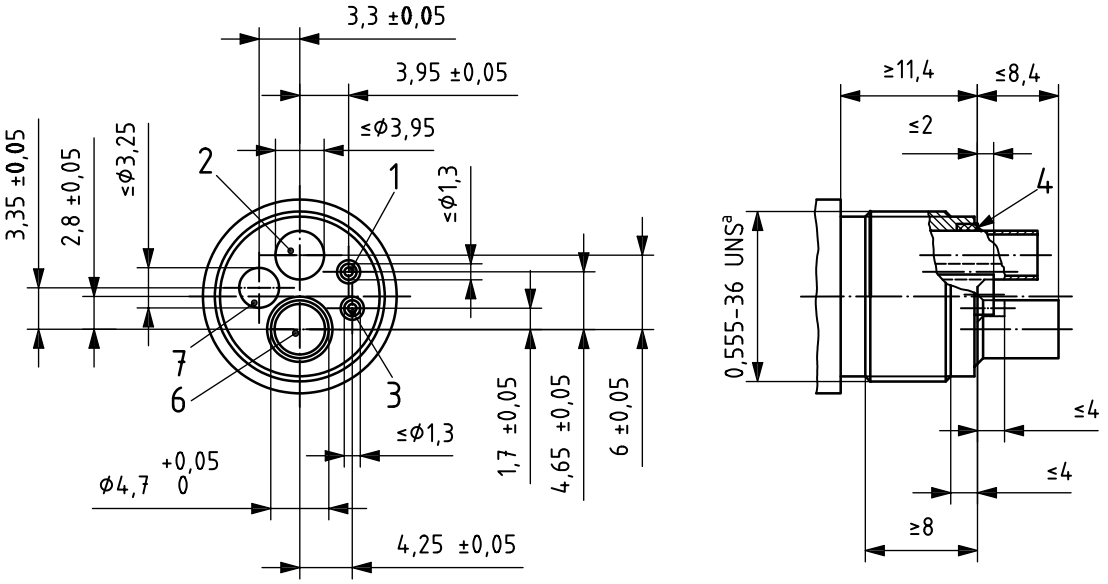

a) Pièce à main

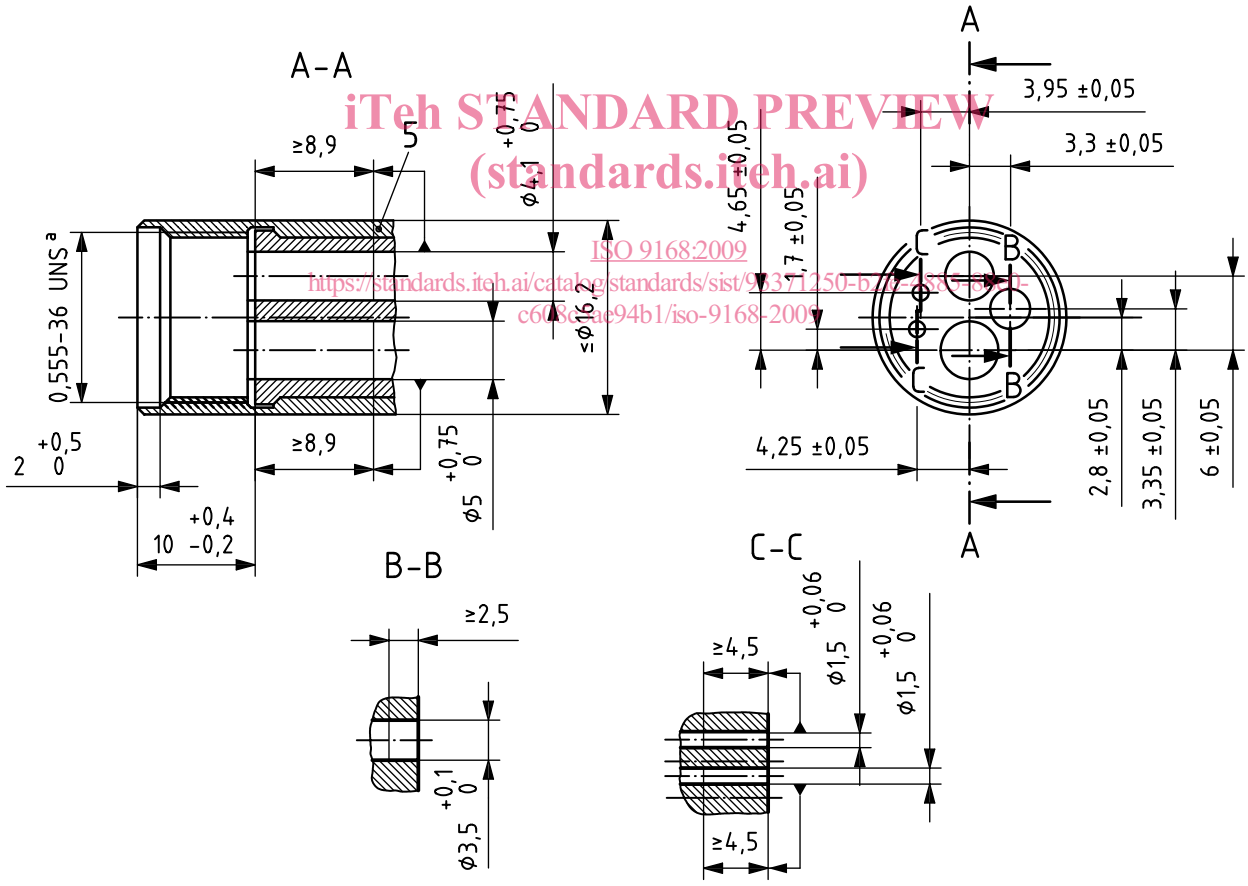

iTeh STANDARD PREVIEW
(standards.iteh.ai)
ISO 9168:2009
https://standards.iteh.ai/catalog/standards/sist/9337250-b7f1-4f8f-8f1f-c6f8c6ae94b1/iso-9168-2009

b) Raccordement flexible

Légende

1	eau	4	joint d'étanchéité	7	conduit pour fibre optique
2	air moteur	5	écrou		
3	jet d'air	6	échappement	[a]	Voir Tableau 1 pour les caractéristiques des filetages.

Figure 2 — Connexion de type 2

© ISO 2009 – Tous droits réservés

Dimensions en millimètres

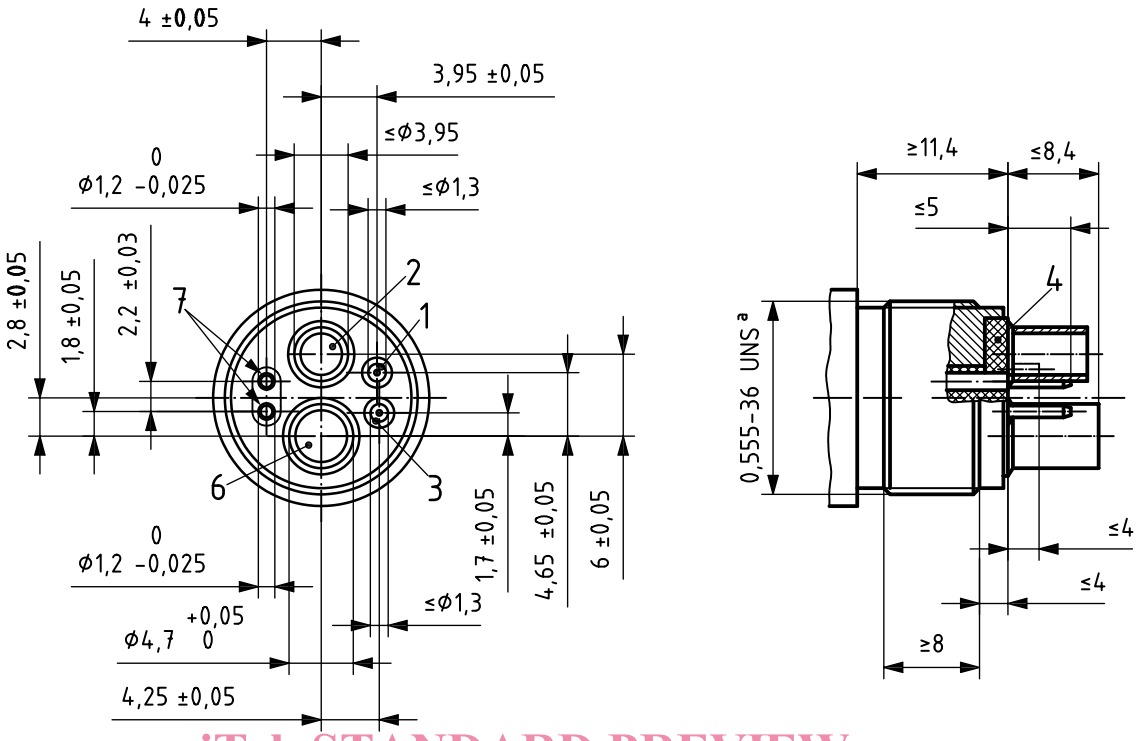

iTeh STANDARD PREVIEW
(standards.iteh.ai)

a) Pièce à main

Figure 3 — Connexion de type 3 (*suite*)

ISO 9168:2009
https://standards.iteh.ai/catalog/standards/sist/93371250-b2fe-4885-88e0-c608c5ae94b1/iso-9168-2009