Norme internationale ISO 657/21

INTERNATIONAL ORGANIZATION FOR STANDARDIZATION•МЕЖДУНАРОДНАЯ ОРГАНИЗАЦИЯ ПО СТАНДАРТИЗАЦИИ•ORGANISATION INTERNATIONALE DE NORMALISATION

Profilés en acier laminés à chaud — Partie 21: Profilés en T à ailes de même profondeur et de même largeur de face — Dimensions

Hot-rolled steel sections — Part 21: T-sections with equal depth and flange width — Dimensions

iTeh STANDARD PREVIEW
(standards.iteh.ai)

Première édition — 1983-10-15

ISO 657-21:1983
https://standards.iteh.ai/catalog/standards/sist/c9a36ff8-d38f-4c11-b8cc-277832148119/iso-657-21-1983

CDU 669.14-423.4 **Réf. nº : ISO 657/21-1983 (F)**

Descripteurs : produit sidérurgique, produit laminé à chaud, profilé métallique, dimension, caractéristique rapportée aux axes.

Prix basé sur 2 pages

Avant-propos

L'ISO (Organisation internationale de normalisation) est une fédération mondiale d'organismes nationaux de normalisation (comités membres de l'ISO). L'élaboration des Normes internationales est confiée aux comités techniques de l'ISO. Chaque comité membre intéressé par une étude a le droit de faire partie du comité technique correspondant. Les organisations internationales, gouvernementales et non gouvernementales, en liaison avec l'ISO, participent également aux travaux.

Les projets de Normes internationales adoptés par les comités techniques sont soumis aux comités membres pour approbation, avant leur acceptation comme Normes internationales par le Conseil de l'ISO.

iTeh STANDARD PREVIEW
(standards.iteh.ai)

La Norme internationale ISO 657/21 a été élaborée par le comité technique ISO/TC 17, *Acier*, et a été soumise aux comités membres en septembre 1982.

Les comités membres des pays suivants l'ont approuvée:

ISO 657-21:1983
https://standards.iteh.ai/catalog/standards/sist/c9a36ff8-d38f-4c11-b8cc-2778321481f9/iso-657-21-1983

Afrique du Sud, Rép. d'	Égypte, Rép. arabe d'	Pays-Bas
Allemagne, R.F.	Espagne	Pologne
Australie	Hongrie	Royaume-Uni
Autriche	Inde	Suède
Belgique	Iran	Tanzanie
Brésil	Irlande	Tchécoslovaquie
Bulgarie	Italie	Turquie
Chine	Kenya	USA
Corée, Rép. de	Norvège	
Corée, Rép. dém. p. de	Nouvelle-Zélande	

Le comité membre du pays suivant l'a désapprouvée pour des raisons techniques:

France

© **Organisation internationale de normalisation, 1983** ●

Imprimé en Suisse

Profilés en acier laminés à chaud — Partie 21: Profilés en T à ailes de même profondeur et de même largeur de face — Dimensions

iTeh STANDARD PREVIEW
(standards.iteh.ai)

1 Objet et domaine d'application

ISO 657-21:1983
https://standards.iteh.ai/catalog/standards/sist/c9a3bff8-d581-4c11-bace-277832148119/iso-657-21-1983

La présente Norme internationale spécifie les dimensions des profilés en T laminés à chaud à ailes de même profondeur et de même largeur de face.

2 Dimensions

Les dimensions des profilés en T sont données dans le tableau.

3 Caractéristiques rapportées aux axes

La masse, la section et les caractéristiques des profilés en T sont données dans le tableau à titre d'information.

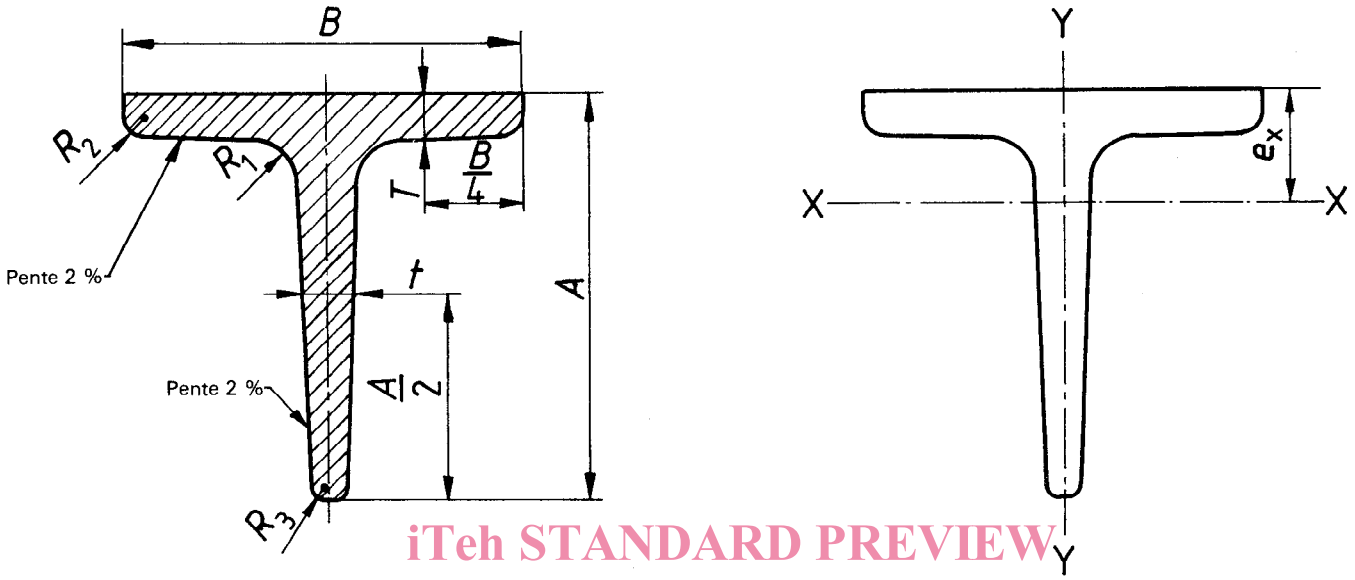

iTeh STANDARD PREVIEW
(standards.iteh.ai)

Tableau — Profilés en T laminés à chaud à ailes de même profondeur et de même largeur de face — Dimensions et caractéristiques

ISO 657/21:1983
https://standards.iteh.ai/catalog/standards/sist/e9a56ff8-d38f-4c11-b8cc-277832148119/iso-657-21-1983

Désignation	Section	Masse	Dimensions							Positions du centre de gravité	Caractéristiques rapportées à l'axe					
											X - X			Y - Y		
			A	B	T	t	R_1	R_2	R_3	e_x	I_x	Z_x	r_x	I_y	Z_y	r_y
	cm^2	kg/m	mm	mm	mm	mm	mm	mm	mm	cm	cm^4	cm^3	cm	cm^4	cm^3	cm
(1)	(2)	(3)	(4)	(5)	(6)	(7)	(8)	(9)	(10)	(11)	(12)	(13)	(14)	(15)	(16)	(17)
T 20 × 20	1,12	0,88	20	20	3	3	3	1,5	1	0,58	0,38	0,27	0,58	0,20	0,20	0,42
T 25 × 25	1,64	1,29	25	25	3,5	3,5	3,5	2	1	0,73	0,87	0,49	0,73	0,43	0,34	0,51
T 30 × 30	2,26	1,77	30	30	4	4	4	2	1	0,85	1,72	0,80	0,87	0,87	0,58	0,62
T 35 × 35	2,97	2,33	35	35	4,5	4,5	4,5	2,5	1	0,99	3,10	1,23	1,04	1,57	0,90	0,73
T 40 × 40	3,77	2,96	40	40	5	5	5	2,5	1	1,12	5,28	1,84	1,18	2,58	1,29	0,83
T 45 × 45	4,67	3,67	45	45	5,5	5,5	5,5	3	1,5	1,26	8,13	2,51	1,32	4,01	1,78	0,93
T 50 × 50	5,66	4,44	50	50	6	6	6	3	1,5	1,39	12,1	3,36	1,46	6,06	2,42	1,03
T 60 × 60	7,94	6,23	60	60	7	7	7	3,5	2	1,66	23,8	5,48	1,73	12,2	4,07	1,24
T 70 × 70	10,6	8,32	70	70	8	8	8	4	2	1,94	44,5	8,79	2,05	22,1	6,32	1,44
T 75 × 75	11,6	9,08	75	75	8	8	8	4,5	2,0	2,14	60,5	11,3	2,29	28,1	7,49	1,56
T 80 × 80	13,6	10,7	80	80	9	9	9	4,5	2	2,22	73,7	12,8	2,33	37,0	9,25	1,65
T 90 × 90	17,1	13,4	90	90	10	10	10	5	2,5	2,48	119	18,2	2,64	58,5	13,0	1,85
T 100 × 100	20,9	16,4	100	100	11	11	11	5,5	3	2,74	179	24,6	2,92	88,3	17,7	2,05
T 120 × 120	29,6	23,2	120	120	13	13	13	6,5	3	3,28	366	42,0	3,51	178	29,7	2,45
T 140 × 140	39,9	31,3	140	140	15	15	15	7,5	4	3,80	660	64,7	4,07	330	47,2	2,88