NORME INTERNATIONALE

ISO 723

Deuxième édition
1991-02-15

Matériel de forage des roches — Emmanchements à collerette forgée et douilles porte-outils pour fleurets hexagonaux creux

iTeh STANDARD PREVIEW
(standards.iteh.ai)

Rock drilling equipment — Forged collared shanks and corresponding chuck bushings for hollow hexagonal drill steels

ISO 723:1991
https://standards.iteh.ai/catalog/standards/sist/f30ba843-7f99-4aba-865a-9ea62e904751/iso-723-1991

Numéro de référence
ISO 723:1991(F)

Avant-propos

L'ISO (Organisation internationale de normalisation) est une fédération mondiale d'organismes nationaux de normalisation (comités membres de l'ISO). L'élaboration des Normes internationales est en général confiée aux comités techniques de l'ISO. Chaque comité membre intéressé par une étude a le droit de faire partie du comité technique créé à cet effet. Les organisations internationales, gouvernementales et non gouvernementales, en liaison avec l'ISO participent également aux travaux. L'ISO collabore étroitement avec la Commission électrotechnique internationale (CEI) en ce qui concerne la normalisation électrotechnique.

Les projets de Normes internationales adoptés par les comités techniques sont soumis aux comités membres pour vote. Leur publication comme Normes internationales requiert l'approbation de 75 % au moins des comités membres votants.

iTeh STANDARD PREVIEW
(standards.iteh.ai)

La Norme internationale ISO 723 a été élaborée par le comité technique ISO/TC 82, *Exploitation minière*.

ISO 723:1991
https://standards.iteh.ai/catalog/standards/sist/f506a853-7f99-4aba-865a-
9ea62a9f4751/iso-723-1991

Cette deuxième édition annule et remplace la première édition (ISO 723: 1974), dont la gamme des dimensions a été étendue et la dimension du diamètre du trou sous la collerette a été prescrite.

© ISO 1991
Droits de reproduction réservés. Aucune partie de cette publication ne peut être reproduite ni utilisée sous quelque forme que ce soit et par aucun procédé, électronique ou mécanique, y compris la photocopie et les microfilms, sans l'accord écrit de l'éditeur.

Organisation internationale de normalisation
Case Postale 56 • CH-1211 Genève 20 • Suisse

Imprimé en Suisse

Matériel de forage des roches — Emmanchements à collerette forgée et douilles porte-outils pour fleurets hexagonaux creux

1 Domaine d'application

La présente Norme internationale prescrit les dimensions des emmanchements à collerette forgée des fleurets utilisés pour le forage des roches et fabriqués à partir de barres hexagonales creuses conformes à l'ISO 722. Elle prescrit aussi les dimensions des douilles porte-outils relatives au raccordement à ces fleurets.

iTeh STANDARD PREVIEW
(standards.iteh.ai)

2 Référence normative

La norme suivante contient des dispositions qui, par suite de la référence qui en est faite, constituent des dispositions valables pour la présente Norme internationale. Au moment de la publication, l'édition indiquée était en vigueur. Toute norme est sujette à révision et les parties prenantes des accords fondés sur la présente Norme internationale sont invitées à rechercher la possibilité d'appliquer l'édition la plus récente de la norme indiquée ci-après. Les membres de la CEI et de l'ISO possèdent le registre des Normes internationales en vigueur à un moment donné.

ISO 722:1991, *Matériel de forage des roches — Barres creuses, hexagonales et rondes pour fleurets.*

ISO 723:1991
https://standards.iteh.ai/catalog/standards/sist/f59bb075-7b92-4a0a-8b5a-9ca02c904751/iso-723-1991

3 Dimensions

3.1 Emmanchements à collerette forgée

Les dimensions des emmanchements à collerette forgée et des douilles porte-outils doivent être conformes aux dimensions indiquées à la figure 1 et dans le tableau 1 et à la figure 2 et dans le tableau 2 respectivement.

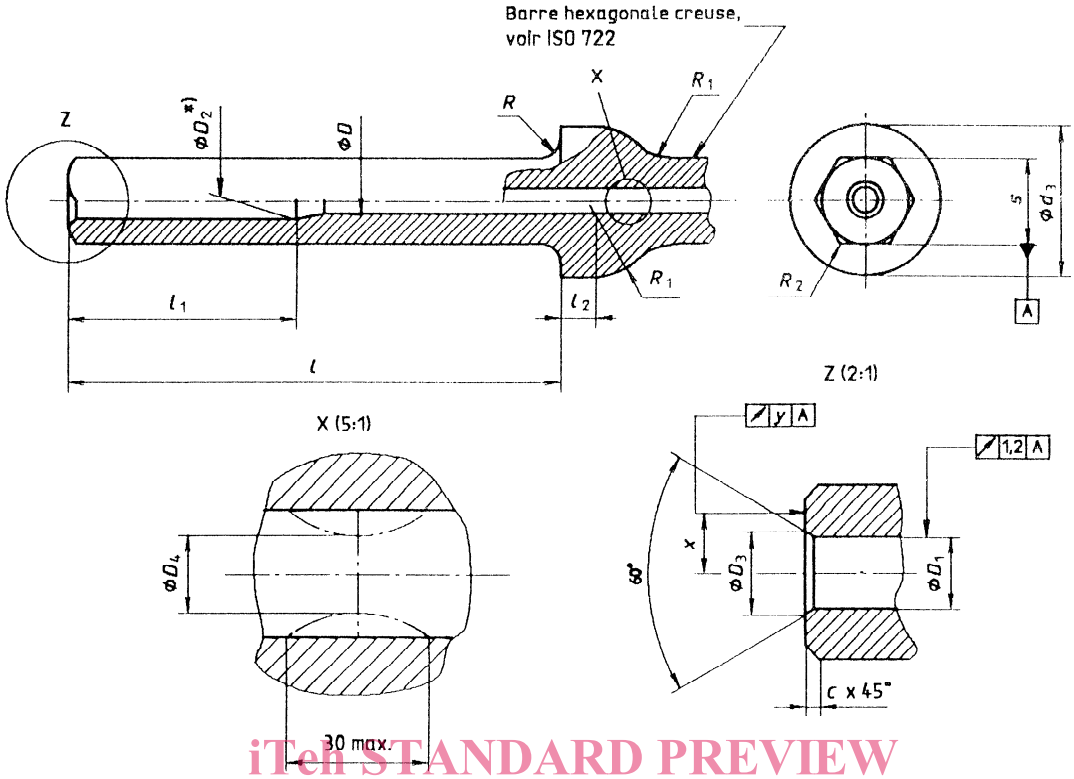

*) Diamètre mesuré à l'entrée du cône.

iTeh STANDARD PREVIEW
(standards.iteh.ai)

Figure 1

ISO 723:1991
https://standards.iteh.ai/catalog/standards/sist/f30ba843-7f99-4aba-865a-9ea62e904751/iso-723-1991

Tableau 1

Dimensions en millimètres

Dimension nominale	s	l ±1	l_1 min.	l_2	d_3 ±1	D min.	D_1 ±0,3	D_2 $^{+0,3}_{-0,6}$	D_3 ±0,4	D_4 min.	R max.	R_1	R_2 $^{+1}_{0}$	c ±0,2	x	y
19	19,2 $^{0}_{-0,4}$	108	50	6,5	33	5,5	8	8	9,4	3,5	4,5	16	1,5	1	7	0,15
22	22,4 $^{0}_{-0,4}$	108	50	6,5	35	6,1	9	9	10,4	4	4,5	16	2	1	9	0,2
25	25,6 $^{0}_{-0,6}$	108	50	6,5	38	6,8	9,5	9,5	10,9	4,5	4,5	16	2	1	9	0,2
25	25,6 $^{0}_{-0,6}$	159	70	6,5	38	6,8	9,5	9,5	10,9	4,5	4,5	16	2	1	9	0,2
28	28,9 $^{0}_{-0,6}$	159	75	6,5	43	8,3	9,5	9,5	10,9	6,5	4,5	16	3	1	11	0,2

3.2 Douilles porte-outils

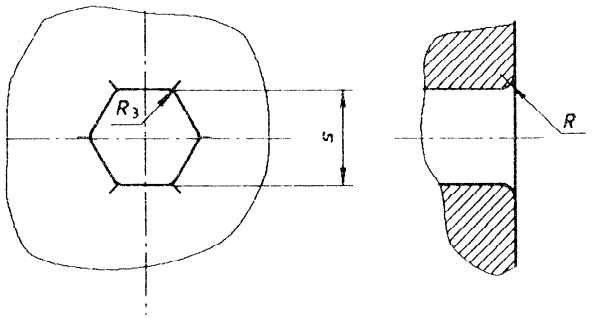

Figure 2

Tableau 2

Dimensions en millimètres

Dimension nominale	l [1]	s	R $^{+1}_{0}$	R_3 max.
19	108	19,2 $^{+0,25}_{+0,05}$	4,5	1,2
22	108	22,4 $^{+0,25}_{+0,05}$	4,5	1,2
25	108	25,6 $^{+0,25}_{+0,05}$	4,5	1,2
25	159	25,6 $^{+0,35}_{+0,05}$	4,5	1,2
28	159	28,9 $^{+0,35}_{+0,05}$	4,5	1,2

1) Voir tableau 1 et figure 1.

iTeh STANDARD PREVIEW
(standards.iteh.ai)
ISO 723:1991
https://standards.iteh.ai/catalog/standards/sist/f30ba843-7f99-4aba-865a-9ea62e904751/iso-723-1991

Page blanche

iTeh STANDARD PREVIEW
(standards.iteh.ai)

ISO 723:1991
https://standards.iteh.ai/catalog/standards/sist/f30ba843-7f99-4aba-865a-9ea62e904751/iso-723-1991

Page blanche

iTeh STANDARD PREVIEW
(standards.iteh.ai)

ISO 723:1991
https://standards.iteh.ai/catalog/standards/sist/f30ba843-7f99-4aba-865a-9ea62e904751/iso-723-1991

iTeh STANDARD PREVIEW
(standards.iteh.ai)

ISO 723:1991
https://standards.iteh.ai/catalog/standards/sist/f30ba843-7f99-4aba-865a-9ea62e904751/iso-723-1991

CDU 622.233.7

Descripteurs: matériel minier, matériel de forage, foreuse, acier pour fleurets, profile creux, barre hexagonale, bague, queue d'outil, dimension.

Prix basé sur 3 pages