NORME INTERNATIONALE

ISO 2328

Quatrième édition
2011-09-15

Chariots élévateurs à fourche — Bras de fourche à tenons et tabliers porte-fourches — Dimensions de montage

Fork-lift trucks — Hook-on type fork arms and fork arm carriages — Mounting dimensions

iTeh STANDARD PREVIEW
(standards.iteh.ai)

ISO 2328:2011
https://standards.iteh.ai/catalog/standards/sist/ba574380-a30f-4ff0-821d-b0a22339b8fe/iso-2328-2011

Numéro de référence
ISO 2328:2011(F)

© ISO 2011

iTeh STANDARD PREVIEW
(standards.iteh.ai)

ISO 2328:2011
https://standards.iteh.ai/catalog/standards/sist/ba574380-a30f-4ff0-821d-b0a22339b8fe/iso-2328-2011

DOCUMENT PROTÉGÉ PAR COPYRIGHT

© ISO 2011

Droits de reproduction réservés. Sauf prescription différente, aucune partie de cette publication ne peut être reproduite ni utilisée sous quelque forme que ce soit et par aucun procédé, électronique ou mécanique, y compris la photocopie et les microfilms, sans l'accord écrit de l'ISO à l'adresse ci-après ou du comité membre de l'ISO dans le pays du demandeur.

ISO copyright office
Case postale 56 • CH-1211 Geneva 20
Tel. + 41 22 749 01 11
Fax + 41 22 749 09 47
E-mail copyright@iso.org
Web www.iso.org

Publié en Suisse

Avant-propos

L'ISO (Organisation internationale de normalisation) est une fédération mondiale d'organismes nationaux de normalisation (comités membres de l'ISO). L'élaboration des Normes internationales est en général confiée aux comités techniques de l'ISO. Chaque comité membre intéressé par une étude a le droit de faire partie du comité technique créé à cet effet. Les organisations internationales, gouvernementales et non gouvernementales, en liaison avec l'ISO participent également aux travaux. L'ISO collabore étroitement avec la Commission électrotechnique internationale (CEI) en ce qui concerne la normalisation électrotechnique.

Les Normes internationales sont rédigées conformément aux règles données dans les Directives ISO/CEI, Partie 2.

La tâche principale des comités techniques est d'élaborer les Normes internationales. Les projets de Normes internationales adoptés par les comités techniques sont soumis aux comités membres pour vote. Leur publication comme Normes internationales requiert l'approbation de 75 % au moins des comités membres votants.

L'attention est appelée sur le fait que certains des éléments du présent document peuvent faire l'objet de droits de propriété intellectuelle ou de droits analogues. L'ISO ne saurait être tenue pour responsable de ne pas avoir identifié de tels droits de propriété et averti de leur existence.

L'ISO 2328 a été élaborée par le comité technique ISO/TC 110, *Chariots de manutention*, sous-comité SC 2, *Sécurité des chariots de manutention automoteurs*.

Cette quatrième édition annule et remplace la troisième édition (ISO 2328:2007), qui a fait l'objet d'une révision technique.

iTeh STANDARD PREVIEW
(standards.iteh.ai)

ISO 2328:2011
https://standards.iteh.ai/catalog/standards/sist/ba574380-a30f-4ff0-821d-b0a22339b8fe/iso-2328-2011

iTeh STANDARD PREVIEW
(standards.iteh.ai)

ISO 2328:2011
https://standards.iteh.ai/catalog/standards/sist/ba574380-a30f-4ff0-821d-b0a22339b8fe/iso-2328-2011

Chariots élévateurs à fourche — Bras de fourche à tenons et tabliers porte-fourches — Dimensions de montage

1 Domaine d'application

La présente Norme internationale spécifie les dimensions et les exigences complémentaires des tabliers porte-fourches et des bras de fourche à tenons pour chariots élévateurs à fourche afin de permettre l'interchangeabilité des bras de fourche et/ou autres équipements, en fonction de la capacité nominale du chariot et du type du bras de fourche, pour des chariots ayant une capacité nominale jusqu'à 10 999 kg inclus.

2 Références normatives

Les documents de référence suivants sont indispensables pour l'application du présent document. Pour les références datées, seule l'édition citée s'applique. Pour les références non datées, la dernière édition du document de référence s'applique (y compris les éventuels amendements).

ISO 2331, *Chariots élévateurs à fourche — Bras de fourche à tenons — Vocabulaire*

ISO 3691-1, *Chariots de manutention — Exigences de sécurité et vérification — Partie 1: Chariots de manutention automoteurs, autres que les chariots sans conducteur, les chariots à portée variable et les chariots transporteurs de charges*

iTeh STANDARD PREVIEW
(standards.iteh.ai)

3 Termes et définitions

ISO 2328:2011
https://standards.iteh.ai/catalog/standards/sist/0a574380-a501-4fb7-821d-b0a22339b8fe/iso-2328-2011

Pour les besoins du présent document, les termes et définitions donnés dans l'ISO 2331 et dans l'ISO 3691-1 s'appliquent.

4 Exigences

4.1 Dimensions

Les dimensions de montage des bras de fourche et des tabliers porte-fourches pour bras de fourche de type A (chute brève) et de type B (chute longue) — la position du tenon inférieur déterminant le type de fourche — doivent être conformes aux dimensions données aux Figures 1, 2 et 3 et dans les Tableaux 1 et 2. Le créneau de dégagement/montage du bras de fourche sur le tablier inférieur est optionnel et est positionné conformément à 4.3. Des créneaux de prépositionnement des bras de fourche doivent être prévus aux dimensions spécifiées dans le Tableau 2, à intervalles appropriés sur le tablier porte-fourches. Pour positionner les équipements, un créneau doit être situé sur le bord supérieur de l'axe du plateau porte-fourches. Cependant, lorsqu'un créneau inférieur de déport est prévu pour éviter un dégagement involontaire, le créneau inférieur doit être décalé de la dimension w (voir Figure 1) par rapport à l'axe du tablier porte-fourches; ce créneau doit être plus profond de 3 mm que k_2 (voir Figure 3) pour faciliter le montage de l'équipement et du bras de fourche.

4.2 Butées

Des butées doivent être prévues pour empêcher le dégagement latéral des bras de fourche des extrémités du tablier porte-fourches. Si ces butées ne sont pas permanentes, c'est-à-dire soudées, alors la notice d'instructions doit contenir des avertissements spécifiant que le chariot ne doit pas être utilisé si les butées ne sont pas correctement en place.

© ISO 2011 – Tous droits réservés

4.3 Créneau sur le tablier inférieur

Si le bord inférieur du tablier porte-fourches comporte un créneau de dégagement/montage du bras de fourche, celui-ci doit être positionné comme indiqué à la Figure 3, celui représenté dans la vue détaillée X-X étant facultatif. Si le positionnement des créneaux dans les tabliers porte-fourches supérieur et inférieur peut permettre au bras de fourche ou à l'équipement d'être détaché par inadvertance du tablier, alors d'autres moyens (par exemple mécaniques) doivent être prévus pour empêcher que cela ne se produise.

Lorsque le créneau inférieur de déport est l'unique moyen d'empêcher le dégagement involontaire du bras de fourche, la notice d'instructions doit contenir l'avertissement suivant:

AVERTISSEMENT — Si la fourche/goupille d'arrêt n'est pas entièrement engagée, la fourche peut se dégager de manière involontaire.

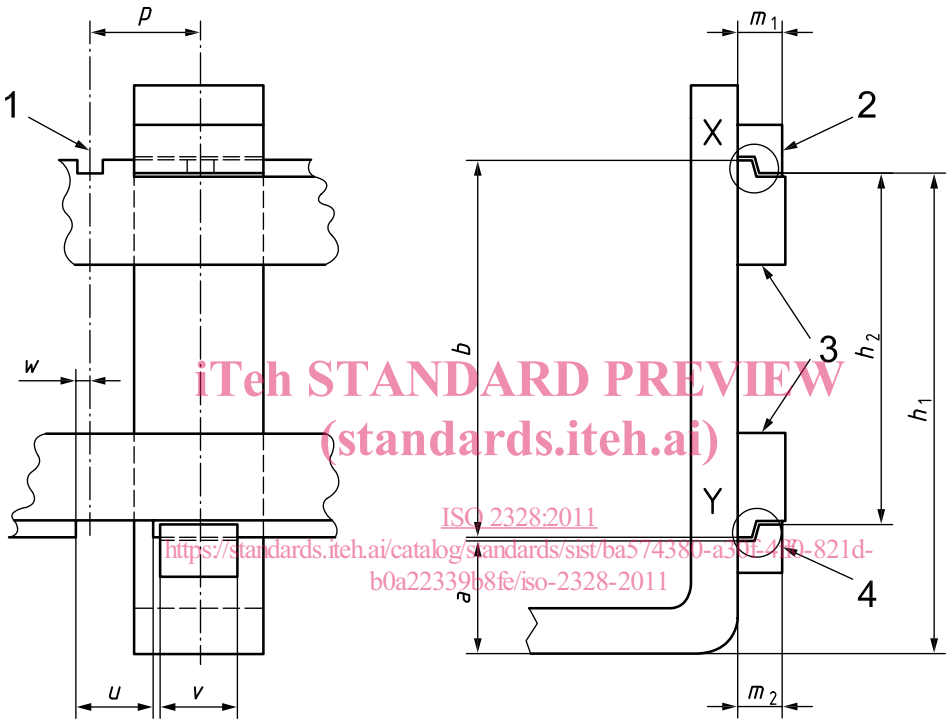

iTeh STANDARD PREVIEW
(standards.iteh.ai)
ISO 2328:2011
https://standards.iteh.ai/catalog/standards/sist/ba574380-a3ff-4ff0-821d-b0a22339b8fe/iso-2328-2011

Légende

1 axe du tablier
2 tenon supérieur
3 tablier porte-fourches
4 tenon inférieur

NOTE 1 Pour les valeurs des dimensions, voir Tableaux 1 et 2.

NOTE 2 h_1 et h_2 sont les dimensions du bras de fourche; a et b sont les dimensions du tablier porte-fourches.

Figure 1 — Bras de fourche à tenons monté sur le tablier porte-fourches

© ISO 2011 – Tous droits réservés

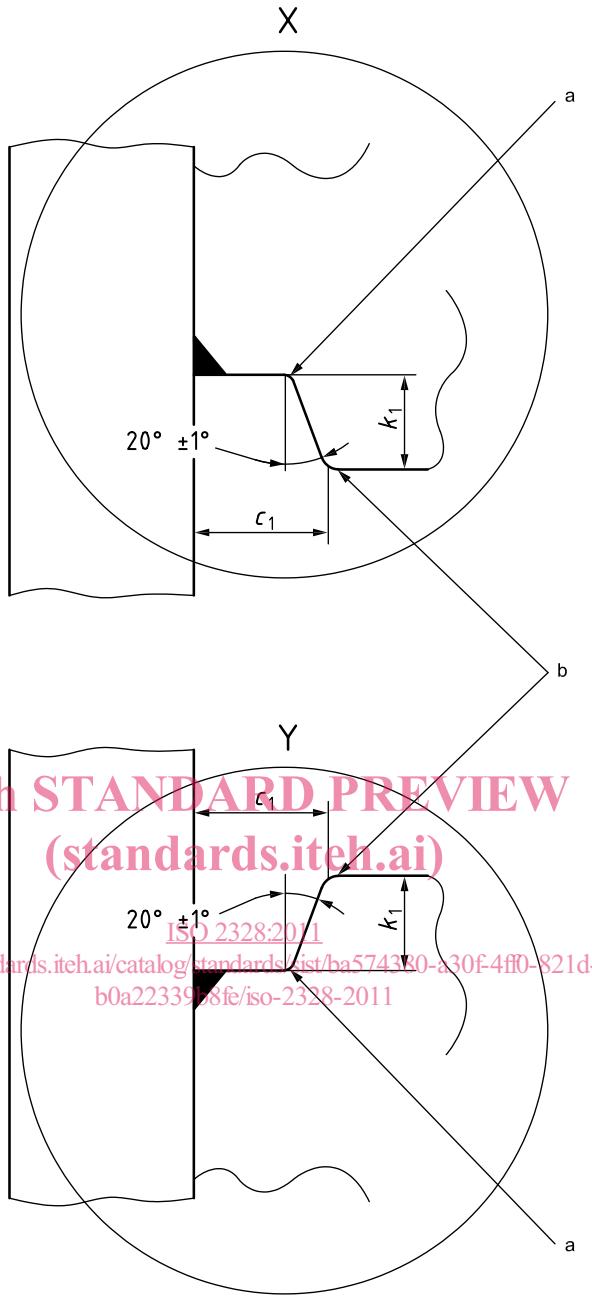

iTeh STANDARD PREVIEW
(standards.iteh.ai)
ISO 2328:2011
https://standards.iteh.ai/catalog/standards/sist/ba574320-a30f-4ff0-821d-b0a22339b8fe/iso-2328-2011

Légende

X détail du tenon supérieur

Y détail du tenon inférieur

NOTE Pour les valeurs des dimensions, voir Tableau 1.

[a] Tenons inférieur et supérieur pouvant être arrondis ou chanfreinés pour pouvoir disposer d'une zone de dégagement (voir Tableau 1).

[b] Rayon maximal de 1,0 mm.

Figure 2 — Détail du tenon de bras de fourche

© ISO 2011 – Tous droits réservés

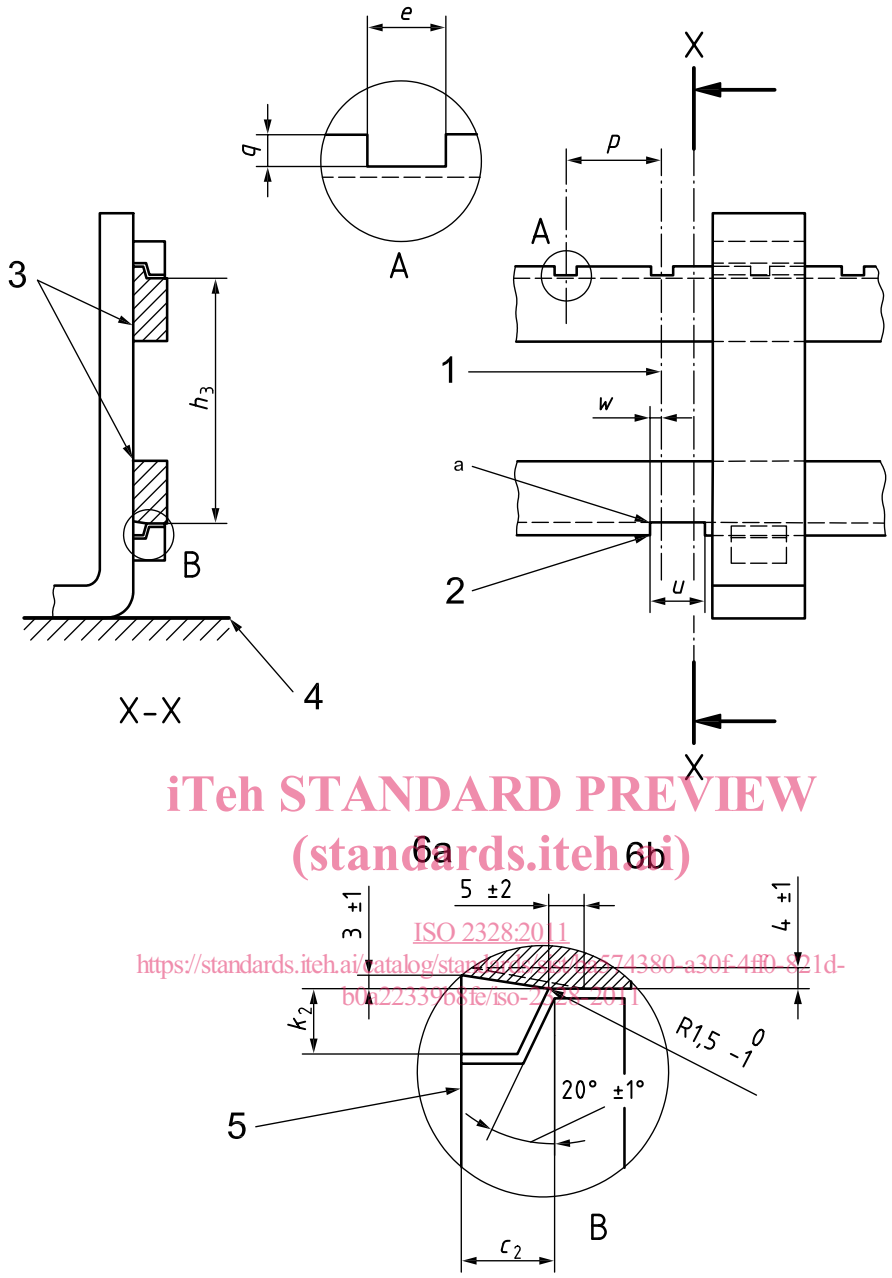

iTeh STANDARD PREVIEW
(standards.iteh.ai)
ISO 2328:2011
https://standards.iteh.ai/catalog/standards/sist/74380-a30f-4ff0-821d-b0a22339b8fe/iso-2328-2011

Légende

1 axe du tablier
2 créneau situé sur le côté droit lorsque l'on regarde la partie avant du tablier du bras de fourche
3 tablier du bras de fourche de la fourche à tenons
4 arrière du bras de fourche (niveau du sol)
5 tenon inférieur du bras de fourche ou ergot de l'équipement
6a inclinaison optionnelle à l'avant pour faciliter le montage de l'équipement
6b échancrure rectangulaire à l'avant optionnelle pour faciliter le montage de l'équipement

NOTE Pour les valeurs des dimensions, voir Tableaux 1 et 2.

[a] Rayon maximal de 5 mm.

Figure 3 — Tenon sur tablier porte-fourches type

© ISO 2011 – Tous droits réservés

Tableau 1 — Dimensions de montage des bras de fourche à tenons

Dimensions en millimètres

Capacité nominale du chariot à une distance nominale de la charge centrale		Type de bras de fourche	a	c_1	h_1	h_2		m_1	m_2	k_1	Tenon inférieur v
Classe	kg/mm		réf.	$^{+1,0}_{0}$	±3,0		tol.	max.	max.	min.	max.
1	jusqu'à 999/ 400 et 600[a]	A	76	16,5	394	306	$^{+1,0}_{0}$	28	26	14	90
		B	114		432						
2	de 1 000 à 2 500/ 500 et 600[b]	A	76	16,5	470	382		31	29	14	90
		B	152		546						
3	de 2 501 à 4 999/ 500 et 600[b]	A	76	22	568	477	$^{+1,5}_{0}$	40	38	17	115
		B	203		695						
4	de 5 000 à 8 000/ 600	A	127	26	743	598		47	45	20	139
		B	254		870						
5	de 8 001 à 10 999/ 600	A	127	35	830	680		65	63	26	164
		B	257		960						

[a] 600 mm est utilisé aux États-Unis d'Amérique.

[b] 600 mm est utilisé aux États-Unis d'Amérique, en Asie et en Australie.

iTeh STANDARD PREVIEW
(standards.iteh.ai)

ISO 2328:2011
https://standards.iteh.ai/catalog/standards/sist/ba574380-a30f-4ff0-821d-b0a22339b8fe/iso-2328-2011