NORME INTERNATIONALE

ISO 4249-3

Sixième édition
2010-11-15

Pneumatiques et jantes pour motocycles (séries dont les dimensions sont désignées par des codes) —

Partie 3: Jantes

Motorcycle tyres and rims (code-designated series) —

Part 3: Rims

iTeh STANDARD PREVIEW
(standards.iteh.ai)
ISO 4249-3:2010
https://standards.iteh.ai/catalog/standards/sist/3fd9e261-73ca-46b0-8814-a9b1fa6106bf/iso-4249-3-2010

Numéro de référence
ISO 4249-3:2010(F)

© ISO 2010

PDF – Exonération de responsabilité

Le présent fichier PDF peut contenir des polices de caractères intégrées. Conformément aux conditions de licence d'Adobe, ce fichier peut être imprimé ou visualisé, mais ne doit pas être modifié à moins que l'ordinateur employé à cet effet ne bénéficie d'une licence autorisant l'utilisation de ces polices et que celles-ci y soient installées. Lors du téléchargement de ce fichier, les parties concernées acceptent de fait la responsabilité de ne pas enfreindre les conditions de licence d'Adobe. Le Secrétariat central de l'ISO décline toute responsabilité en la matière.

Adobe est une marque déposée d'Adobe Systems Incorporated.

Les détails relatifs aux produits logiciels utilisés pour la création du présent fichier PDF sont disponibles dans la rubrique General Info du fichier; les paramètres de création PDF ont été optimisés pour l'impression. Toutes les mesures ont été prises pour garantir l'exploitation de ce fichier par les comités membres de l'ISO. Dans le cas peu probable où surviendrait un problème d'utilisation, veuillez en informer le Secrétariat central à l'adresse donnée ci-dessous.

iTeh STANDARD PREVIEW
(standards.iteh.ai)

ISO 4249-3:2010
https://standards.iteh.ai/catalog/standards/sist/3fd9e261-73ca-46b0-8814-a9b1fa6106bf/iso-4249-3-2010

DOCUMENT PROTÉGÉ PAR COPYRIGHT

© ISO 2010

Droits de reproduction réservés. Sauf prescription différente, aucune partie de cette publication ne peut être reproduite ni utilisée sous quelque forme que ce soit et par aucun procédé, électronique ou mécanique, y compris la photocopie et les microfilms, sans l'accord écrit de l'ISO à l'adresse ci-après ou du comité membre de l'ISO dans le pays du demandeur.

ISO copyright office
Case postale 56 • CH-1211 Geneva 20
Tel. + 41 22 749 01 11
Fax + 41 22 749 09 47
E-mail copyright@iso.org
Web www.iso.org

Publié en Suisse

Sommaire

Page

Avant-propos iv

1 Domaine d'application 1

2 Références normatives 1

3 Finition 1
3.1 Profil de jante 1
3.2 Trou de jante pour la valve 1

4 Désignation 3

5 Jantes à repos de talon cylindrique 3
5.1 Profil des jantes 3
5.2 Diamètres des jantes 4

6 Jantes à repos de talon incliné (jantes du type MT) 5
6.1 Profil des jantes 5
6.2 Profil de la portée de talon 7
6.3 Diamètres de jante spécifiés et circonférence du hump 8

7 Largeurs de jante autorisées 9

Annexe A (informative) **Mesurage de la circonférence de jante — Jantes à repos de talon incliné (jantes du type MT)** 10

Bibliographie 12

iTeh STANDARD PREVIEW
(standards.iteh.ai)
ISO 4249-3:2010
https://standards.iteh.ai/catalog/standards/sist/3fd9e261-73ca-46b0-8814-a9b1fa6106bf/iso-4249-3-2010

Avant-propos

L'ISO (Organisation internationale de normalisation) est une fédération mondiale d'organismes nationaux de normalisation (comités membres de l'ISO). L'élaboration des Normes internationales est en général confiée aux comités techniques de l'ISO. Chaque comité membre intéressé par une étude a le droit de faire partie du comité technique créé à cet effet. Les organisations internationales, gouvernementales et non gouvernementales, en liaison avec l'ISO participent également aux travaux. L'ISO collabore étroitement avec la Commission électrotechnique internationale (CEI) en ce qui concerne la normalisation électrotechnique.

Les Normes internationales sont rédigées conformément aux règles données dans les Directives ISO/CEI, Partie 2.

La tâche principale des comités techniques est d'élaborer les Normes internationales. Les projets de Normes internationales adoptés par les comités techniques sont soumis aux comités membres pour vote. Leur publication comme Normes internationales requiert l'approbation de 75 % au moins des comités membres votants.

L'attention est appelée sur le fait que certains des éléments du présent document peuvent faire l'objet de droits de propriété intellectuelle ou de droits analogues. L'ISO ne saurait être tenue pour responsable de ne pas avoir identifié de tels droits de propriété et averti de leur existence.

iTeh STANDARD PREVIEW
(standards.iteh.ai)

L'ISO 4249-3 a été élaborée par le comité technique ISO/TC 31, *Pneus, jantes et valves*, sous-comité SC 10, *Pneus et jantes pour cycles, cyclomoteurs et motocycles*.

Cette sixième édition annule et remplace la cinquième édition (ISO 4249-3:2004), qui a fait l'objet d'une révision technique.

ISO 4249-3:2010
https://standards.iteh.ai/catalog/standards/sist/3fd9e261-73ca-46b0-8814-a9b1fb610f6bf/iso-4249-3-2010

L'ISO 4249 comprend les parties suivantes, présentées sous le titre général *Pneumatiques et jantes pour motocycles (séries dont les dimensions sont désignées par des codes)*:

— *Partie 1: Pneumatiques*

— *Partie 2: Capacités de charge des pneumatiques*

— *Partie 3: Jantes*

© ISO 2010 – Tous droits réservés

Pneumatiques et jantes pour motocycles (séries dont les dimensions sont désignées par des codes) —

Partie 3: Jantes

1 Domaine d'application

La présente partie de l'ISO 4249 prescrit les cotes de jantes pour une sélection de jantes pour pneumatiques de motocycles. Elle établit uniquement les cotes du profil de la jante nécessaires au montage du pneumatique et à l'ajustement du pneumatique sur la jante.

2 Références normatives

iTeh STANDARD PREVIEW
(standards.iteh.ai)

Les documents de référence suivants sont indispensables pour l'application du présent document. Pour les références datées, seule l'édition citée s'applique. Pour les références non datées, la dernière édition du document de référence (y compris les éventuels amendements) s'applique.

ISO 4249-1:1985, *Pneumatiques et jantes pour motocycles (Séries dont les dimensions sont désignées par des codes) — Partie 1: Pneumatiques*

ISO 4249-3:2010
https://standards.iteh.ai/catalog/standards/sist/3fd9e261-73ca-46b0-8814-a9b1fa6106bf/iso-4249-3-2010

3 Finition

3.1 Profil de jante

Le profil de la jante du côté du pneumatique doit être lisse et sans bord aigu.

3.2 Trou de jante pour la valve

3.2.1 Le trou de jante pour la valve doit être centré au fond de la gorge de la jante. Côté pneumatique, les bords doivent être arrondis ou chanfreinés. Côté moyeu, les bords ne doivent pas avoir de bavures qui puissent endommager la valve.

Les cotes et tolérances du trou de jante pour la valve doivent être conformes à la Figure 1.

3.2.2 Le trou de jante doit avoir un diamètre de $8{,}3^{+0{,}5}_{-0{,}1}$ mm. Voir Figure 1 a).

Pour l'ajustement des valves pour pneumatiques sans chambre à air, le profil de la jante situé du côté pneumatique doit présenter une surface plane circonférentielle d'au moins 14,5 mm. L'épaisseur maximale de la jante au niveau du trou de jante est de 9,4 mm. Voir Figure 1 b).

À la demande du constructeur de motocycle, les trous de jante peuvent avoir un diamètre de $11{,}3^{+0{,}4}_{0}$ mm; dans ce cas, la surface plane qui entoure le trou doit avoir un diamètre d'au moins 19 mm.

Pour la possibilité de positionnement de valve décentrée, voir Figure 1 c).

© ISO 2010 – Tous droits réservés

Dimensions en millimètres

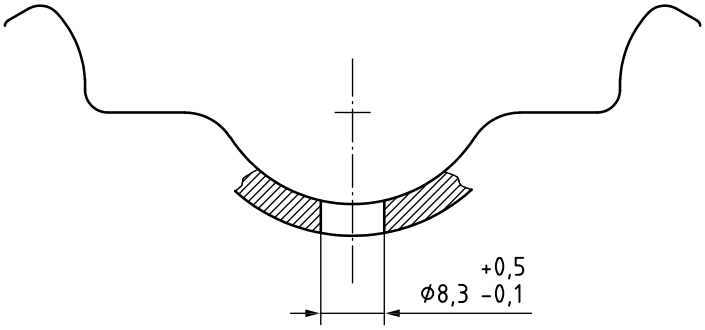

a) Valve pour pneumatiques avec chambre à air

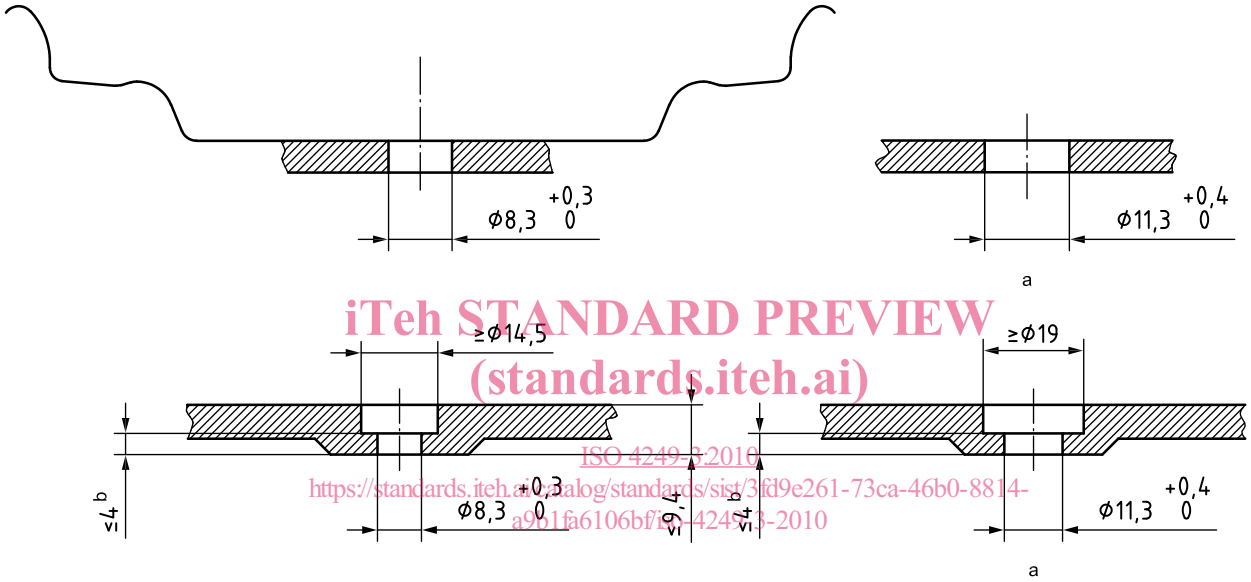

iTeh STANDARD PREVIEW
(standards.iteh.ai)
ISO 4249-3:2010
https://standards.iteh.ai/catalog/standards/sist/3fd9e261-73ca-46b0-8814-a9b1fa6106bf/iso-4249-3-2010

b) Valves pour pneumatiques sans chambre à air

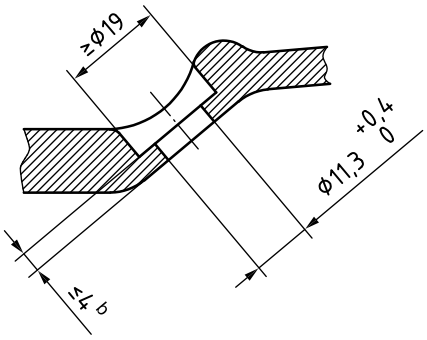

c) Valve décentrée (facultatif)[c]

[a] Facultatif.

[b] Voir 3.2.3.

[c] Dans le cas de codes MT 3.00 et supérieurs, si le contour de la gorge est suffisamment large pour permettre l'emplacement de la surface plane, le trou pour la valve peut être situé sur le flanc de la gorge.

Figure 1 — Cotes de trou de jante pour la valve

© ISO 2010 – Tous droits réservés

3.2.3 Un chambrage doit être réalisé sur la jante au niveau du trou pour la valve, afin de réduire son épaisseur à un maximum de 4 mm et permettre le logement de valves à boutonner («snap-in valves»).

4 Désignation

La jante doit être désignée par des codes relatifs à son diamètre nominal et à sa largeur nominale (par exemple, 18 × 1.85 ou 17 M/C × MT 3.50). Voir également l'ISO 3911.

5 Jantes à repos de talon cylindrique

5.1 Profil des jantes

Les cotes et tolérances des jantes à repos de talon cylindrique doivent être telles qu'indiquées à la Figure 2 et dans le Tableau 1.

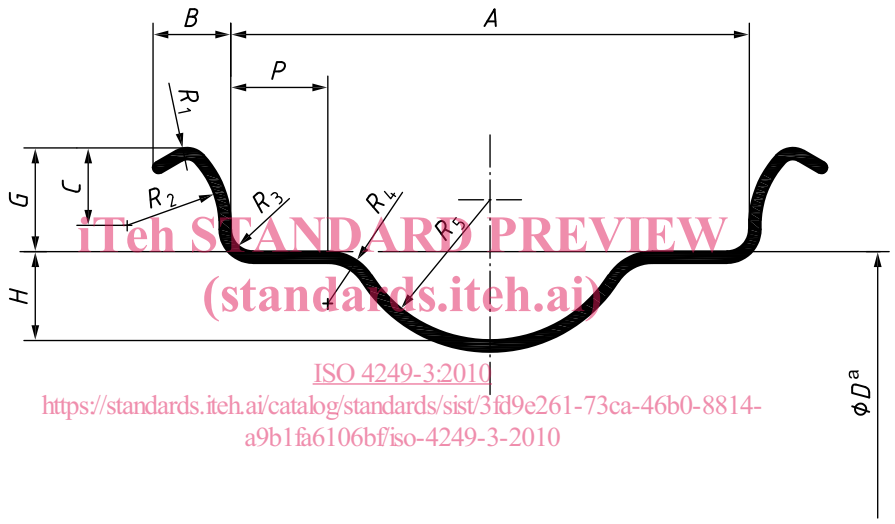

iTeh STANDARD PREVIEW
(standards.iteh.ai)
ISO 4249-3:2010
https://standards.iteh.ai/catalog/standards/sist/3fd9e261-73ca-46b0-8814-a9b1fa6106bf/iso-4249-3-2010

[a] Voir Tableau 2.

Figure 2 — Profil des jantes à repos de talon cylindrique

Tableau 1 — Cotes des jantes à repos de talon cylindrique

Dimensions en millimètres

Largeur nominale de jante inches	A $^{+1}_{-0,5}$	B min.	G ± 0,5	H $^{+1}_{-0,5}$	P min.	C	R_2	R_1 min.	R_3 max.	R_4 min.	R_5 min.
1.10	28	5	7	7	3	5	5,5	1,5	1,5	5	7
1.20	30,5	5,5	9			5,5	6				
1.35	34	6,5	10	7,5	3,5	6	6,5	2			
1.40	36			8							10
1.50	38	7,5	10,5		4	6,5	7		2	5,5	11,5
1.60	40,5		12		4,5	7,5	8				13
1.85	47	8,5	14	9	5	10,5	12,5			6	15
2.15	55				7,5					7	18,5
2.50	63,5	9,5							3		19
2.75	70	10,5		12	11			3			
3.00	76										

iTeh STANDARD PREVIEW
(standards.iteh.ai)

5.2 Diamètres des jantes

Les codes de diamètre nominal de jante, les diamètres de jante spécifiés et les circonférences de jante spécifiées doivent être tels qu'indiqués dans le Tableau 2.

ISO 4249-3:2010
https://standards.iteh.ai/catalog/standards/sist/3fd9e261-73ca-46b0-8814-a9b1fa610f6bf/iso-4249-3-2010

Tableau 2 — Diamètres de jante spécifiés et circonférences de jante spécifiées pour les jantes à repos de talon cylindrique

Dimensions en millimètres

Code de diamètre de jante nominal[a]	Diamètre de jante spécifié D	Circonférence de jante spécifiée πD $^{+2}_{-0,5}$
14	357,1	1 121,9
15	382,5	1 201,7
16	405,6	1 274,2
17	433,3	1 361,2
18	458,7	1 441
19	484,1	1 520,8
20	509,5	1 600,6
21	534,9	1 680,4
22	558,8	1 755,5
23	584,2	1 835,3

[a] Le suffixe M/C est optionnel.

© ISO 2010 – Tous droits réservés

6 Jantes à repos de talon incliné (jantes du type MT)

6.1 Profil des jantes

Les cotes et tolérances des jantes à repos de talon incliné doivent être telles qu'indiquées à la Figure 3 et dans le Tableau 3.

Il est toutefois autorisé que le profil de gorge des jantes M T2.50 et supérieur se situe entre les profils indiqués à la Figure 3 (profils de base) et les profils indiqués à la Figure 4.

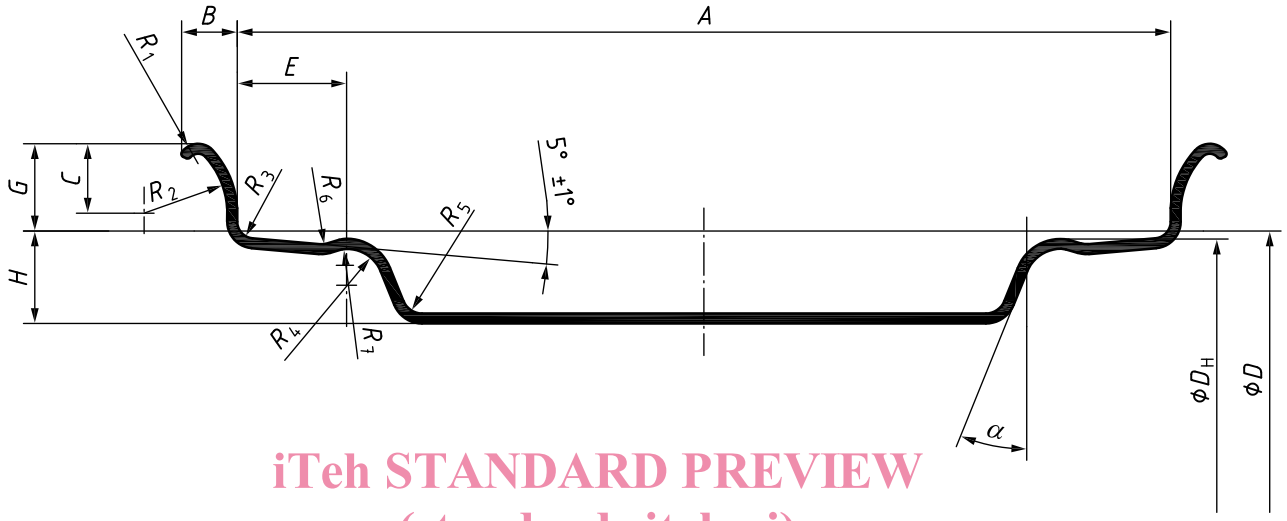

iTeh STANDARD PREVIEW
(standards.iteh.ai)

$\alpha = 22°\,^{0}_{-5°}$ (voir Tableau 3, note d).

NOTE Pour D et D_H, voir 6.3.

ISO 4249-3:2010
https://standards.iteh.ai/catalog/standards/sist/3fd9e261-73ca-46b0-8814-a9b1fa6106bf/iso-4249-3-2010

Figure 3 — Profil des jantes à repos de talon incliné de 5° (jantes du type MT)