SLOVENSKI STANDARD
oSIST prEN ISO 15487:2017

01-marec-2017

Tekstilije - Metoda za ocenjevanje videza oblačil in drugih tekstilnih končnih izdelkov po gospodinjskem pranju in sušenju (ISO/DIS 15487:2016)

Textiles - Method for assessing appearance of apparel and other textile end products after domestic washing and drying (ISO/DIS 15487:2016)

Textilien - Verfahren für die Bewertung des Aussehens von Bekleidung und anderen textilen Fertigerzeugnissen nach Haushaltswäsche und Trocknen (ISO/DIS 15487:2016)

Textiles - Méthode d'évaluation de l'aspect des vêtements et autres produits finis textiles après lavage et séchage domestiques (ISO/DIS 15487:2016)

iTeh Standards
(https://standards.iteh.ai)
Document Preview

Ta slovenski standard je istoveten z: prEN ISO 15487

SIST EN ISO 15487:2018
https://standards.iteh.ai/catalog/standards/sist/e0e6af87-35d4-4215-a971-e670297f3607/sist-en-iso-15487-2018

ICS:

59.080.01	Tekstilije na splošno	Textiles in general
61.020	Oblačila	Clothes

oSIST prEN ISO 15487:2017 de

2003-01.Slovenski inštitut za standardizacijo. Razmnoževanje celote ali delov tega standarda ni dovoljeno.

iTeh Standards
(https://standards.iteh.ai)
Document Preview

SIST EN ISO 15487:2018
https://standards.iteh.ai/catalog/standards/sist/e0e6af87-35d4-4215-a971-e670297f3607/sist-en-iso-15487-2018

oSIST prEN ISO 15487:2017

EUROPÄISCHE NORM

EUROPEAN STANDARD

NORME EUROPÉENNE

ENTWURF
prEN ISO 15487

Dezember 2016

ICS 59.080.01; 61.020

Vorgesehen als Ersatz für EN ISO 15487:2010

Deutsche Fassung

Textilien - Verfahren für die Bewertung des Aussehens von Bekleidung und anderen textilen Fertigerzeugnissen nach Haushaltswäsche und Trocknen (ISO/DIS 15487:2016)

Textiles - Method for assessing appearance of apparel and other textile end products after domestic washing and drying (ISO/DIS 15487:2016)

Textiles - Méthode d'évaluation de l'aspect des vêtements et autres produits finis textiles après lavage et séchage domestiques (ISO/DIS 15487:2016)

Dieser Europäische Norm-Entwurf wird den CEN-Mitgliedern zur parallelen Umfrage vorgelegt. Er wurde vom Technischen Komitee CEN/TC 248 erstellt.

Wenn aus diesem Norm-Entwurf eine Europäische Norm wird, sind die CEN-Mitglieder gehalten, die CEN-Geschäftsordnung zu erfüllen, in der die Bedingungen festgelegt sind, unter denen dieser Europäischen Norm ohne jede Änderung der Status einer nationalen Norm zu geben ist.

Dieser Europäische Norm-Entwurf wurde vom CEN in drei offiziellen Fassungen (Deutsch, Englisch, Französisch) erstellt. Eine Fassung in einer anderen Sprache, die von einem CEN-Mitglied in eigener Verantwortung durch Übersetzung in seine Landessprache gemacht und dem Management-Zentrum des CEN-CENELEC mitgeteilt worden ist, hat den gleichen Status wie die offiziellen Fassungen.

iTeh Standards
(https://standards.iteh.ai)
Document Preview

CEN-Mitglieder sind die nationalen Normungsinstitute von Belgien, Bulgarien, Dänemark, Deutschland, der ehemaligen jugoslawischen Republik Mazedonien, Estland, Finnland, Frankreich, Griechenland, Irland, Island, Italien, Kroatien, Lettland, Litauen, Luxemburg, Malta, den Niederlanden, Norwegen, Österreich, Polen, Portugal, Rumänien, Schweden, der Schweiz, der Slowakei, Slowenien, Spanien, der Tschechischen Republik, der Türkei, Ungarn, dem Vereinigten Königreich und Zypern.

Die Empfänger dieses Norm-Entwurfs werden gebeten, mit ihren Kommentaren jegliche relevante Patentrechte, die sie kennen, mitzuteilen und unterstützende Dokumentationen zur Verfügung zu stellen.

SIST EN ISO 15487:2018
https://standards.iteh.ai/catalog/standards/sist/[illegible]a971-e670297f3607/sist-en-iso-15487-2018

Warnvermerk : Dieses Schriftstück hat noch nicht den Status einer Europäischen Norm. Es wird zur Prüfung und Stellungnahme vorgelegt. Es kann sich noch ohne Ankündigung ändern und darf nicht als Europäischen Norm in Bezug genommen werden.

EUROPÄISCHES KOMITEE FÜR NORMUNG
EUROPEAN COMMITTEE FOR STANDARDIZATION
COMITÉ EUROPÉEN DE NORMALISATION

CEN-CENELEC Management-Zentrum: Avenue Marnix 17, B-1000 Brüssel

© 2016 CEN Alle Rechte der Verwertung, gleich in welcher Form und in welchem Verfahren, sind weltweit den nationalen Mitgliedern von CEN vorbehalten.

Ref. Nr. prEN ISO 15487:2016 D

oSIST prEN ISO 15487:2017

Inhalt

Seite

Europäisches Vorwort 3

Vorwort 4

1 Anwendungsbereich 5

2 Normative Verweisungen 5

3 Begriffe 5

4 Kurzbeschreibung 6

5 Gerät 6

6 Messproben 10
6.1 Für Prüfungen von Kleidungsstücken oder textilen Fertigerzeugnissen 10
6.2 Für Prüfungen von textilen Flächengebilden 11

7 Verfahrensanweisung 11
7.1 Waschen und Trocknen 11
7.2 Konditionierung 11
7.3 Beobachtung 11
7.4 Bewertung des Aussehens (qualitatives Verfahren) 11
7.5 Einstufung des Aussehens der Glätte (optional) 13
7.6 Einstufung des Aussehens von Nähten (optional) 14
7.7 Einstufung des Aussehens von Falten (optional) 14
7.8 Einstufung der Pillbildung, der Flusenbildung oder des verfilzten Aussehens (optional) 14
7.9 Einstufung der Farbänderung und des Anblutens (optional) 15
7.10 Bewertung des Verdrehens (optional) 16
7.11 Bewertung des Aussehens von textilen Fertigerzeugnissen (optional) 16

8 Auswertung 18

9 Prüfbericht 18

Anhang A (informativ) Angaben zu digitalen Beschreibungen des Aussehens der Glätte, der Falten und Nahtkräuselungstafeln nach ISO 19

Anhang B (informativ) Beispiel für die Bewertung des Aussehens von textilen Fertigerzeugnissen 20

Literaturhinweise 21

iTeh Standards
(https://standards.iteh.ai)
Document Preview
SIST EN ISO 15487:2018
https://standards.iteh.ai/catalog/standards/sist/e0e6af87-55d4-4215-a971-e67029713607/sist-en-iso-15487-2018

oSIST prEN ISO 15487:2017

Europäisches Vorwort

Dieses Dokument (prEN ISO 15487:2016) wurde vom Technischen Komitee ISO/TC 38 „Textiles“ in Zusammenarbeit mit dem Technischen Komitee CEN/TC 248 „Textilien und textile Erzeugnisse“ erarbeitet, dessen Sekretariat vom BSI gehalten wird.

Dieses Dokument ist derzeit zur parallelen Umfrage vorgelegt.

Dieses Dokument wird EN ISO 15487:2010 ersetzen.

Anerkennungsnotiz

Der Text von ISO/DIS 15487:2016 wurde vom CEN als prEN ISO 15487:2016 ohne irgendeine Abänderung genehmigt.

iTeh Standards
(https://standards.iteh.ai)
Document Preview

SIST EN ISO 15487:2018
https://standards.iteh.ai/catalog/standards/sist/e0e6af87-35d4-4215-a971-e670297f3607/sist-en-iso-15487-2018

oSIST prEN ISO 15487:2017

Vorwort

ISO (die Internationale Organisation für Normung) ist eine weltweite Vereinigung von Nationalen Normungsorganisationen (ISO-Mitgliedsorganisationen). Die Erstellung von Internationalen Normen wird normalerweise von ISO Technischen Komitees durchgeführt. Jede

Mitgliedsorganisation, die Interesse an einem Thema hat, für welches ein Technisches Komitee gegründet wurde, hat das Recht, in diesem Komitee vertreten zu sein. Internationale Organisationen, staatlich und nicht-staatlich, in Liaison mit ISO, nehmen ebenfalls an der Arbeit teil. ISO arbeitet eng mit der Internationalen Elektrotechnischen Kommission (IEC) bei allen elektrotechnischen Themen zusammen.

Internationale Normen werden in Übereinstimmung mit den Gestaltungsregeln der ISO/IEC-Direktiven, Teil 2 erarbeitet.

Die Hauptaufgabe der Technischen Komitees besteht in dem Erarbeiten von Internationalen Normen. Die von den Technischen Komitees angenommenen Norm-Entwürfe werden den Mitgliedsorganisationen zur Umfrage zur Verfügung gestellt. Für eine Veröffentlichung als Internationale Norm wird eine Zustimmung von mindestens 75 % der Mitgliedsländer, die abgestimmt haben, benötigt.

Es wird auf die Möglichkeit hingewiesen, dass einige Elemente dieses Dokuments Patentrechte berühren können. ISO ist nicht dafür verantwortlich, einige oder alle diesbezüglichen Patentrechte zu identifizieren.

ISO 15487 wurde vom Technischen Komitee ISO/TC 38, *Textiles*, Unterkomitee SC 2, in Zusammenarbeit mit dem Technischen Komitee CEN/TC 248, *Textilien und textile Erzeugnisse*, erarbeitet.

Diese zweite/dritte Ausgabe ersetzt die erste/zweite/… Ausgabe (EN ISO 15487:2010), die technisch überarbeitet wurde.

iTeh Standards
(https://standards.iteh.ai)
Document Preview

SIST EN ISO 15487:2018
https://standards.iteh.ai/catalog/standards/sist/e0e6af87-35d4-4215-a971-e670297f3607/sist-en-iso-15487-2018

oSIST prEN ISO 15487:2017

1 Anwendungsbereich

Diese Internationale Norm legt ein Prüfverfahren fest für die Bewertung des Aussehens von Kleidungsstücken und anderen textilen Erzeugnissen (wie z. B. Farbänderung, Pillbildung, Flusenbildung, verfilztes Aussehen von textilen Flächengebilden, Aussehen der Glätte von flachen textilen Flächengebilden und Nähten und die Beibehaltung eingepresster Falten in Kleidungsstücken und anderen textilen Erzeugnissen, Beschädigung von Komponenten — Knöpfen, Druckknöpfen, Reißverschlüssen usw.) nach einer oder mehreren Haushaltswäschen und Trocknungsbehandlungen. Diese Internationale Norm gilt für jedes waschbare textile Fertigerzeugnis jedes Aufbaus eines textilen Flächengebildes. Verfahren für die Herstellung von Säumen und Falten gelten nicht für diese Anwendung, da textile Fertigerzeugnisse im Anlieferzustand oder gebrauchsfertig bewertet werden sollen. Verfahren für die Herstellung von Säumen und Falten ergeben sich aus den Eigenschaften des textilen Flächengebildes.

Dieses Verfahren wurde ursprünglich für die Verwendung von Haushaltswaschmaschinen vom Typ B, wie in ISO 6330 definiert, entwickelt, aber es ist auch möglich, es bei jeglichen Maschinentypen, die in derselben Internationalen Norm definiert sind, zu verwenden.

Es wird anerkannt, dass Drucke und Muster das in textilen Fertigerzeugnissen vorhandene knittrige Aussehen verdecken können. Das Bewertungsverfahren wird jedoch aufgrund des visuellen Eindruckes der Messproben einschließlich dieser Effekte vorgenommen.

2 Normative Verweisungen

Die folgenden Dokumente, die in diesem Dokument teilweise oder als Ganzes zitiert werden, sind für die Anwendung dieses Dokuments erforderlich. Bei datierten Verweisungen gilt nur die in Bezug genommene Ausgabe. Bei undatierten Verweisungen gilt die letzte Ausgabe des in Bezug genommenen Dokuments (einschließlich aller Änderungen).

iTeh Standards
(https://standards.iteh.ai)
Document Preview

ISO 105-A02, *Textiles — Tests for colour fastness — Part A02: Grey scale for assessing change in colour*

ISO 105-A03, *Textiles — Tests for colour fastness — Part A03: Grey scale for assessing staining*

ISO 139, *Textiles — Standard atmospheres for conditioning and testing*

SIST EN ISO 15487:2018
https:// 7f3607/sist-en-iso-15487-2018

ISO 6330, *Textiles — Domestic washing and drying procedures for textile testing*

ISO 16322-3, *Textiles — Determination of spirality after laundering — Part 3: Woven and knitted garments*

3 Begriffe

Für die Anwendung dieses Dokuments gelten die folgenden Begriffe.

3.1
Aussehen
visueller Gesamteindruck von Kleidungsstücken und anderen textilen Fertigerzeugnissen, der durch Vergleich von Einzelteilen mit entsprechenden Vergleichsstandards erhalten wird

3.2
Faltenbeständigkeit
⟨in textilen Flächengebilden⟩ visueller Eindruck von einer eingearbeiteten Falte, der durch Vergleich mit einer Reihe von Vergleichsstandards erhalten wird

oSIST prEN ISO 15487:2017

3.3
Trocknerfalten
⟨in textilen Flächengebilden⟩ scharfe Falten oder Linien, die in einer gewaschenen oder getrockneten Messprobe in allen Richtungen verlaufen

Anmerkung 1 zum Begriff: Trocknerfalten sind eine unbeabsichtigte Folge einer eingeschränkten Bewegung von Messproben in einer Waschmaschine oder einem Trockner.

3.4
Dauerformbeständigkeit
wesentliche Beibehaltung der Ausgangsform, flacher Nähte, eingepresster Falten und des knitterfreien Aussehens während des Tragens und nach dem Waschen

3.5
Waschen
⟨von textilen Flächengebilden, Kleidungsstücken und textilen Fertigerzeugnissen⟩ Vorgang zum Entfernen von Schmutz und/oder Flecken durch Behandlung (Waschen) mit einer wässrigen Waschflotte, der üblicherweise das Spülen, Schleudern und Trocknen umfasst

3.6
Glätte von Nähten
⟨in textilen Flächengebilden⟩ visueller Eindruck der Ebenheit einer gesäumten Messprobe

3.7
Aussehen der Glätte
⟨in textilen Flächengebilden⟩ visueller Eindruck der Ebenheit einer Messprobe

iTeh Standards
(https://standards.iteh.ai)
Document Preview
ISO 15487:2018
https://standards.iteh.ai/catalog/standards/sist/e4bc8187-3ab2-4215-a972-26702911560/sist-en-iso-15487-2018

4 Kurzbeschreibung

4.1 Kleidungsstücke oder andere textile Fertigerzeugnisse werden Verfahren ausgesetzt, die die Haushaltswäsche nachbilden. Wie zwischen den betreffenden Partnern vereinbart, wird eines der in ISO 6330 festgelegten Wasch- und Trocknungsverfahren benutzt.

4.2 Kleidungsstücke oder andere textile Fertigerzeugnisse werden visuell unter bestimmten Beleuchtungsbedingungen bewertet. Zur Bewertung der Falten wird zusätzlich eine Punktlichtquelle so angeordnet, dass der mit Falten versehene Bereich des textilen Flächengebildes hervorgehoben wird.

4.3 Kleidungsstücke oder andere textile Fertigerzeugnisse werden bei Bedarf visuell mit Glätte-Standard-Kunststofftafeln, Falten-Standard-Kunststofftafeln und/oder fotografischen Standards zur Bewertung des Aussehens der Nähte unter bestimmten Beleuchtungsbedingungen verglichen.

5 Gerät

5.1 Wasch- und Trockengerät nach ISO 6330.

5.2 Beleuchtungs- und Bewertungsfläche in einem verdunkelten Raum mit der in den Bild 1 und Bild 2 dargestellten Beleuchtungsanordnung, die aus den folgenden Teilen besteht. Die Lampenabmessungen sollten so ausgewählt werden, dass sie bei der Anwendung für die Bewertung über die Gesamtoberfläche einer Messprobe und von Tafeln hinausreichen.

5.2.1 Zwei CW-Leuchtstofflampen (kalt weiß) nebeneinanderliegend angeordnet, ohne Schutzschirm oder Glas, mindestens jeweils 2 m lang.

5.2.2 Ein weißer Email-Reflektor ohne Schutzschirm oder Glas.

oSIST prEN ISO 15487:2017

5.2.3 Eine dicke Betrachtungsplatte aus Sperrholz, grau angestrichen, angepasst an die Stufe 2 der Grauwerteskala für die Bewertung des Anblutens nach ISO 105-A03.

5.2.4 Eine 500-W-Reflektor-Flutlichtlampe und **Blendschutz** (zum Schutz der Augen des Betrachters vor direktem Lichteinfall bei der Bewertung von Falten, wie in Bild 2 dargestellt).

Maße in Meter

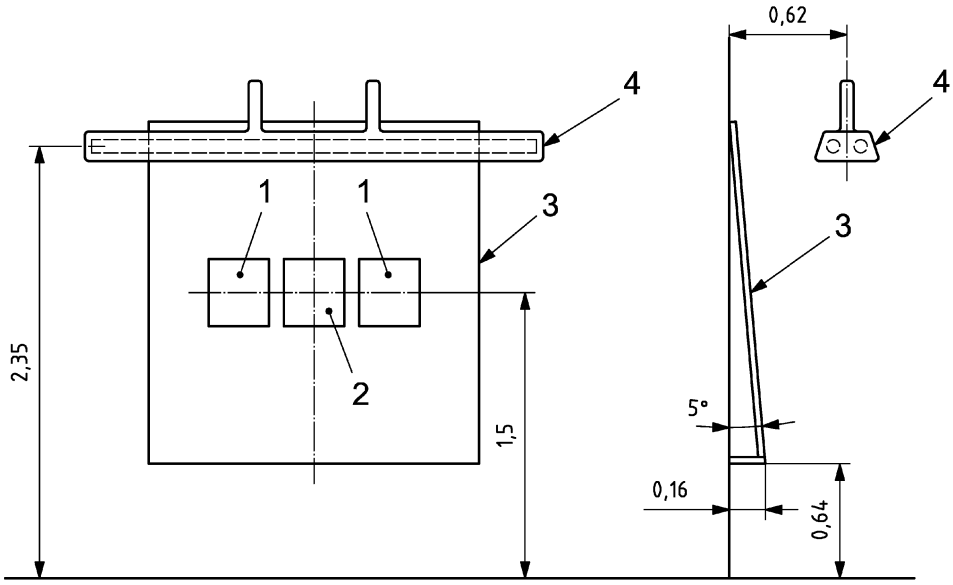

Legende

1 Tafeln
2 Messprobe
3 Betrachtungsplatte
4 Beispiel für die Anordnung der Leuchtstofflampe

Bild 1 — Beleuchtungs- und Betrachtungseinrichtung des Aussehens der Glätte und Nähte von Messproben

iTeh Standards
(https://standards.iteh.ai)
Document Preview
SIST EN ISO 15487:2018
https://standards.iteh.ai/catalog/standards/sist/e0e6af87-35d4-4215-a971-e670297f3607/sist-en-iso-15487-2018

oSIST prEN ISO 15487:2017

Maße in Meter

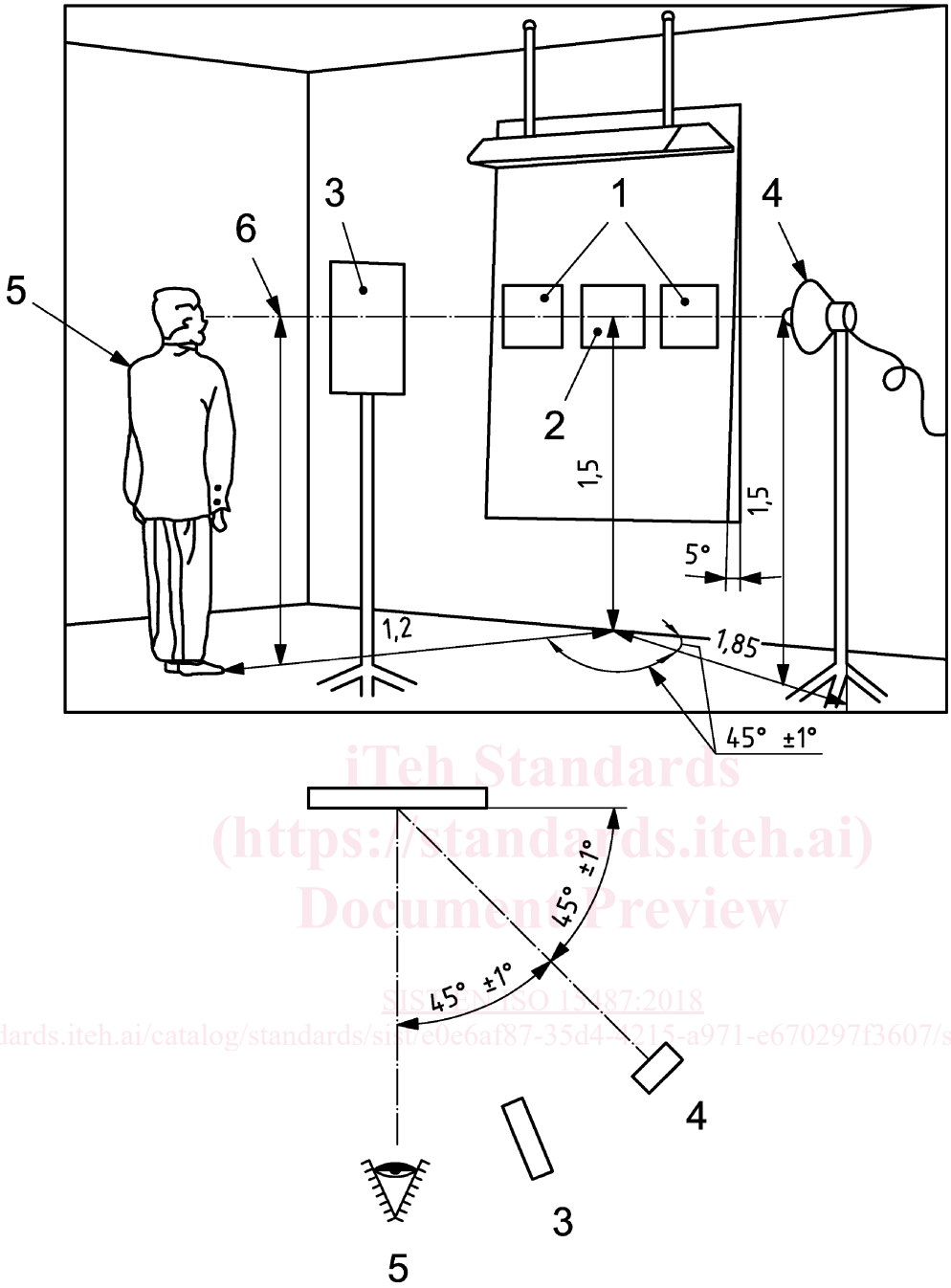

iTeh Standards
(https://standards.iteh.ai)
Document Preview
SIST EN ISO 15487:2018
https://standards.iteh.ai/catalog/standards/sist/e0e6af87-35d4-4215-a971-e670297f3607/sist-en-iso-15487-2018

Legende

1 Tafeln
2 Messprobe
3 Blendschutz
4 500-W-Reflektor-Flutlichtlampe
5 Betrachter
6 beliebig festgelegte Augenhöhe

Bild 2 — Beleuchtungs- und Betrachtungsanordnung nur für die Faltenbewertung