NORME INTERNATIONALE

ISO 1718

Deuxième édition
1991-01-15

Matériel de forage des roches — Fleurets à raccord conique pour forage percutant

Rock drilling equipment — Drill rods with tapered connection for percussive drilling

iTeh STANDARD PREVIEW
(standards.iteh.ai)

ISO 1718:1991
https://standards.iteh.ai/catalog/standards/sist/b20c46fd-6c1b-4a7b-8609-3cbbc95cbf9e/iso-1718-1991

Numéro de référence
ISO 1718:1991(F)

Avant-propos

L'ISO (Organisation internationale de normalisation) est une fédération mondiale d'organismes nationaux de normalisation (comités membres de l'ISO). L'élaboration des Normes internationales est en général confiée aux comités techniques de l'ISO. Chaque comité membre intéressé par une étude a le droit de faire partie du comité technique créé à cet effet. Les organisations internationales, gouvernementales et non gouvernementales, en liaison avec l'ISO participent également aux travaux. L'ISO collabore étroitement avec la Commission électrotechnique internationale (CEI) en ce qui concerne la normalisation électrotechnique.

Les projets de Normes internationales adoptés par les comités techniques sont soumis aux comités membres pour vote. Leur publication comme Normes internationales requiert l'approbation de 75 % au moins des comités membres votants.

iTeh STANDARD PREVIEW
(standards.iteh.ai)

La Norme internationale ISO 1718 a été élaborée par le comité technique ISO/TC 82, *Exploitation minière*.

ISO 1718:1991
https://standards.iteh.ai/catalog/standards/sist/b20a466b-6c1b-4a7b-8609-3ab1e95c5b7c/iso-1718-1991

Cette deuxième édition annule et remplace la première édition (ISO 1718: 1974), qui a fait l'objet d'une révision technique: les dimensions 7° × 25 et 12° × 25 ont été ajoutées et les articles 5 et 6, relatifs aux taillants coniques et aux jupes intercalaires, ont été supprimés.

© ISO 1991
Droits de reproduction réservés. Aucune partie de cette publication ne peut être reproduite ni utilisée sous quelque forme que ce soit et par aucun procédé, électronique ou mécanique, y compris la photocopie et les microfilms, sans l'accord écrit de l'éditeur.

Organisation internationale de normalisation
Case Postale 56 • CH-1211 Genève 20 • Suisse

Imprimé en Suisse

Matériel de forage des roches — Fleurets à raccord conique pour forage percutant

1 Domaine d'application

La présente Norme internationale prescrit les dimensions de base des fleurets à raccord conique pour le forage percutant ainsi que les dimensions nécessaires à leur raccordement.

2 Références normatives

Les normes suivantes contiennent des dispositions qui, par suite de la référence qui en est faite, constituent des dispositions valables pour la présente Norme internationale. Au moment de la publication, les éditions indiquées étaient en vigueur. Toute norme est sujette à révision et les parties prenantes des accords fondés sur la présente Norme internationale sont invitées à rechercher la possibilité d'appliquer les éditions les plus récentes des normes indiquées ci-après. Les membres de la CEI et de l'ISO possèdent le registre des Normes internationales en vigueur à un moment donné.

ISO 722:1990, *Matériel de forage des roches — Barres creuses, hexagonales et rondes pour fleurets.*

ISO 723:1990, *Matériel de forage des roches — Emmanchements à collerette forgée et douilles porte-outils pour fleurets hexagonaux creux.*

iTeh STANDARD PREVIEW
(standards.iteh.ai)
ISO 1718:1991
https://standards.iteh.ai/catalog/standards/sist/b20c46fd-6c1b-4a7b-8609-3cbbc95cbf9e/iso-1718-1991

3 Dimensions

Les dimensions des fleurets à raccord conique et des cônes de raccordement doivent être conformes à celles indiquées à la figure 1 et dans le tableau 1 et à la figure 2 et dans le tableau 2, respectivement.

3.1 Fleurets à raccord conique

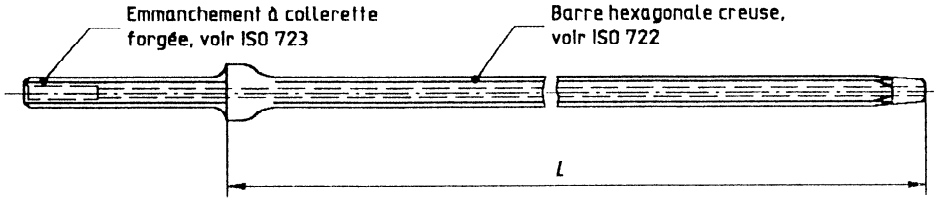

Figure 1

Tableau 1

Dimensions en millimètres

Dimension nominale du fleuret hexagonal	*L*
22	610 1 220 1 830 2 440 3 050
25	3 200[1)] 3 660[1)] 3 965[1)]

1) Les fleurets de longueur 3 200 mm, 3 660 mm et 3 965 mm sont principalement prévus pour la dimension 25.

iTeh STANDARD PREVIEW
(standards.iteh.ai)
ISO 1718:1991
https://standards.iteh.ai/catalog/standards/sist/b20c46fb-6e1b-4a7b-8609-3cbbc95cbf9e/iso-1718-1991

3.2 Cônes

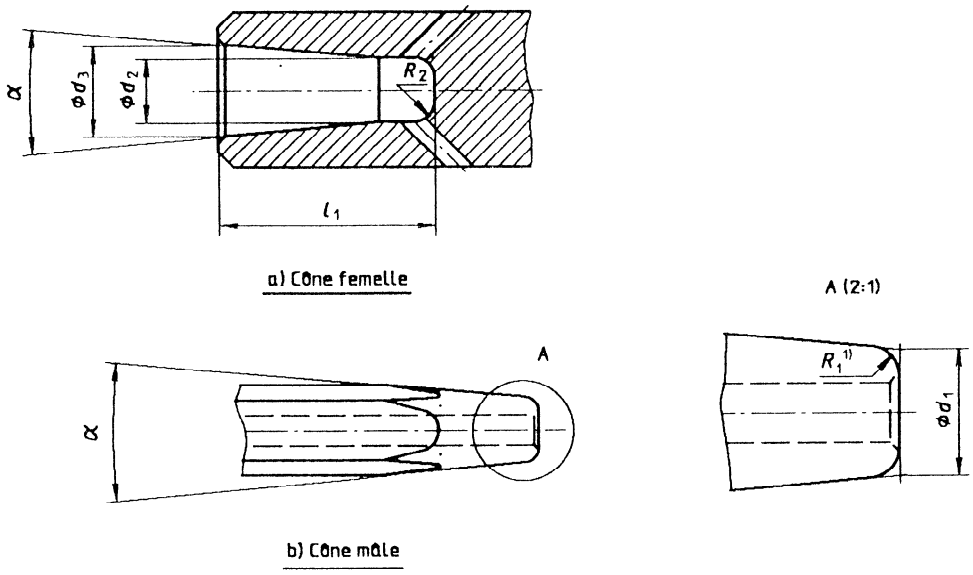

1) L'extrémité du cône peut être chanfreinée dans les limites de R_1.

iTeh STANDARD PREVIEW
(standards.iteh.ai)

Figure 2

ISO 1718:1991
https://standards.iteh.ai/catalog/standards/sist/b20c46fd-6c1b-4a7b-8609-3cbbc95cbf9e/iso-1718-1991

Tableau 2

Dimensions en millimètres

Désignation	Angle du cône α degrés	d_1 Dimension	d_1 Tolérance	d_2 Dimension	d_2 Tolérance	d_3 Dimension	d_3 Tolérance	l_1 min.	R_1	R_2
4,8° × 22	4,8	19,1	$^{0}_{-0,2}$	19,3	$^{+0,2}_{0}$	22	$^{+0,2}_{0}$	51	1,5	6,3
7° × 22	7	16	$^{0}_{-0,2}$	16,2	$^{+0,2}_{0}$	21,8	$^{+0,2}_{0}$	54	6	6,3
12° × 22	12	14,9	$^{0}_{-0,2}$	15,4	$^{+0,2}_{0}$	22	$^{+0,2}_{0}$	48	6	6,3
7° × 25	7	19,7	$^{0}_{-0,2}$	20	$^{+0,2}_{0}$	24,4	$^{+0,2}_{0}$	54	6	6,3
12° × 25	12	17,9	$^{0}_{-0,2}$	18,4	$^{+0,2}_{0}$	25,1	$^{+0,2}_{0}$	48	6	6,3

Page blanche

iTeh STANDARD PREVIEW
(standards.iteh.ai)

ISO 1718:1991
https://standards.iteh.ai/catalog/standards/sist/b20c46fd-6c1b-4a7b-8609-3cbbc95cbf9e/iso-1718-1991

Page blanche

iTeh STANDARD PREVIEW
(standards.iteh.ai)

ISO 1718:1991
https://standards.iteh.ai/catalog/standards/sist/b20c46fd-6c1b-4a7b-8609-3cbbc95cbf9e/iso-1718-1991

iTeh STANDARD PREVIEW
(standards.iteh.ai)

ISO 1718:1991
https://standards.iteh.ai/catalog/standards/sist/b20c46fd-6c1b-4a7b-8609-3cbbc95cbf9e/iso-1718-1991

CDU 622.233.5

Descripteurs: matériel minier, matériel de forage, foreuse, forage par percussion, fleuret, queue d'outil, dimension.

Prix basé sur 3 pages