SLOVENSKI STANDARD
oSIST prEN ISO 23910:2018

01-september-2018

Usnje - Fizikalni in mehanski preskusi - Merjenje odpornosti šivov proti trganju (ISO/DIS 23910:2018)

Leather - Physical and mechanical tests - Measurement of stitch tear resistance (ISO/DIS 23910:2018)

Leder - Physikalische und mechanische Prüfungen - Messung der Stichausreißkraft (ISO/DIS 23910:2018)

Cuir - Essais physiques et mécaniques - Mesurage de la résistance à l'arrachement au point de couture (ISO/DIS 23910:2018)

iTeh STANDARD PREVIEW
(standards.iteh.ai)
SIST EN ISO 23910:2019
https://standards.iteh.ai/catalog/standards/sist/085e93b5-705e-4b6c-8c82-1ab57c6d8a66/sist-en-iso-23910-2019

Ta slovenski standard je istoveten z: prEN ISO 23910

ICS:

59.140.30	Usnje in krzno	Leather and furs

oSIST prEN ISO 23910:2018 de

2003-01.Slovenski inštitut za standardizacijo. Razmnoževanje celote ali delov tega standarda ni dovoljeno.

oSIST prEN ISO 23910:2018

iTeh STANDARD PREVIEW
(standards.iteh.ai)

SIST EN ISO 23910:2019
https://standards.iteh.ai/catalog/standards/sist/085e93b5-705e-4b6c-8c82-1ab57c6d8a66/sist-en-iso-23910-2019

oSIST prEN ISO 23910:2018

EUROPÄISCHE NORM

EUROPEAN STANDARD

NORME EUROPÉENNE

ENTWURF
prEN ISO 23910

Juni 2018

ICS 59.140.30

Vorgesehen als Ersatz für EN ISO 23910:2017

Deutsche Fassung

Leder - Physikalische und mechanische Prüfungen - Messung der Stichausreißkraft (ISO/DIS 23910:2018)

Leather - Physical and mechanical tests - Measurement of stitch tear resistance (ISO/DIS 23910:2018)

Cuir - Essais physiques et mécaniques - Mesurage de la résistance à l'arrachement au point de couture (ISO/DIS 23910:2018)

Dieser Europäische Norm-Entwurf wird den CEN-Mitgliedern zur parallelen Umfrage vorgelegt. Er wurde vom Technischen Komitee CEN/TC 289 erstellt.

Wenn aus diesem Norm-Entwurf eine Europäische Norm wird, sind die CEN-Mitglieder gehalten, die CEN-Geschäftsordnung zu erfüllen, in der die Bedingungen festgelegt sind, unter denen dieser Europäischen Norm ohne jede Änderung der Status einer nationalen Norm zu geben ist.

Dieser Europäische Norm-Entwurf wurde von CEN in drei offiziellen Fassungen (Deutsch, Englisch, Französisch) erstellt. Eine Fassung in einer anderen Sprache, die von einem CEN-Mitglied in eigener Verantwortung durch Übersetzung in seine Landessprache gemacht und dem CEN-CENELEC-Management-Zentrum mitgeteilt worden ist, hat den gleichen Status wie die offiziellen Fassungen.

iTeh STANDARD PREVIEW
(standards.iteh.ai)

CEN-Mitglieder sind die nationalen Normungsinstitute von Belgien, Bulgarien, Dänemark, Deutschland, der ehemaligen jugoslawischen Republik Mazedonien, Estland, Finnland, Frankreich, Griechenland, Irland, Island, Italien, Kroatien, Lettland, Litauen, Luxemburg, Malta, den Niederlanden, Norwegen, Österreich, Polen, Portugal, Rumänien, Schweden, der Schweiz, Serbien, der Slowakei, Slowenien, Spanien, der Tschechischen Republik, der Türkei, Ungarn, dem Vereinigten Königreich und Zypern.

https://standards.iteh.ai/catalog/standards/sist/7ab57c6d-8a66-4a7a-a9ff-4a0a0a0a0a0a/sist-en-iso-23910-2019

Die Empfänger dieses Norm-Entwurfs werden gebeten, mit ihren Kommentaren jegliche relevante Patentrechte, die sie kennen, mitzuteilen und unterstützende Dokumentationen zur Verfügung zu stellen.

Warnvermerk : Dieses Schriftstück hat noch nicht den Status einer Europäischen Norm. Es wird zur Prüfung und Stellungnahme vorgelegt. Es kann sich noch ohne Ankündigung ändern und darf nicht als Europäischen Norm in Bezug genommen werden.

EUROPÄISCHES KOMITEE FÜR NORMUNG
EUROPEAN COMMITTEE FOR STANDARDIZATION
COMITÉ EUROPÉEN DE NORMALISATION

CEN-CENELEC Management-Zentrum: Rue de la Science 23, B-1040 Brüssel

© 2018 CEN Alle Rechte der Verwertung, gleich in welcher Form und in welchem Verfahren, sind weltweit den nationalen Mitgliedern von CEN vorbehalten.

Ref. Nr. prEN ISO 23910:2018 D

oSIST prEN ISO 23910:2018

Inhalt

Seite

Europäisches Vorwort **3**
Vorwort **4**
1 Anwendungsbereich **5**
2 Normative Verweisungen **5**
3 Begriffe **5**
4 Kurzbeschreibung **5**
5 Prüfeinrichtung **5**
6 Probenahme und Probenvorbereitung **8**
7 Durchführung **8**
8 Prüfbericht **8**

iTeh STANDARD PREVIEW
(standards.iteh.ai)
SIST EN ISO 23910:2019
https://standards.iteh.ai/catalog/standards/sist/085e93b5-705e-4b6c-8c82-1ab57c6d8a66/sist-en-iso-23910-2019

oSIST prEN ISO 23910:2018

Europäisches Vorwort

Dieses Dokument (prEN ISO 23910:2018) wurde vom Technischen Komitee „International Union of Leather Technologists and Chemists Societies (IULTCS)“ in Zusammenarbeit mit dem Technischen Komitee CEN/TC 289 „Leder“ erarbeitet, dessen Sekretariat von UNI gehalten wird.

Dieses Dokument ist derzeit zur parallelen Umfrage vorgelegt.

Dieses Dokument wird EN ISO 23910:2017 ersetzen.

Anerkennungsnotiz

Der Text von ISO/DIS 23910:2018 wurde von CEN als prEN ISO 23910:2018 ohne irgendeine Abänderung genehmigt.

iTeh STANDARD PREVIEW
(standards.iteh.ai)
SIST EN ISO 23910:2019
https://standards.iteh.ai/catalog/standards/sist/085e93b5-705e-4b6c-8c82-1ab57c6d8a66/sist-en-iso-23910-2019

oSIST prEN ISO 23910:2018

Vorwort

ISO (die Internationale Organisation für Normung) ist eine weltweite Vereinigung von Nationalen Normungsorganisationen (ISO-Mitgliedsorganisationen). Die Erstellung von Internationalen Normen wird normalerweise von ISO Technischen Komitees durchgeführt. Jede Mitgliedsorganisation, die Interesse an einem Thema hat, für welches ein Technisches Komitee gegründet wurde, hat das Recht, in diesem Komitee vertreten zu sein. Internationale Organisationen, staatlich und nicht-staatlich, in Liaison mit ISO, nehmen ebenfalls an der Arbeit teil. ISO arbeitet eng mit der Internationalen Elektrotechnischen Kommission (IEC) bei allen elektrotechnischen Themen zusammen.

Die Verfahren, die bei der Entwicklung dieses Dokuments angewendet wurden und die für die weitere Pflege vorgesehen sind, werden in den ISO/IEC-Direktiven, Teil 1 beschrieben. Im Besonderen sollten die für die verschiedenen ISO-Dokumentenarten notwendigen Annahmekriterien beachtet werden. Dieses Dokument wurde in Übereinstimmung mit den Gestaltungsregeln der ISO/IEC-Direktiven, Teil 2 erarbeitet (siehe www.iso.org/directives).

Es wird auf die Möglichkeit hingewiesen, dass einige Elemente dieses Dokuments Patentrechte berühren können. ISO ist nicht dafür verantwortlich, einige oder alle diesbezüglichen Patentrechte zu identifizieren. Details zu allen während der Entwicklung des Dokuments identifizierten Patentrechten finden sich in der Einleitung und/oder in der ISO-Liste der empfangenen Patenterklärungen (siehe www.iso.org/patents).

iTeh STANDARD PREVIEW
(standards.iteh.ai)

Jeder in diesem Dokument verwendete Handelsname wird als Information zum Nutzen der Anwender angegeben und stellt keine Anerkennung dar.

Eine Erläuterung der Bedeutung ISO-spezifischer Benennungen und Ausdrücke, die sich auf Konformitätsbewertung beziehen, sowie Informationen über die Beachtung der Grundsätze der Welthandelsorganisation (WTO) zu technischen Handelshemmnissen (TBT, en: Technical Barriers to Trade) durch ISO enthält der folgende Link: www.iso.org/iso/foreword.html.

SIST EN ISO 23910:2019
https://standards.iteh.ai/catalog/standards/sist/85e9383-703e-4b8c-8e82-1ab57e6d8a66/sist-en-iso-23910-2019

ISO 23910 wurde von der Kommission für physische Prüfungen der „International Union of Leather Technologists and Chemists Societies“ (IUP Commission, IULTCS) in Zusammenarbeit mit dem Europäischen Komitee für Normung (CEN), Technisches Komitee CEN/TC 289, *Leder*, dessen Sekretariat von UNI gehalten wird, gemäß der Vereinbarung über technische Kooperation zwischen ISO und CEN (Wiener Vereinbarung) erarbeitet.

Sie basiert auf IUP 44, ursprünglich veröffentlicht in *J. Soc. Leather Trades Chemists*, 84, S. 409, (2000) und 2001 deklariert als offizielles Verfahren der IULTCS.

IULTCS wurde 1897 gegründet und ist eine weltweite Organisation professioneller Ledergesellschaften zur Weiterentwicklung der Lederwissenschaft und -technologie. IULTCS besteht aus drei Kommissionen, die für die Festlegung internationaler Verfahren der Probenahme und Prüfung von Leder zuständig sind. ISO erkennt IULTCS als ein internationales Normungsinstitut für die Vorbereitung von Prüfverfahren von Leder an.

Diese dritte Ausgabe ersetzt die zweite Ausgabe (ISO 23910:2017), die mit den folgenden Änderungen technisch überarbeitet wurde:

— der Wortlaut von 6.1 und 6.2 wurde geändert, um mögliche Missverständnisse bezüglich des Konditionierens von Proben zu beseitigen.

oSIST prEN ISO 23910:2018

1 Anwendungsbereich

Dieses Dokument legt ein Verfahren zur Bestimmung der Stichausreißkraft von Leder fest. Es kann auf alle Leder angewendet werden, ist aber insbesondere für Leder mit einer Dicke von mehr als 1,2 mm geeignet.

2 Normative Verweisungen

Die folgenden Dokumente werden im Text in solcher Weise in Bezug genommen, dass einige Teile davon oder ihr gesamter Inhalt Anforderungen des vorliegenden Dokuments darstellen. Bei datierten Verweisungen gilt nur die in Bezug genommene Ausgabe. Bei undatierten Verweisungen gilt die letzte Ausgabe des in Bezug genommenen Dokuments (einschließlich aller Änderungen).

ISO 2418, *Leather — Chemical, physical and mechanical and fastness tests — Sampling location*

ISO 2419, *Leather — Physical and mechanical tests — Sample preparation and conditioning*

ISO 2589, *Leather — Physical and mechanical tests — Determination of thickness*

ISO 7500-1:2015, *Metallic materials — Calibration and verification of static uniaxial testing machines — Part 1: Tension/compression testing machines — Calibration and verification of the force-measuring system*

EN 15987, *Leder — Terminologie — Hauptdefinitionen für den Lederhandel*

3 Begriffe

iTeh STANDARD PREVIEW
(standards.iteh.ai)

Für die Anwendung dieses Dokuments gelten die Begriffe nach EN 15987.

ISO und IEC stellen terminologische Datenbanken für die Verwendung in der Normung unter den folgenden Adressen bereit:

SIST EN ISO 23910:2019
https://standards.iteh.ai/catalog/standards/sist/085e93b5-705e-4b6c-8c82-1ab5 /c6d8a66/sist-en-iso-23910-2019

— IEC Electropedia: unter http://www.electropedia.org/

— ISO Online Browsing Platform: unter http://www.iso.org/obp

4 Kurzbeschreibung

Ein Lederprobekörper ist gegen einen Dorn mit festgelegter Form und Abmessung, der durch einen Schlitz im Leder eingeführt wurde, zu ziehen und die geforderte Kraft zum Reißen des Leders ist aufzuzeichnen.

5 Prüfeinrichtung

5.1 Zugprüfmaschine, mit:

— einem für den zu prüfenden Probekörper geeigneten Kraftmessbereich;

— einer Vorrichtung zum Aufzeichnen der Kraft entsprechend ISO 7500-1:2015, Klasse 2;

— einer gleichmäßigen Abzugsgeschwindigkeit der Klemmen von (100 ± 20) mm/min;

— Klemmen, Mindestlänge 25 mm in Richtung der aufgebrachten Kraft, die ein konstantes Einklemmen durch mechanische oder pneumatische Mittel ermöglichen. Die Beschaffenheit und Bemessung der Innenflächen der Klemmen muss ermöglichen, dass der Probekörper während der bei der Prüfung erreichten Höchstkraft aus keiner der Klemmen herausrutscht.

oSIST prEN ISO 23910:2018

5.1.1 Probekörperhalter aus Metall, in der Form nach Bild 1.

ANMERKUNG Bild 1 zeigt den Probekörperhalter mit eingefügtem Dorn (5.1.2).

5.1.2 Metalldorn, in der Form und den Maßen nach Bild 2.

5.2 Dickenmessgerät, nach ISO 2589.

5.3 Stanzmesser, nach den Anforderungen von ISO 2419, dessen Innenseite ein Rechteck mit (20 ± 1) mm × (50 ± 1) mm ist und eine weitere Klinge beherbergt, die einen Schlitz in das Probestück, wie in Bild 3 gezeigt, in einem Verfahrensschritt schneidet. Alle Teile des Stanzmessers müssen in der gleichen Ebene liegen.

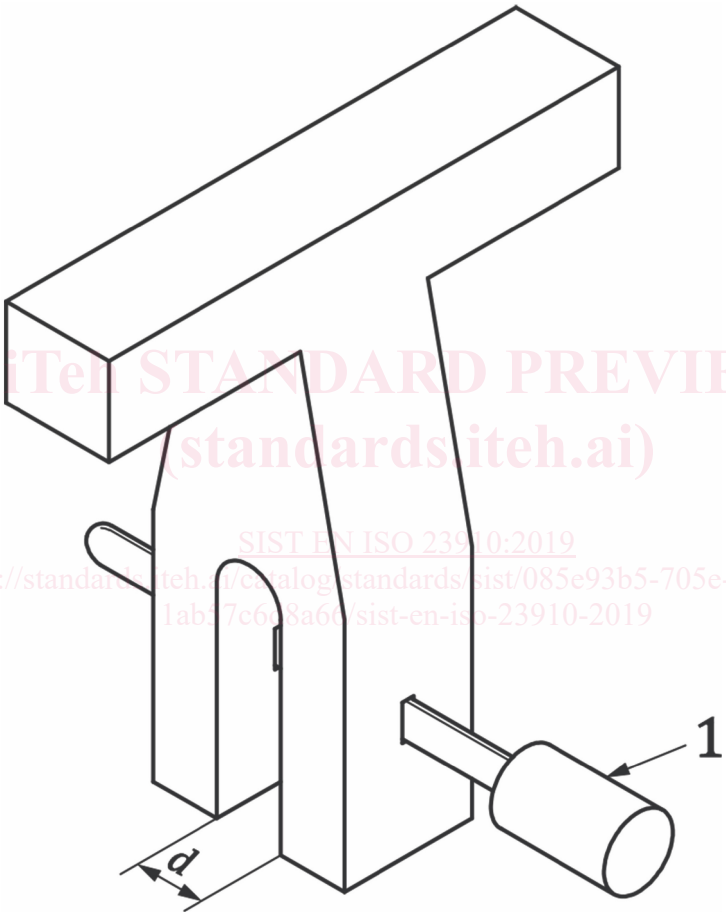

iTeh STANDARD PREVIEW
(standards.iteh.ai)
SIST EN ISO 23910:2019
https://standards.iteh.ai/catalog/standards/sist/085e93b5-705e-4b6c-8c82-1ab37c6d8a66/sist-en-iso-23910-2019

Legende

1 Dorn
d Abstand zwischen den Armen des Probekörperhalters, etwa 5 mm bis 7 mm

Bild 1 — Probekörperhalter aus Metall mit angeordnetem Dorn

oSIST prEN ISO 23910:2018

Maße in Millimeter

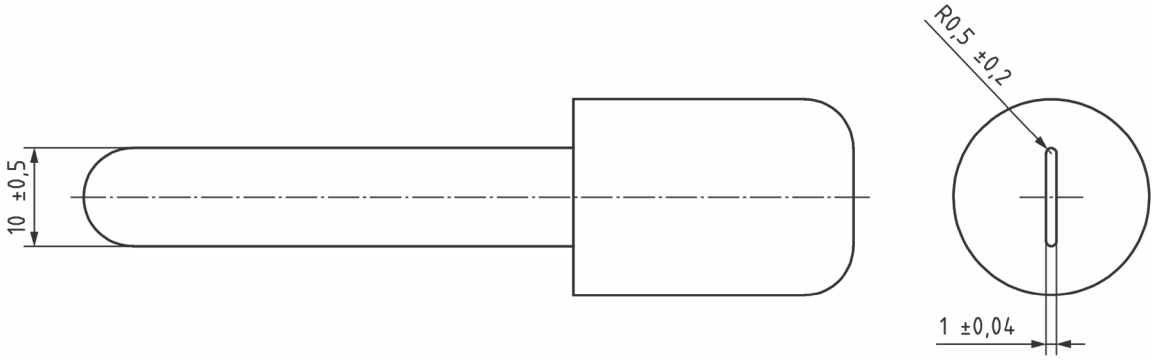

Bild 2 — Metalldorn

Maße in Millimeter

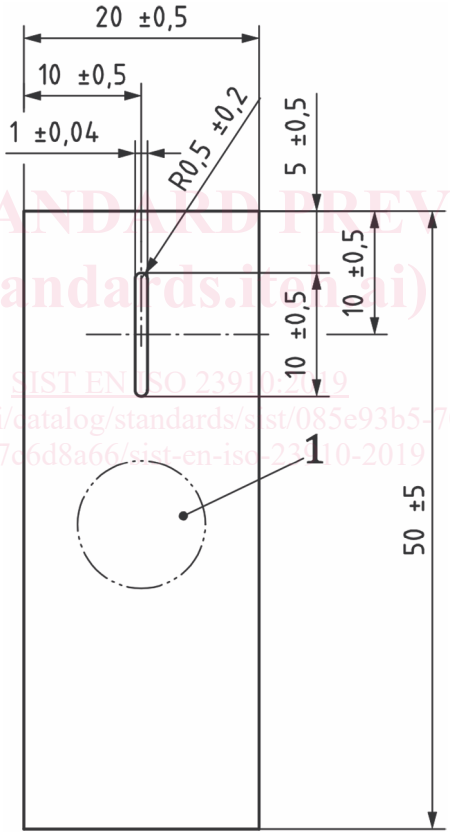

iTeh STANDARD PREVIEW
(standards.iteh.ai)
SIST EN ISO 23910:2019
https://standards.iteh.ai/catalog/standards/sist/085e93b5-705e-4b6c-8c82-1ab57c6d8a66/sist-en-iso-23910-2019

Legende

1 Position zur Dickenmessung

ANMERKUNG Die dem Schlitz zugehörigen Maße sind jene des Stanzmessers (5.3).

Bild 3 — Probekörper

oSIST prEN ISO 23910:2018

6 Probenahme und Probenvorbereitung

6.1 Die Probenahmestelle wird nach ISO 2418 bestimmt. Nach dem Konditionieren nach ISO 2419 sind sechs Probekörper durch Ansetzen des Stanzmessers (5.3) auf der Narbenseite zu schneiden. Es sind drei Probekörper mit der längeren Kante parallel zur Rückenlinie und drei Probekörper mit der längeren Kante im rechten Winkel zur Rückenlinie zu schneiden. Der Schlitz muss mit dem Stanzmesser erzeugt werden. Ein nachträglicher Schnitt mit einem Messer oder einem ähnlichen Werkzeug ist nicht erlaubt.

Sofern das Prüfen von mehr als zwei Häuten oder Fellen in einem Los gefordert wird, braucht unter der Voraussetzung, dass der Gesamtumfang nicht weniger als drei Probekörper je Richtung beträgt, nur eine Probe je Richtung aus jeder Haut oder jedem Fell entnommen zu werden.

6.2 Die Probekörper sind nach ISO 2419:2012, Abschnitt 7, zu prüfen. Wenn der Probekörper dem Normalklima zum Schneiden entnommen wurde und nicht unmittelbar geprüft wird, dann müssen die Probekörper sofort wieder in das Normalklima eingebracht werden.

7 Durchführung

7.1 Die Dicke des Probekörpers ist nach ISO 2589 an einem einzigen Punkt auf jedem Probekörper zu messen. Diese Messung sollte an einem Punkt im Abstand von etwa 10 mm vom Schnittende des Schlitzes erfolgen (siehe Bild 3).

7.2 Das obere Ende des Probekörperhalters aus Metall (5.1.1) ist in die obere Klemme der Zugprüfmaschine einzuspannen.

iTeh STANDARD PREVIEW
(standards.iteh.ai)

7.3 Das perforierte Ende des Probekörpers ist zwischen die Arme des Probekörperhalters zu legen, und der Dorn (5.1.2) ist sowohl durch die Löcher im Probekörperhalter als auch durch den Schlitz im Probekörper zu führen.

7.4 Das freie Ende des Probekörpers ist in die untere Klemme der Zugprüfmaschine einzuspannen.

iTeh Standards (https://standards.iteh.ai) Document Preview
https://standards.iteh.ai/catalog/standards/sist/095e93b5-705e-4b6e-8c82-
SIST EN ISO 23910:2019 https://standards.iteh.ai/catalog/standards/sist/095e93b5-705e-4b6e-8c82-
SIST EN ISO 23910:2019

7.5 Die Zugprüfmaschine ist bis zum Ausreißen des Probekörpers laufen zu lassen, und es ist die Höchstkraft, in Newton, während des Reißens aufzuzeichnen.

7.6 Die Punkte 7.1 bis 7.5 sind für die anderen Probekörper zu wiederholen.

8 Prüfbericht

Der Prüfbericht muss Folgendes enthalten:

a) eine Verweisung auf dieses Dokument, d. h. ISO 23910:2017;

b) die Dicke des Leders, in Millimeter;

c) die durchschnittliche Reißkraft in Newton (N) auf 0,1 N für die Probestücke, deren längere Kante parallel zur Rückenlinie geschnitten ist;

d) die durchschnittliche Reißkraft in Newton (N) auf 0,1 N für die Probestücke, deren längere Kante im rechten Winkel zur Rückenlinie geschnitten ist;

e) die gemittelte Reißkraft auf 0,1 N [d. h., das arithmetische Mittel von c) und d)], wenn es von einem Kunden oder in Spezifikationen gefordert wird;

f) das für das Konditionieren und Prüfen angewendete Normalklima nach ISO 2419;

g) alle Abweichungen von dem in diesem Dokument festgelegten Verfahren;

h) vollständige Angaben zur Identifizierung der Probe und mögliche Abweichungen von ISO 2418 in Bezug auf die Probenahme.