NORME INTERNATIONALE

ISO 20126

Deuxième édition
2012-01-15

AMENDEMENT 1
2018-01

Médecine bucco-dentaire — Brosses à dents manuelles — Exigences générales et méthodes d'essai

AMENDEMENT 1

Dentistry — Manual toothbrushes — General requirements and test methods

AMENDMENT 1

iTeh STANDARD PREVIEW
(standards.iteh.ai)

ISO 20126:2012/Amd 1:2018
https://standards.iteh.ai/catalog/standards/sist/fb5e01f8-e4e5-4557-91c6-12cea484b9bf/iso-20126-2012-amd-1-2018

Numéro de référence
ISO 20126:2012/Amd.1:2018(F)

© ISO 2018

iTeh STANDARD PREVIEW
(standards.iteh.ai)

ISO 20126:2012/Amd 1:2018
https://standards.iteh.ai/catalog/standards/sist/fb5e01f8-e4e5-4557-91c6-12cea484b9bf/iso-20126-2012-amd-1-2018

DOCUMENT PROTÉGÉ PAR COPYRIGHT

© ISO 2018

Tous droits réservés. Sauf prescription différente ou nécessité dans le contexte de sa mise en oeuvre, aucune partie de cette publication ne peut être reproduite ni utilisée sous quelque forme que ce soit et par aucun procédé, électronique ou mécanique, y compris la photocopie, ou la diffusion sur l'internet ou sur un intranet, sans autorisation écrite préalable. Une autorisation peut être demandée à l'ISO à l'adresse ci-après ou au comité membre de l'ISO dans le pays du demandeur.

ISO copyright office
CP 401 • Ch. de Blandonnet 8
CH-1214 Vernier, Geneva, Switzerland
Tel. +41 22 749 01 11
Fax +41 22 749 09 47
copyright@iso.org
www.iso.org

Publié en Suisse

Avant-propos

L'ISO (Organisation internationale de normalisation) est une fédération mondiale d'organismes nationaux de normalisation (comités membres de l'ISO). L'élaboration des Normes internationales est en général confiée aux comités techniques de l'ISO. Chaque comité membre intéressé par une étude a le droit de faire partie du comité technique créé à cet effet. Les organisations internationales, gouvernementales et non gouvernementales, en liaison avec l'ISO participent également aux travaux. L'ISO collabore étroitement avec la Commission électrotechnique internationale (IEC) en ce qui concerne la normalisation électrotechnique.

Les procédures utilisées pour élaborer le présent document et celles destinées à sa mise à jour sont décrites dans les Directives ISO/IEC, Partie 1. Il convient, en particulier de prendre note des différents critères d'approbation requis pour les différents types de documents ISO. Le présent document a été rédigé conformément aux règles de rédaction données dans les Directives ISO/IEC, Partie 2 (voir www.iso.org/directives).

L'attention est attirée sur le fait que certains des éléments du présent document peuvent faire l'objet de droits de propriété intellectuelle ou de droits analogues. L'ISO ne saurait être tenue pour responsable de ne pas avoir identifié de tels droits de propriété et averti de leur existence. Les détails concernant les références aux droits de propriété intellectuelle ou autres droits analogues identifiés lors de l'élaboration du document sont indiqués dans l'Introduction et/ou dans la liste des déclarations de brevets reçues par l'ISO (voir www.iso.org/brevets).

Les appellations commerciales éventuellement mentionnées dans le présent document sont données pour information, par souci de commodité, à l'intention des utilisateurs et ne sauraient constituer un engagement.

iTeh STANDARD PREVIEW
(standards.iteh.ai)

Pour une explication de la nature volontaire des normes, la signification des termes et expressions spécifiques de l'ISO liés à l'évaluation de la conformité, ou pour toute information au sujet de l'adhésion de l'ISO aux principes de l'Organisation mondiale du commerce (OMC) concernant les obstacles techniques au commerce (OTC), voir le lien suivant: www.iso.org/avant-propos.

ISO 20126:2012/Amd 1:2018
https://standards.iteh.ai/catalog/standards/sist/fb5e0118-e4e5-4557-91c6-12cea484b9bf/iso-20126-2012-amd-1-2018

Le présent document a été élaboré par le comité technique ISO/TC 106, *Médecine bucco-dentaire*, sous-comité SC 7, *Produits de soins bucco-dentaires*.

iTeh STANDARD PREVIEW
(standards.iteh.ai)

ISO 20126:2012/Amd 1:2018
https://standards.iteh.ai/catalog/standards/sist/fb5e01f8-e4e5-4557-91c6-12cea484b9bf/iso-20126-2012-amd-1-2018

Médecine bucco-dentaire — Brosses à dents manuelles — Exigences générales et méthodes d'essai

AMENDEMENT 1

Page 3, 4.4 à 4.6

Remplacer 4.4 à 4.6 par ce qui suit:

4.4 Résistance au choc du manche

Lorsque la brosse à dents est soumise à essai conformément à 5.5, il convient que son manche ne se rompe pas. S'il se rompt néanmoins, l'énergie absorbée à la rupture ne doit pas être inférieure à 0,8 J.

4.5 Résistance à la fatigue

La brosse à dents doit être soumise à 75 000 cycles sans se rompre lorsque l'essai est conduit selon 5.6.

4.6 Résistance à la fatigue après l'attaque chimique

La brosse à dents doit satisfaire à l'exigence énoncée en 4.5 après avoir été soumise à l'essai de résistance à l'attaque chimique conformément à 5.7.

iTeh STANDARD PREVIEW
(standards.iteh.ai)

Mettre à jour toutes les références croisées des paragraphes ci-dessus.

Pages 5 à 6, 5.5 à 5.7

ISO 20126:2012/Amd 1:2018
https://standards.iteh.ai/catalog/standards/sist/fb5e01f8-e4e5-4557-91c6-
ea484b9bf/iso-20126-2012-amd-1-2018

Réorganiser 5.5 à 5.7 comme suit.

5.5 Essai de résistance au choc du manche

5.6 Essai de résistance à la fatigue

5.7 Essai de résistance à la fatigue après l'attaque chimique

Le texte figurant dans les paragraphes reste inchangé.

Mettre à jour toutes les références croisées des paragraphes ci-dessus.

Page 9, Figure 3

Remplacer la Figure 3 par ce qui suit.

© ISO 2018 – Tous droits réservés

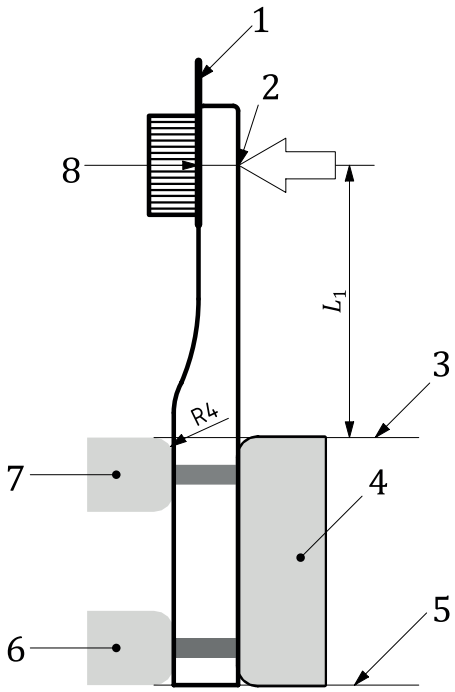

Légende

1 plan des trous des touffes
2 point d'impact de l'arête du percuteur
3 plan supérieur du dispositif de serrage
4 bloc principal
5 plan inférieur du dispositif de serrage
6 bloc de maintien inférieur
7 bloc de maintien supérieur
8 centre de la surface des trous des touffes

iTeh STANDARD PREVIEW
(standards.iteh.ai)
ISO 20126:2012/Amd 1:2018
https://standards.iteh.ai/catalog/standards/sist/fb5e01f8-e4e5-4557-91c6-12cea484b9bf/iso-20126-2012-amd-1-2018

NOTE La flèche blanche représentée sur la figure indique le sens de percussion.

Figure 3 — Dispositif de serrage de la brosse à dents

© ISO 2018 – Tous droits réservés

iTeh STANDARD PREVIEW
(standards.iteh.ai)

ISO 20126:2012/Amd 1:2018
https://standards.iteh.ai/catalog/standards/sist/fb5e01f8-e4e5-4557-91c6-12cea484b9bf/iso-20126-2012-amd-1-2018

iTeh STANDARD PREVIEW
(standards.iteh.ai)

ISO 20126:2012/Amd 1:2018
https://standards.iteh.ai/catalog/standards/sist/fb5e01f8-e4e5-4557-91c6-12cea484b9bf/iso-20126-2012-amd-1-2018

ICS 97.170

Prix basé sur 2 pages

© ISO 2018 – Tous droits réservés