NORME INTERNATIONALE ISO 2406

INTERNATIONAL ORGANIZATION FOR STANDARDIZATION • МЕЖДУНАРОДНАЯ ОРГАНИЗАЦИЯ ПО СТАНДАРТИЗАЦИИ • ORGANISATION INTERNATIONALE DE NORMALISATION

Engins de manutention continue — Transporteurs-élévateurs mobiles et portables — Spécifications pour la construction

Continuous mechanical handling equipment — Mobile and portable conveyors — Constructional specifications

iTeh STANDARD PREVIEW
(standards.iteh.ai)

Première édition — 1974-07-01

ISO 2406:1974
https://standards.iteh.ai/catalog/standards/sist/46cf8754-0b45-433a-bc78-904fca8d31ef/iso-2406-1974

CDU 621.867

Réf. N° : ISO 2406-1974 (F)

Descripteurs : matériel de manutention, transporteur, matériel mobile, matériel portatif, dimension, spécification.

Prix basé sur 3 pages

ISO 2406-1974 (F)

AVANT-PROPOS

L'ISO (Organisation Internationale de Normalisation) est une fédération mondiale d'organismes nationaux de normalisation (Comités Membres ISO). L'élaboration de Normes Internationales est confiée aux Comités Techniques ISO. Chaque Comité Membre intéressé par une étude a le droit de faire partie du Comité Technique correspondant. Les organisations internationales, gouvernementales et non gouvernementales, en liaison avec l'ISO, participent également aux travaux.

Les Projets de Normes Internationales adoptés par les Comités Techniques sont soumis aux Comités Membres pour approbation, avant leur acceptation comme Normes Internationales par le Conseil de l'ISO.

iTeh STANDARD PREVIEW
(standards.iteh.ai)

La Norme Internationale ISO 2406 a été établie par le Comité Technique ISO/TC 101, *Engins de manutention continue,* et soumise aux Comités Membres en août 1971.

ISO 2406:1974
https://standards.iteh.ai/catalog/standards/sist/46cf8754-0b45-433a-bc78-904fca8b21ef/iso-2406-1974

Elle a été approuvée par les Comités Membres des pays suivants :

Allemagne	France	Roumanie
Belgique	Inde	Royaume-Uni
Canada	Irlande	Suède
Egypte, Rép. arabe d'	Italie	Tchécoslovaquie
Espagne	Nouvelle-Zélande	Thaïlande
Finlande	Pays-Bas	U.R.S.S.

Les Comités Membres des pays suivants ont désapprouvé le document pour des raisons techniques :

Afrique du Sud, Rép. d'
Japon

© **Organisation Internationale de Normalisation, 1974** •

Imprimé en Suisse

Engins de manutention continue — Transporteurs-élévateurs mobiles et portables — Spécifications pour la construction

iTeh STANDARD PREVIEW
(standards.iteh.ai)

1 OBJET ET DOMAINE D'APPLICATION

ISO 2406:1974
https://standards.iteh.ai/catalog/standards/sist/40c18794-0645-435a-bc78-904fca8d31ef/iso-2406-1974

La présente Norme Internationale spécifie les caractéristiques dimensionnelles des transporteurs-élévateurs mobiles et portables.

2 RÉFÉRENCES

ISO/R 1816, *Engins de manutention continue pour produits en vrac et pour charges isolées — Transporteurs à courroie — Caractéristiques de base des tambours moteurs.*

ISO/R 2109, *Engins de manutention continue — Transporteurs à courroie pour produits en vrac pour service modéré.*

3 DÉFINITIONS

3.1 transporteur mobile : Transporteur conçu pour être déplacé, tel une charge unitaire, sur roues, chenilles ou pontons.

3.2 transporteur portable : Transporteur conçu pour être levé et déplacé, tel une charge unitaire, généralement manuellement, d'une position à une autre.

4 TYPES

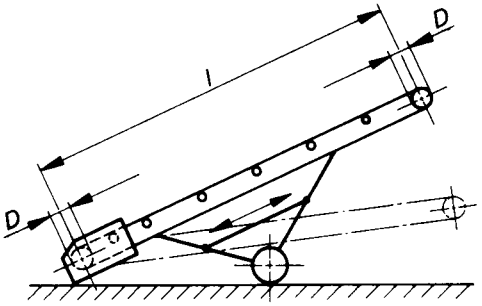

Mobile

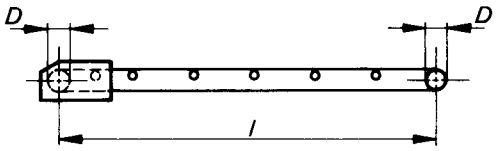

Portable

FIGURE 1 — **Types d'engin**

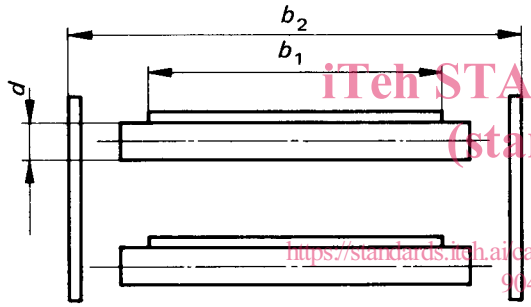

Courroie à plat

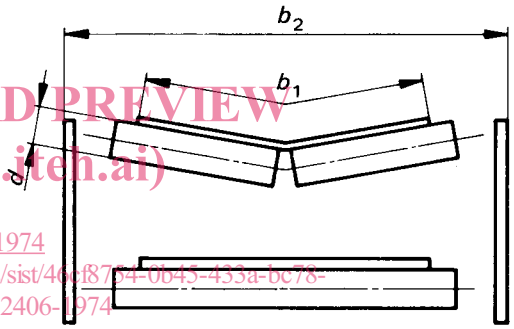

Courroie en auge
(à 2 rouleaux)

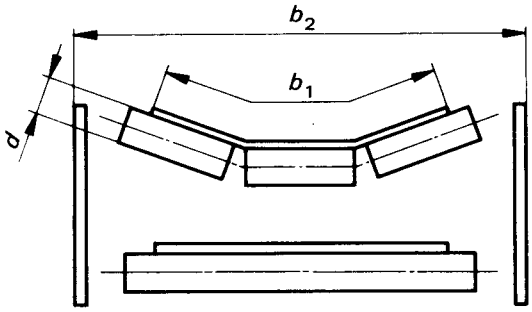

Courroie en auge
(à 3 rouleaux)

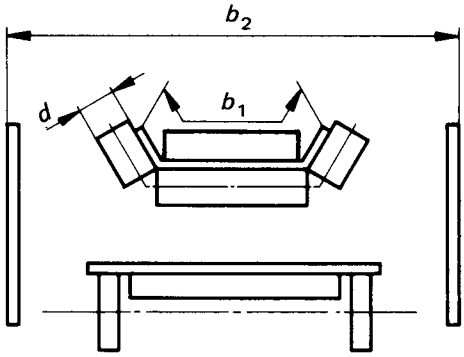

Courroie en auge
(à tasseaux)

Dimensions des rouleaux, voir ISO/R 2109.

FIGURE 2 — **Disposition des rouleaux (différentes formes de la courroie)**

iTeh STANDARD PREVIEW
(standards.iteh.ai)
ISO 2406:1974
https://standards.iteh.ai/catalog/standards/sist/46cf8764-0b45-433a-bc78-904fca8d31ef/iso-2406-1974

5 DIMENSIONS

5.1 Largeur de courroie b_1 et largeur d'ossature b_2

Dimensions en millimètres

b_1 *	300	400	500	650	800	1 000
b_2 max.	600	700	800	950	1 150	1 350

* Pour les transporteurs portables, maximum 650 mm.

5.2 Distance entre axes *l*

Dimensions en mètres

*l**	2	4	6	8	10	12	14	16	20	(24)**	(28)**

* Pour les transporteurs portables, maximum 10 m.

** Les dimensions entre parenthèses sont données à titre purement indicatif, par rapport aux autres dimensions qui doivent être considérées comme préférentielles.

La nature de la courroie est laissée au choix du constructeur.

iTeh STANDARD PREVIEW
(standards.iteh.ai)

Les diamètres des tambours sont à choisir suivant la nature et les caractéristiques de la courroie.

5.3 Diamètre des rouleaux porteurs

ISO 2406:1974
https://standards.iteh.ai/catalog/standards/sist/46cf8754-0b45-433e-b78-904fca8d31ef/iso-2406-1974

Dimensions en millimètres

d	51	63,5	76,1	88,9	101,6	108	127

5.4 Dimensions des tambours (Diamètres nominaux)

Dimensions en millimètres

D	100	125	160	200	215*	250	315	400	500	630

* Diamètre pour tambours moteurs.

Pour les longueurs des tambours moteurs, voir ISO/R 1816.

iTeh STANDARD PREVIEW
(standards.iteh.ai)

ISO 2406:1974
https://standards.iteh.ai/catalog/standards/sist/46cf8754-0b45-433a-bc78-904fca8d31ef/iso-2406-1974

iTeh STANDARD PREVIEW
(standards.iteh.ai)

ISO 2406:1974
https://standards.iteh.ai/catalog/standards/sist/46cf8754-0b45-433a-bc78-904fca8d31ef/iso-2406-1974

iTeh STANDARD PREVIEW
(standards.iteh.ai)

ISO 2406:1974
https://standards.iteh.ai/catalog/standards/sist/46cf8754-0b45-433a-bc78-904fca8d31ef/iso-2406-1974