NORME INTERNATIONALE ISO 3540

INTERNATIONAL ORGANIZATION FOR STANDARDIZATION • МЕЖДУНАРОДНАЯ ОРГАНИЗАЦИЯ ПО СТАНДАРТИЗАЦИИ • ORGANISATION INTERNATIONALE DE NORMALISATION

Rubans imprimants en papier ou en plastique — Caractéristiques des noyaux

Paper or plastic printing ribbons — Characteristics of cores

Première édition — 1976-06-01

iTeh STANDARD PREVIEW
(standards.iteh.ai)
ISO 3540:1976
https://standards.iteh.ai/catalog/standards/sist/8576dfa2-68b0-494d-81b3-17be4401ab0b/iso-3540-1976

CDU 651.2 : 681.61.064

Réf. nº : ISO 3540-1976 (F)

Descripteurs : ruban imprimant, produit en papier, produit en matière plastique, imprimante informatique, machine de bureau, noyau, dimension, tolérance de dimension.

Prix basé sur 2 pages

ISO 3540-1976 (F)

AVANT-PROPOS

L'ISO (Organisation Internationale de Normalisation) est une fédération mondiale d'organismes nationaux de normalisation (Comités Membres ISO). L'élaboration des Normes Internationales est confiée aux Comités Techniques ISO. Chaque Comité Membre intéressé par une étude a le droit de faire partie du Comité Technique correspondant. Les organisations internationales, gouvernementales et non gouvernementales, en liaison avec l'ISO, participent également aux travaux.

Les Projets de Normes Internationales adoptés par les Comités Techniques sont soumis aux Comités Membres pour approbation, avant leur acceptation comme Normes Internationales par le Conseil de l'ISO.

La Norme Internationale ISO 3540 a été établie par le Comité Technique ISO/TC 95, *Machines de bureau*, et soumise aux Comités Membres en octobre 1974.

iTeh STANDARD PREVIEW
(standards.iteh.ai)

Elle a été approuvée par les Comités Membres des pays suivants :

ISO 3540:1976
https://standards.iteh.ai/catalog/standards/sist/3b76dfa2-68b0-494d-81b3-17be4401ab06/iso-3540-1976

Australie	Italie	Tchécoslovaquie
Canada	Roumanie	U.R.S.S.
Espagne	Royaume-Uni	U.S.A.
Finlande	Suède	Yougoslavie
France	Turquie	

Le Comité Membre du pays suivant a désapprouvé le document pour des raisons techniques :

Allemagne

© **Organisation Internationale de Normalisation, 1976** •

Imprimé en Suisse

Rubans imprimants en papier ou en plastique — Caractéristiques des noyaux

iTeh STANDARD PREVIEW
(standards.iteh.ai)

1 OBJET ET DOMAINE D'APPLICATION

La présente Norme Internationale spécifie les caractéristiques essentielles des noyaux servant de support aux rubans imprimants en papier ou en plastique d'une largeur nominale de 8 mm sur bobine libre et destinés aux machines de bureau et aux imprimantes employées en traitement de l'information.

2 DIMENSIONS DES NOYAUX

Les dimensions doivent être celles indiquées ci-après et représentées sur la figure 1.

Diamètre intérieur :	$18^{+0,2}_{0}$ mm
Diamètre extérieur :	38 à 40 mm
Hauteur du noyau posé à plat :	8 ± 0,1 mm
— hauteur extérieure H_e :	8 ± 0,1 mm
— hauteur intérieure H_i :	$H_i < H_e$

3 ÉLÉMENTS FACULTATIFS DES NOYAUX

ISO 3540:1976
https://standards.iteh.ai/catalog/standards/sist/45f0d2e4-4b8c-4e9d-8162-17b84f61ab06/iso-3540-1976

Les noyaux peuvent, si nécessaire, comporter un ou deux trous dans le voile de la bobine et être munis d'une rainure de clavetage (voir figure 2).

3.1 Dimensions et position des trous

Lorsque l'emploi du noyau rend nécessaire la présence d'un ou de deux trous dans le voile de la bobine, ces trous doivent avoir un diamètre de $4^{+0,2}_{0}$ mm et leurs centres doivent se trouver diamétralement opposés sur un cercle de 28,5 ± 0,05 mm de diamètre.

3.2 Dimensions de la rainure de clavetage

Lorsque l'emploi du noyau rend nécessaire la présence d'une rainure de clavetage, celle-ci doit avoir 1,6 ± 0,12 mm de large et 0,8 ± 0,12 mm de profondeur.

Dimensions en millimètres

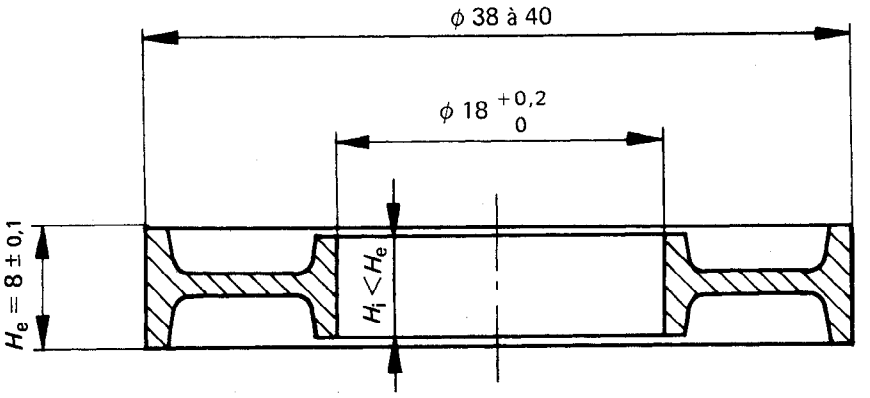

FIGURE 1 — **Coupe du noyau par un plan diamétral**

iTeh STANDARD PREVIEW
(standards.iteh.ai)
ISO 3540:1976
https://standards.iteh.ai/catalog/standards/sist/8576d6a2-68b0-494d-81b3-17be4401ab0b/iso-3540-1976

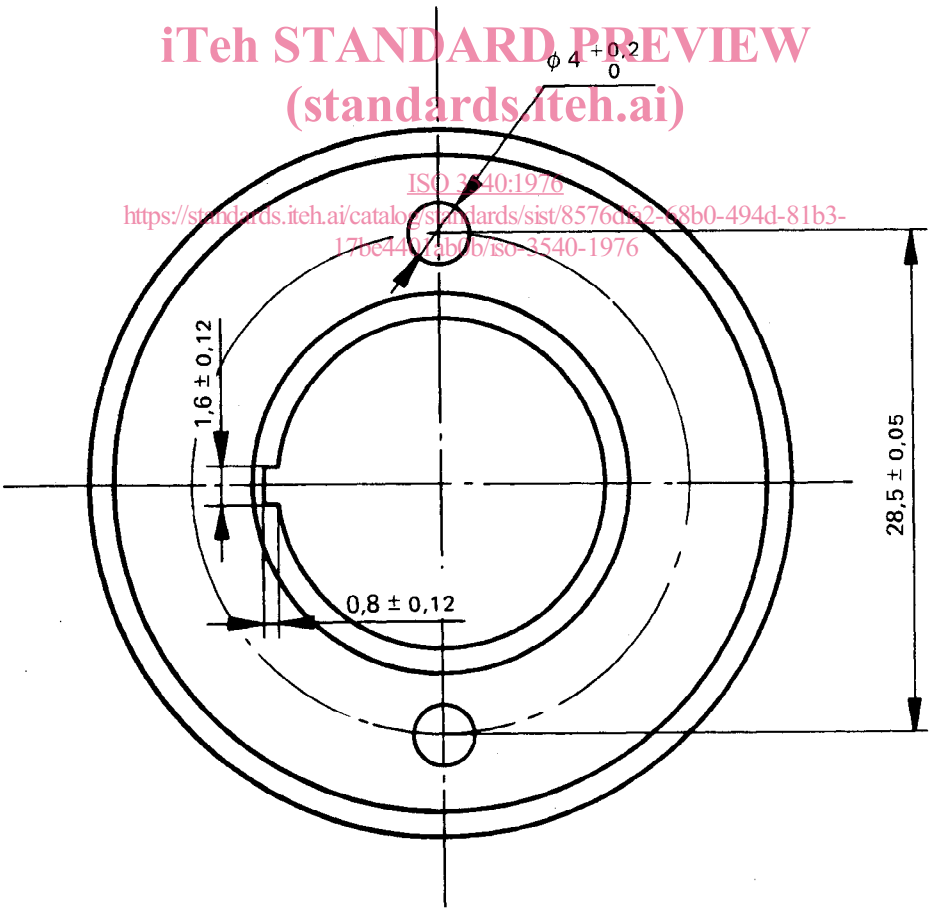

FIGURE 2 — **Éléments facultatifs du noyau**