NORME INTERNATIONALE

ISO 4024

Deuxième édition
1992-11-01

Véhicules routiers — Bobines d'allumage — Connexions des câbles à basse tension

Road vehicles — Ignition coils — Low-tension cable connections

iTeh STANDARD PREVIEW
(standards.iteh.ai)
ISO 4024:1992
https://standards.iteh.ai/catalog/standards/sist/7256e93b-139f-48f8-8140-7167f7ac001c/iso-4024-1992

Numéro de référence
ISO 4024:1992(F)

Avant-propos

L'ISO (Organisation internationale de normalisation) est une fédération mondiale d'organismes nationaux de normalisation (comités membres de l'ISO). L'élaboration des Normes internationales est en général confiée aux comités techniques de l'ISO. Chaque comité membre intéressé par une étude a le droit de faire partie du comité technique créé à cet effet. Les organisations internationales, gouvernementales et non gouvernementales, en liaison avec l'ISO participent également aux travaux. L'ISO collabore étroitement avec la Commission électrotechnique internationale (CEI) en ce qui concerne la normalisation électrotechnique.

Les projets de Normes internationales adoptés par les comités techniques sont soumis aux comités membres pour vote. Leur publication comme Normes internationales requiert l'approbation de 75 % au moins des comités membres votants.

iTeh STANDARD PREVIEW
(standards.iteh.ai)

La Norme internationale ISO 4024 a été élaborée par le comité technique ISO/TC 22, *Véhicules routiers*, sous-comité SC 1, *Équipement d'allumage*.

ISO 4024:1992
https://standards.iteh.ai/catalog/standards/sist/7256e93b-139f-48f8-8140-7167f7ac001c/iso-4024-1992

Cette deuxième édition annule et remplace la première édition (ISO 4024:1977), qui a été étendue aux connexions M6.

© ISO 1992
Droits de reproduction réservés. Aucune partie de cette publication ne peut être reproduite ni utilisée sous quelque forme que ce soit et par aucun procédé, électronique ou mécanique, y compris la photocopie et les microfilms, sans l'accord écrit de l'éditeur.

Organisation internationale de normalisation
Case Postale 56 • CH-1211 Genève 20 • Suisse

Imprimé en Suisse

Véhicules routiers — Bobines d'allumage — Connexions des câbles à basse tension

1 Domaine d'application

La présente Norme internationale prescrit les caractéristiques dimensionnelles des connexions des câbles à basse tension pour les bobines utilisées sur les systèmes d'allumage des moteurs à combustion interne à allumage par étincelle des véhicules routiers.

iTeh STANDARD PREVIEW
(standards.iteh.ai)
ISO 4024:1992
https://standards.iteh.ai/catalog/standards/sist/7236e950-139f-48f8-8140-7167f7ac001c/iso-4024-1992

2 Références normatives

Les normes suivantes contiennent des dispositions qui, par suite de la référence qui en est faite, constituent des dispositions valables pour la présente Norme internationale. Au moment de la publication, les éditions indiquées étaient en vigueur. Toute norme est sujette à révision et les parties prenantes des accords fondés sur la présente Norme internationale sont invitées à rechercher la possibilité d'appliquer les éditions les plus récentes des normes indiquées ci-après. Les membres de la CEI et de l'ISO possèdent le registre des Normes internationales en vigueur à un moment donné.

ISO 8092-1:1989, *Véhicules routiers — Connexions rapides à languette plate — Partie 1: Languettes pour raccordements unipolaires.*

ISO 8092-2:1988, *Véhicules routiers — Connexions rapides à languette plate — Partie 2: Essais et exigences de performance des connexions pour raccordements unipolaires.*

ISO 10455:—[1], *Véhicules routiers — Bobines d'allumage «sèches» utilisant un distributeur haute tension rotatif.*

3 Spécifications

Voir figure 1.

La position des bornes ou des languettes est laissée au choix du fabricant.

Les polarités positive et négative doivent être marquées de façon indélébile par les signes «+» et «—», respectivement. Ce marquage doit se faire en caractères d'au moins 2 mm de hauteur.

Le nombre de connexions permanentes doit être au maximum de deux par polarité.

Les languettes 6,3 mm × 0,8 mm avec trou [voir figure 1b)] doivent être conformes à l'ISO 8092-1, et l'ensemble de la connexion rapide à languette plate doit satisfaire aux essais et aux caractéristiques de fonctionnement prescrits dans l'ISO 8092-2.

1) À publier.

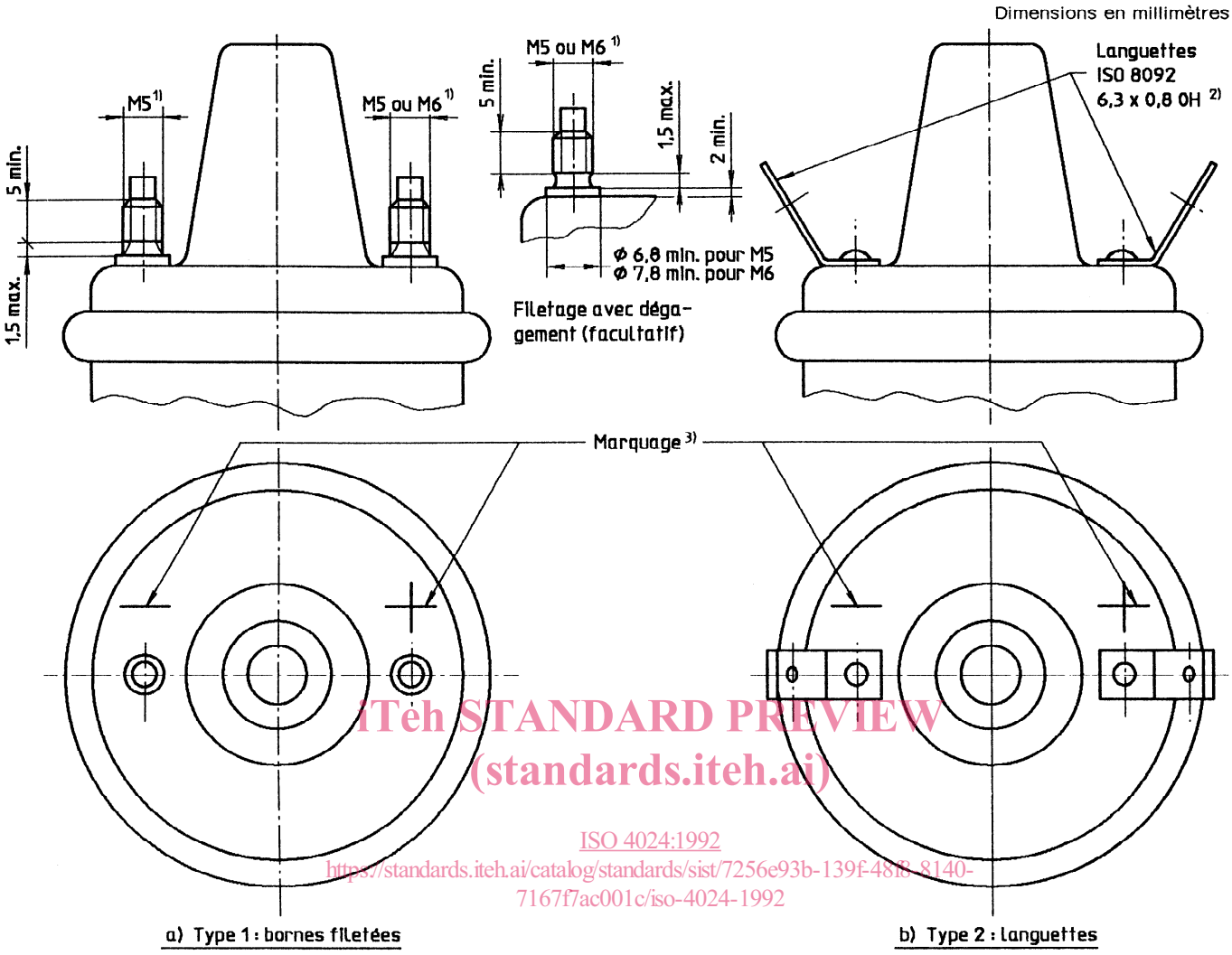

iTeh STANDARD PREVIEW
(standards.iteh.ai)
ISO 4024:1992
https://standards.iteh.ai/catalog/standards/sist/7256e93b-139f-48f8-8140-7167f7ac001c/iso-4024-1992

1) Le diamètre de filetage M5 doit être utilisé pour la polarité négative. Pour la polarité positive, le diamètre de filetage M6 est préféré. Pour les bobines d'allumage "sèches" (voir ISO 10455), le diamètre de filetage M6 doit être utilisé pour la polarité positive.
2) Les connexions par languettes multiples sont autorisées (voir article 3).
3) Des marquages additionnels sont admis.

Figure 1 — Bobine d'allumage

Page blanche

iTeh STANDARD PREVIEW
(standards.iteh.ai)

ISO 4024:1992
https://standards.iteh.ai/catalog/standards/sist/7256e93b-139f-48f8-8140-7167f7ac001c/iso-4024-1992

Page blanche

iTeh STANDARD PREVIEW
(standards.iteh.ai)

ISO 4024:1992
https://standards.iteh.ai/catalog/standards/sist/7256e93b-139f-48f8-8140-7167f7ac001c/iso-4024-1992

Page blanche

iTeh STANDARD PREVIEW
(standards.iteh.ai)

ISO 4024:1992
https://standards.iteh.ai/catalog/standards/sist/7256e93b-139f-48f8-8140-7167f7ac001c/iso-4024-1992

iTeh STANDARD PREVIEW
(standards.iteh.ai)

ISO 4024:1992
https://standards.iteh.ai/catalog/standards/sist/7256e93b-139f-48f8-8140-7167f7ac001c/iso-4024-1992

CDU 621.316.541:621.43.044.3:629.11

Descripteurs: véhicule routier, moteur à combustion interne, moteur à allumage commandé, système d'allumage, bobine d'allumage, basse tension, câble électrique, connexion électrique, spécification, dimension.

Prix basé sur 2 pages